bodenschatz

## Duschkorb mit Kunststoffkorb, BA21VC233

| | |
|---|---|
| Serie | Chic 22 |
| Typ | Duschkörbe |
| Material | verchromt |
| Länge cm | 15.1 |
| Farbe | Tritan |
| Sanitas-Troesch Nr. | 4134 520.501.000 |
| Team Nr. | 511260.501.000 |

## Produktbeschreibung

CHIC22 Duschkorb Kunststoffkorb matt Dimensionen 15.1 x 10.6 x 7.4 cm Montage Adesio zum Kleben oder Bohren inkl. Befestigungsmaterial (ohne Klebstoff) Füllmenge Klebstoff: 2.25 ml Sika Fast

## Produktabbildung



## Masszeichnung

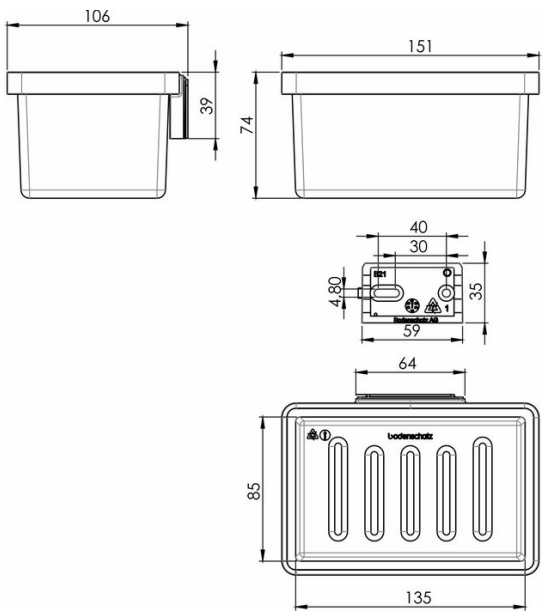


## Pflegehinweise

Finden Sie unter bodenschatz.ch/de-ch/service/reinigung-pflege/

## Ersatzteile & Zubehör

| | |
|---|---|
| BA14XX895 | Kunststoffkorb |

| | |
|---|---|
| BA21XX821 | Wandflansch zum Kleben/Bohren CHIC22 |
| BA40IN905 | Montage-Set LK-Schrauben zum Bohren |
| BA40VC401 | Komfortwischer |
| BA40VC405 | Komfortwischer mit Gummilippe |
| BA40VC408 | Halter universal zu Komfortwischer |
| BA40VC409 | Wandhalter universal zu Komfortwischer |
| BA40VC900 | Klebeset Duschengleitstange SimiGliss |
| BA40VC907 | Brausenhalter rund |
| BA40VC908 | Brausenhalter eckig |
| BA40XX600 | Starter Kit mit Klebstoffkartusche 50 ml |
| BA40XX610 | Klebekoffer mit Klebstoffkartusche 50 ml |
| BA40XX612 | Working Kit mit SikaFast Kartusche 50 ml |
| BA40XX618 | Handpistole Kartusche 50 ml |
| BA40XX620 | Klebekoffer mit Klebstoffkartusche 250 ml |
| BA40XX622 | Working Kit mit Klebstoffkartusche 250 ml |
| BA40XX628 | Handpistole Kartusche 250 ml |
| BA40XX630 | Klebstoff SikaFast Dualspritze 10 ml |
| BA40XX632 | Working Kit Mini mit Klebstoff Dualspritze 10 ml |