bodenschatz

Corrimano ad angolo con bacinella a cestino sinte., BA21VC176

Serie	Chic 22
Tipo	Manglione d'appoggio et corrimano
Sanitas-Troesch N.	4134 505.501.000
Team N.	511279.501.000

Descrizione del prodotto

CHIC22 Corrimano ad angolo con bacinella in materiale sint. trasparente 36.1 x 12.2 x 19 cm altezza bacinella4,5cm montaggio destra o sinistra compreso il materiale di montaggio non corrosivo Peso tenendo: a 100 kg

Immagine del prodotto



Disegno tecnico

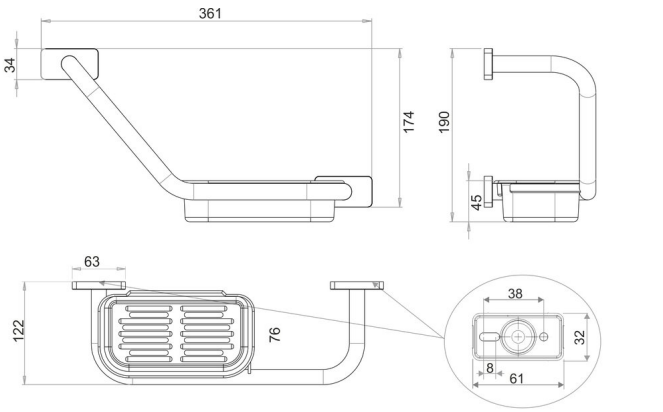

Istruzioni per la cura

Vedi sotto bodenschatz.ch/it-ch/service/pulizia-cura/

Ricambi e accessori

BA40VC852	Cestino per sapone per corrimano
BA40XX853	Cestino di plastica per corrimano