bodenschatz

Barre d'appui coudée, BA21VC175

Série	Chic 22
Type	Barre d'appui
Sanitas-Troesch No.	4134 506.501.000
Team No.	511278.501.000

Description du produit

CHIC22 Barre d'appui coudée avec savonnière en matière synthétique opaque 36.1 x 12.2 x 21.8cm hauteur savonnière 7 cm, montage gauche ou droite y compris le matériel de montage non corrosif Poids de maintien jusqu'à 100 kg

Image du produit



Dessins techniques

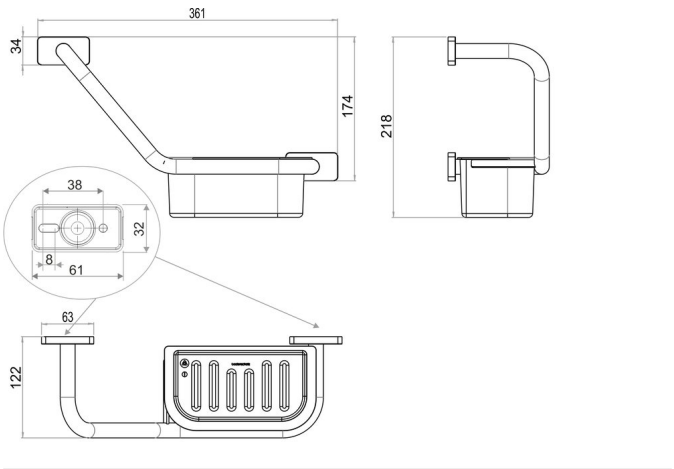

Instructions de soins

Consulter notre site Internet bodenschatz.ch/fr-ch/service/conseils-generaux-de-nettoyage/

Pièces détachées et accessoires

BA40VC852	Savonnière à barrettes pour barre d'appui
BA40XX857	Savonnière pour barre d'appui