bodenschatz

Wannengriff abgewinkelt, BA21VC175

Serie	Chic 22
Typ	Haltegriff und Wannengriff
Sanitas-Troesch Nr.	4134 506.501.000
Team Nr.	511278.501.000

Produktbeschreibung

CHIC22 Wannengriff abgewinkelt mit Kunststoffkorb matt, 36.1 x 12.2 x 21.8 cm Korbhöhe 7 cm, links und rechts montierbar inklusive korrosionsfreiem Befestigungsmaterial maximale Belastbarkeit bis 100 kg

Produktabbildung



Masszeichnung

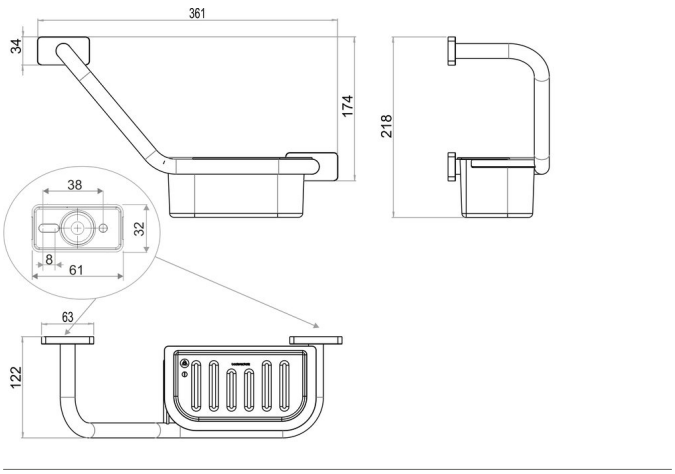

Pflegehinweise

Finden Sie unter bodenschatz.ch/de-ch/service/reinigung-pflege/

Ersatzteile & Zubehör

BA40VC852	Drahtseifenkorb zu Wannengriff
BA40XX857	Kunststoffkorb zu Wannengriff