bodenschatz

Barre d'appui, BA21VC174

Série	Chic 22
Type	Barre d'appui
Sanitas-Troesch No.	4134 504.501.000
Team No.	511277.501.000

Description du produit

CHIC22 Barre d'appui avec savonnière à barrettes 36.8 x 12.2 x 4.6 cm, hauteur savonnière 4 cm y compris le matériel de montage non corrosif Poids de maintien jusqu'à 100 kg

Image du produit



Dessins techniques

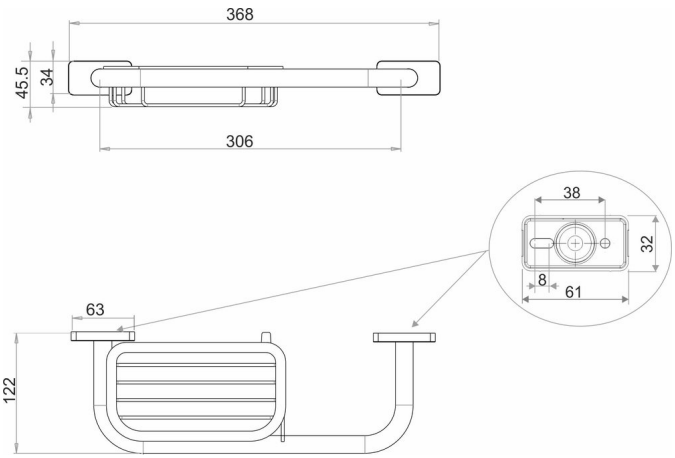

Instructions de soins

Consulter notre site Internet bodenschatz.ch/fr-ch/service/conseils-generaux-de-nettoyage/

Pièces détachées et accessoires

BA40VC852	Savonnière à barrettes pour barre d'appui
BA40XX855	Espaceur de mur