bodenschatz

## Corrimano con bacinella a cestino in mat. sinteti., BA21VC172

| | |
|---|---|
| Serie | Chic 22 |
| Tipo | Manglione d'appoggio et corrimano |
| Sanitas-Troesch N. | 4134 502.501.000 |
| Team N. | 511275.501.000 |

## Descrizione del prodotto

CHIC22 Corrimano con bacinella in materiale sintetico trasparente 36.8 x 12.2 x 5 cm altezza bacinella 4,5 cm compreso il materiale di montaggio non corrosivo Peso tenendo: a 100 kg

## Immagine del prodotto



## Disegno tecnico

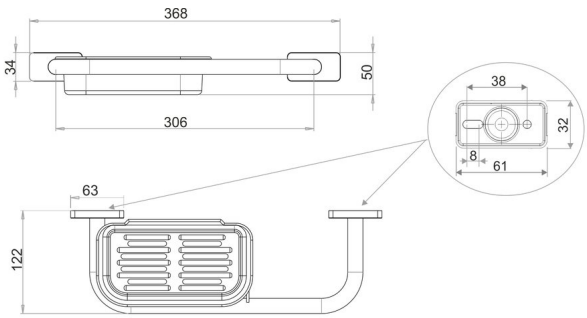


## Istruzioni per la cura

Vedi sotto bodenschatz.ch/it-ch/service/pulizia-cura/

## Ricambi e accessori

| | |
|---|---|
| BA40VC852 | Cestino per sapone per corrimano |
| BA40XX853 | Cestino di plastica per corrimano |