bodenschatz

Wannengriff, BA21VC172

Serie	Chic 22
Typ	Haltegriff und Wannengriff
Sanitas-Troesch Nr.	4134 502.501.000
Team Nr.	511275.501.000

Produktbeschreibung

CHIC22 Wannengriff mit Kunststoffkorb klar 36.8 x 12.2 x 5 cm, Korbhöhe 4.5 cm inklusive korrosionsfreiem Befestigungsmaterial Maximale Belastbarkeit bis 100 kg

Produktabbildung



Masszeichnung

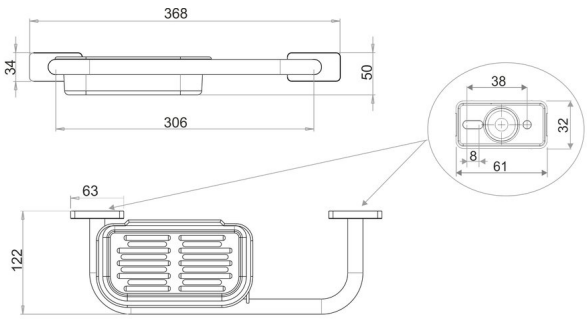

Pflegehinweise

Finden Sie unter bodenschatz.ch/de-ch/service/reinigung-pflege/

Ersatzteile & Zubehör

BA40VC852	Drahtseifenkorb zu Wannengriff
BA40XX853	Kunststoffkorb zu Wannengriff