bodenschatz

Porte-papier sans couvercle, BA21VC250

Série	Chic 22
Type	Porte-papier
Sanitas-Troesch No.	4134 562.501.000
Team No.	511268.501.000

Description du produit

CHIC22 Porte-papier sans couvercle montable à gauche et à droite. Montage Adesio pour collage ou perçage incl. matériel de fixation (sans colle) Qté d'adhésif de remplissage: 2.25 ml SikaFast

Image du produit

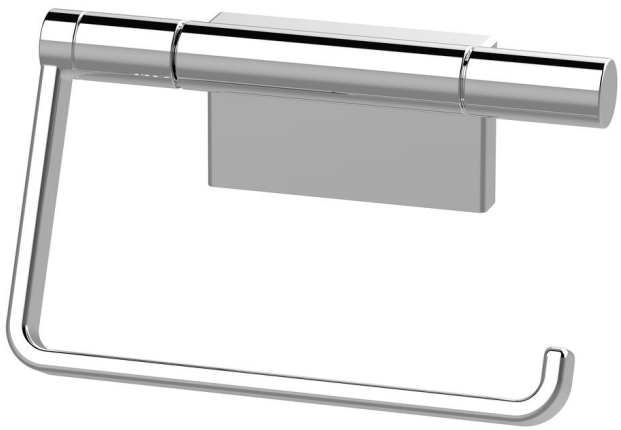

Dessins techniques

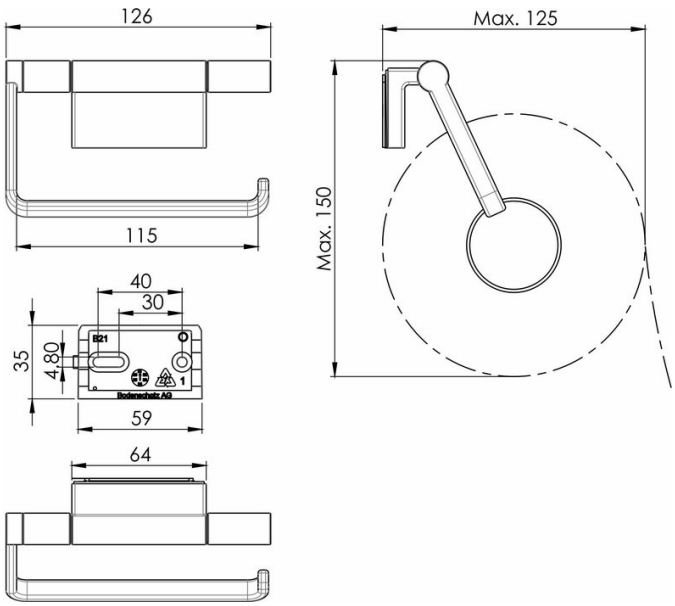

Instructions de soins

Consulter notre site Internet bodenschatz.ch/fr-ch/service/conseils-generaux-de-nettoyage/

Pièces détachées et accessoires

BA21XX821	Support murale pour collage/perçage CHIC22
BA40IN905	Set pour fixation vis tête bombée pour perçage

BA40XX600	Starter Kit cartouche adhésif à 50ml
BA40XX610	Valise adhésif cartouche adhésif à 50ml
BA40XX612	Working Kit avec cartouche adhésif à 50ml
BA40XX618	Pistolet cartouche 50 ml
BA40XX620	Valise adhésif cartouche adhésif à 250ml
BA40XX622	Working Kit cartouche à 250ml
BA40XX628	Pistolet cartouche 250 ml
BA40XX630	Adhésif SikaFast double seringue 10 ml
BA40XX632	Wokring Kit Mini double seringue adhésif 10 ml