bodenschatz

## Porta asciugamani ad anello, BA21VC242

| | |
|---|---|
| Serie | Chic 22 |
| Tipo | Portasciugamani e anelli asciugamano |
| Sanitas-Troesch N. | 4134 528.501.000 |
| Team N. | 511267.501.000 |

## Descrizione del prodotto

CHIC22 Porta asciugamani ad anello Montaggio Adesio per incollaggio o foratura incl. materiale di fissaggio (senza adesivo) Quantità riempimento adesivo: 2.25 ml SikaFast

## Immagine del prodotto

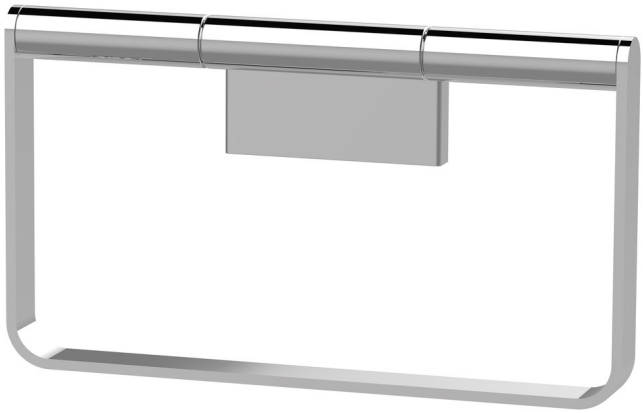

## Disegno tecnico

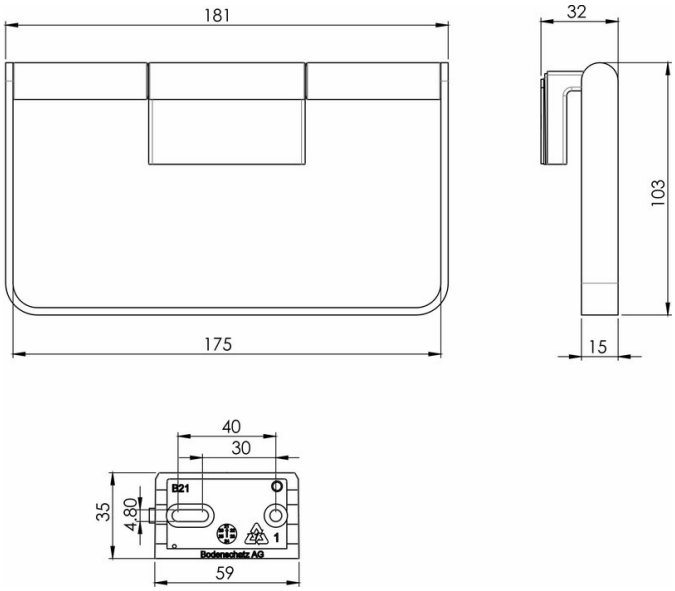


## Istruzioni per la cura

Vedi sotto bodenschatz.ch/it-ch/service/pulizia-cura/

## Ricambi e accessori

| | |
|---|---|
| BA21XX821 | Flangia a muro per incollare/forare CHIC22 |
| BA40IN905 | Set per montaggio viti testa bombata a forare |
| BA40XX600 | Starter Kit cartuccia adesivo 50 ml |
| BA40XX610 | Valigia adesivo cartuccia adesivo 50 ml |
| BA40XX612 | Starter Kit con cartuccia adesivo 50 ml |

| | |
|---|---|
| BA40XX618 | Pistola cartuccia 50 ml |
| BA40XX620 | Valigia adesivo cartuccia adesivo 250 ml |
| BA40XX622 | Working Kit cartuccia 250 ml |
| BA40XX628 | Pistola cartuccia 250 ml |
| BA40XX630 | Adesivo SikaFast Doppia siringa 10 ml |
| BA40XX632 | Working Kit Mini doppia siringa adesiva 10 ml |