bodenschatz

Porta asciugamani con due bracci girevoli, BA21VC241

Serie	Chic 22
Tipo	Portasciugamani e anelli asciugamano
Materiale	cromato
lunghezza cm	40
Sanitas-Troesch N.	4134 527.501.000
Team N.	511266.501.000

Descrizione del prodotto

CHIC22 Porta asciugamani due bracci mobili 40 cm Montaggio Adesio per incollaggio o foratura incl. materiale di fissaggio (senza adesivo) Quantità riempimento adesivo: 2.25 ml SikaFast

Immagine del prodotto

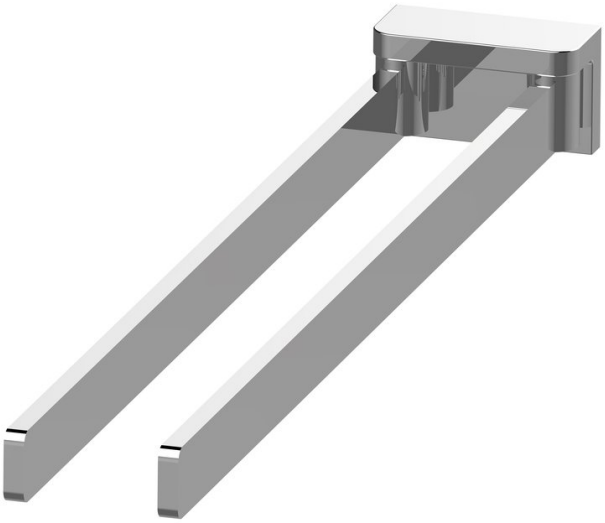

Disegno tecnico

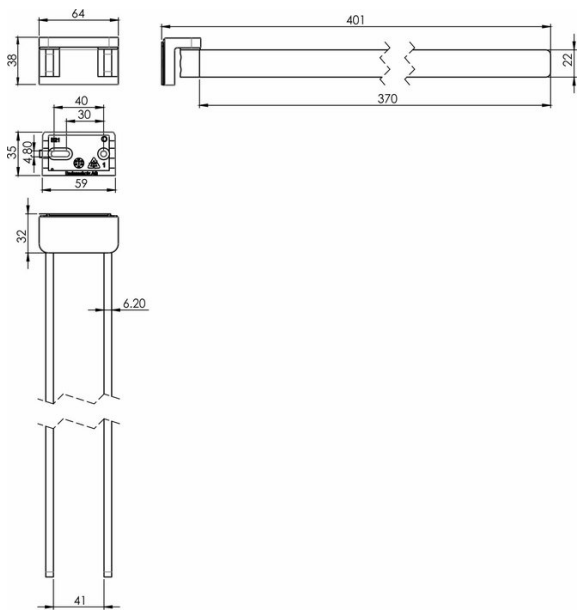

Istruzioni per la cura

Vedi sotto bodenschatz.ch/it-ch/service/pulizia-cura/

Ricambi e accessori

BA21XX822	Flangia a muro per incollare/forare CHIC22
BA40XX600	Starter Kit cartuccia adesivo 50 ml

BA40XX610	Valigia adesivo cartuccia adesivo 50 ml
BA40XX612	Starter Kit con cartuccia adesivo 50 ml
BA40XX618	Pistola cartuccia 50 ml
BA40XX620	Valigia adesivo cartuccia adesivo 250 ml
BA40XX622	Working Kit cartuccia 250 ml
BA40XX628	Pistola cartuccia 250 ml
BA40XX630	Adesivo SikaFast Doppia siringa 10 ml
BA40XX632	Working Kit Mini doppia siringa adesiva 10 ml
BA81XX904	Set svasata piana per montaggio a forare