bodenschatz

Porte-serviette à deux bras mobiles, BA21VC239

Série	Chic 22
Type	Porte-serviette et anneau de serviette
Matière	chromé
longueur cm	33
Sanitas-Troesch No.	4134 526.501.000
Team No.	511265.501.000

Description du produit

CHIC22 Porte-serviettes à deux bras mobiles 33 cm Montage Adesio pour collage ou perçage incl. matériel de fixation (sans colle) Qté d'adhésif de remplissage: 2.25 ml SikaFast

Image du produit

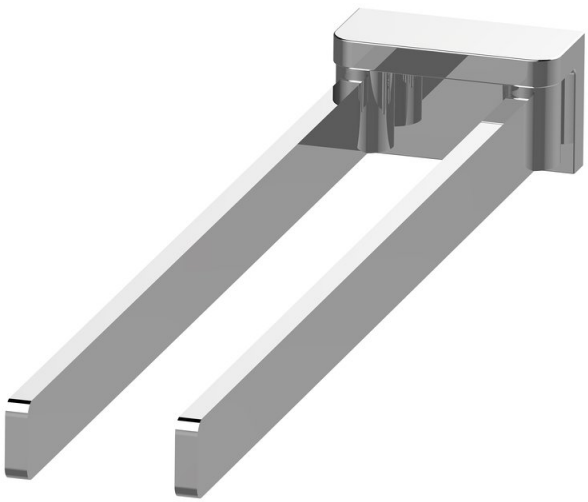

Dessins techniques

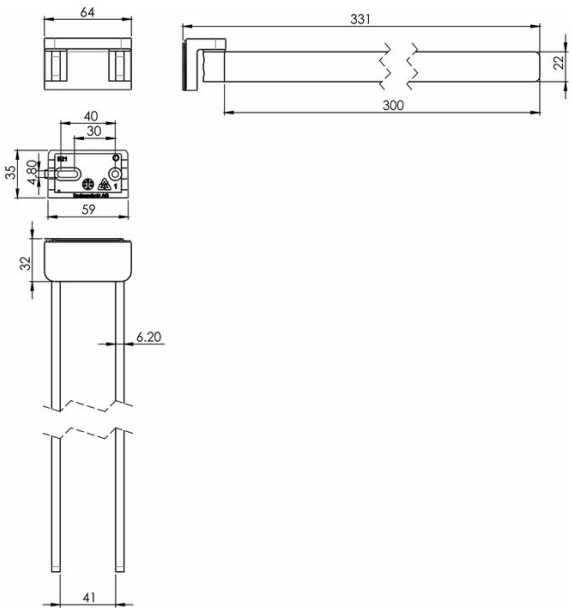

Instructions de soins

Consulter notre site Internet bodenschatz.ch/fr-ch/service/conseils-generaux-de-nettoyage/

Pièces détachées et accessoires

BA21XX822	Support murale pour collage/perçage CHIC22
BA40XX600	Starter Kit cartouche adhésif à 50ml
BA40XX610	Valise adhésif cartouche adhésif à 50ml
BA40XX612	Working Kit avec cartouche adhésif à 50ml
BA40XX618	Pistolet cartouche 50 ml
BA40XX620	Valise adhésif cartouche adhésif à 250ml
BA40XX622	Working Kit cartouche à 250ml
BA40XX628	Pistolet cartouche 250 ml
BA40XX630	Adhésif SikaFast double seringue 10 ml
BA40XX632	Wokring Kit Mini double seringue adhésif 10 ml
BA81XX904	Set pour fixation vis tête fraisée pour perçage