bodenschatz

Seifenspender unzerbrechlich BPA frei, BA21VC225

Serie	Chic 22
Typ	Seifenhalter und Seifenspender
Sanitas-Troesch Nr.	4134 547.501.000
Team Nr.	511256.501.000

Produktbeschreibung

CHIC22 Seifenspender Savonette Inhalt 0,2 Liter Gehäuse Tritan matt unzerbrechlich BPA frei Montage Adesio zum Kleben oder Bohren inkl. Befestigungsmaterial (ohne Klebstoff) Füllmenge Klebstoff: 2.25 ml SikaFast

Produktabbildung



Masszeichnung

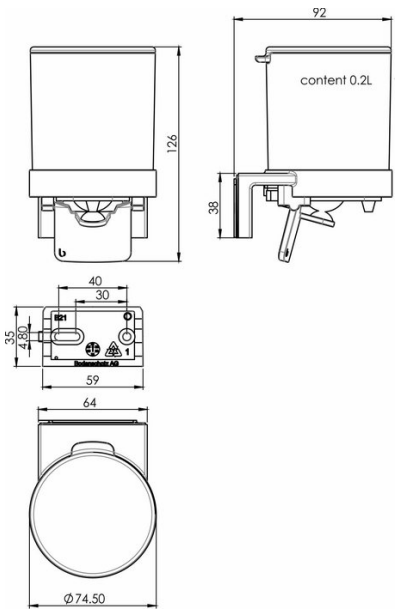

Pflegehinweise

Finden Sie unter bodenschatz.ch/de-ch/service/reinigung-pflege/

Ersatzteile & Zubehör

BA21XX821	Wandflansch zum Kleben/Bohren CHIC22
BA40IN905	Montage-Set LK-Schrauben zum Bohren
BA40XX600	Starter Kit mit Klebstoffkartusche 50 ml
BA40XX610	Klebekoffer mit Klebstoffkartusche 50 ml

BA40XX612	Working Kit mit SikaFast Kartusche 50 ml
BA40XX618	Handpistole Kartusche 50 ml
BA40XX620	Klebekoffer mit Klebstoffkartusche 250 ml
BA40XX622	Working Kit mit Klebstoffkartusche 250 ml
BA40XX628	Handpistole Kartusche 250 ml
BA40XX630	Klebstoff SikaFast Dualspritze 10 ml
BA40XX632	Working Kit Mini mit Klebstoff Dualspritze 10 ml
BA40XX885	Gummimembrane zu Seifenspender Savonnette
BA57XX880	Deckel
BA58XX884	Pumpwerk zu Seifenspender Savonnette