bodenschatz

Doppelglashalter unzerbrechlich BPA frei, BA21VC515

Serie	Chic 22
Typ	Glashalter und Doppelglashalter
Material	verchromt
Farbe	Tritan
Sanitas-Troesch Nr.	4134 558.501.000
Team Nr.	511231.501.000

Produktbeschreibung

CHIC22 Doppelglashalter Klarglas Tritan-Glas unzerbrechlich, BPA frei Montage Adesio zum Kleben oder Bohren inkl. Befestigungsmaterial (ohne Klebstoff) Füllmenge Klebstoff: 2.25 ml SikaFast

Produktabbildung



Masszeichnung

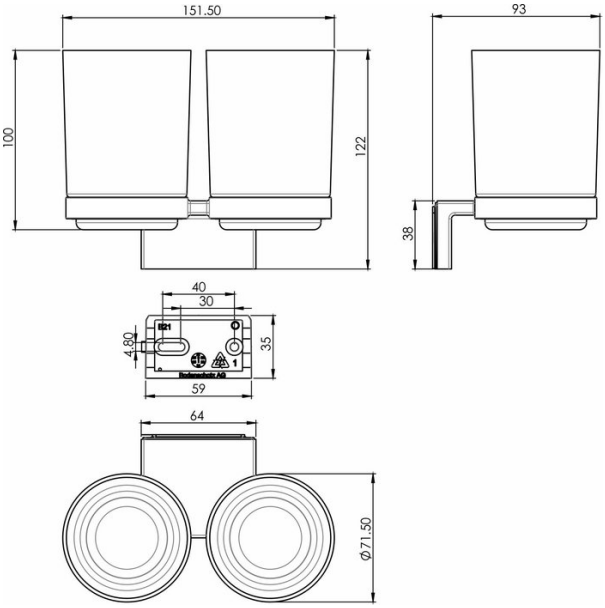

Pflegehinweise

Finden Sie unter bodenschatz.ch/de-ch/service/reinigung-pflege/

Ersatzteile & Zubehör

BA21XX803	Klarglas und Seifenspendergehäuse unzerbrechlich
BA21XX821	Wandflansch zum Kleben/Bohren CHIC22

BA21XX826	Kunststoffeinlage
BA40XX600	Starter Kit mit Klebstoffkartusche 50 ml
BA40XX610	Klebekoffer mit Klebstoffkartusche 50 ml
BA40XX612	Working Kit mit SikaFast Kartusche 50 ml
BA40XX618	Handpistole Kartusche 50 ml
BA40XX620	Klebekoffer mit Klebstoffkartusche 250 ml
BA40XX622	Working Kit mit Klebstoffkartusche 250 ml
BA40XX628	Handpistole Kartusche 250 ml
BA40XX630	Klebstoff SikaFast Dualspritze 10 ml
BA40XX632	Working Kit Mini mit Klebstoff Dualspritze 10 ml