bodenschatz

Portabicchieri doppio, BA21VC215

Serie	Chic 22
Tipo	Porta bicchiere et porta bicchiere doppio
Materiale	cromato
Colore	Vetro trasparente
Sanitas-Troesch N.	4134 556.501.000
Team N.	511229.501.000

Descrizione del prodotto

CHIC22 Portabicchieri doppio vetro trasparente Montaggio Adesio per incollaggio o foratura incl. materiale di fissaggio (senza adesivo) Quantità di riempimento adesivo: 2.25 ml SikaFast

Immagine del prodotto



Disegno tecnico

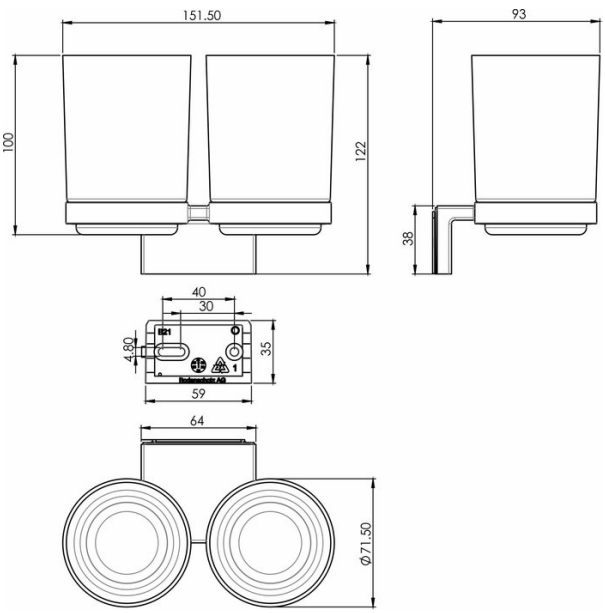

Istruzioni per la cura

Vedi sotto bodenschatz.ch/it-ch/service/pulizia-cura/

Ricambi e accessori

BA21XX801	Bicchiere trasparente e corpo distributore sapone
BA21XX821	Flangia a muro per incollare/forare CHIC22

BA21XX826	Inserto di plastica per bicchiere et porta sapone
BA40IN905	Set per montaggio viti testa bombata a forare
BA40XX600	Starter Kit cartuccia adesivo 50 ml
BA40XX610	Valigia adesivo cartuccia adesivo 50 ml
BA40XX612	Starter Kit con cartuccia adesivo 50 ml
BA40XX618	Pistola cartuccia 50 ml
BA40XX620	Valigia adesivo cartuccia adesivo 250 ml
BA40XX622	Working Kit cartuccia 250 ml
BA40XX628	Pistola cartuccia 250 ml
BA40XX630	Adesivo SikaFast Doppia siringa 10 ml
BA40XX632	Working Kit Mini doppia siringa adesiva 10 ml