bodenschatz

Porte-savon incassable, BA21VC521

Série	Chic 22
Type	Porte-savon et distributeur de savon
Matière	chromé
Couleur	Tritan
Sanitas-Troesch No.	4134 532.501.000
Team No.	511252.501.000

Description du produit

CHIC22 Porte-savon verre clair verre en Tritan incassable, sans BPA Montage Adesio pour collage ou perçage incl. matériel de fixation (sans colle) Qté d'adhesif de remplissage: 2.25 ml SikaFast

Image du produit



Dessins techniques

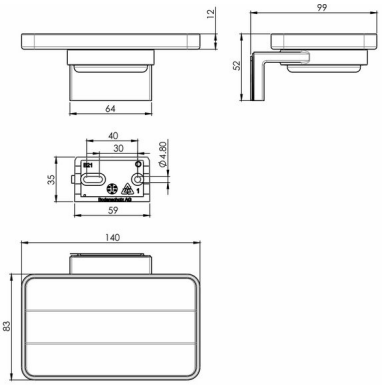

Instructions de soins

Consulter notre site Internet bodenschatz.ch/fr-ch/service/conseils-generaux-de-nettoyage/

Pièces détachées et accessoires

BA21XX807	Jatte à savon incassable
BA21XX821	Support murale pour collage/perçage CHIC22
BA21XX826	Insert matière synthétique

BA40XX600	Starter Kit cartouche adhésif à 50ml
BA40XX610	Valise adhésif cartouche adhésif à 50ml
BA40XX612	Working Kit avec cartouche adhésif à 50ml
BA40XX618	Pistolet cartouche 50 ml
BA40XX620	Valise adhésif cartouche adhésif à 250ml
BA40XX622	Working Kit cartouche à 250ml
BA40XX628	Pistolet cartouche 250 ml
BA40XX630	Adhésif SikaFast double seringue 10 ml
BA40XX632	Wokring Kit Mini double seringue adhésif 10 ml