bodenschatz

Portasapone, BA21VC221

Serie	Chic 22
Tipo	Portasapone et distributore di sapone
Materiale	cromato
Colore	Vetro trasparente
Sanitas-Troesch N.	4134 530.501.000
Team N.	511250.501.000

Descrizione del prodotto

CHIC22 Portasapone vetro trasparente Montaggio Adesio per incollaggio o foratura incl. materiale di fissaggio (senza adesivo) Quantità di riempimento adesivo: 2.25 ml SikaFast

Immagine del prodotto



Disegno tecnico

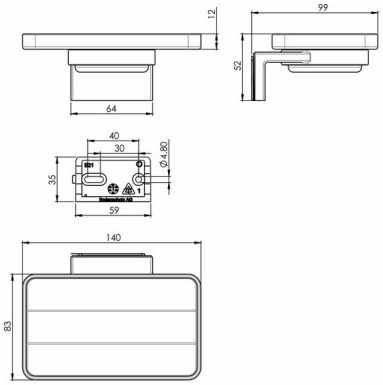

Istruzioni per la cura

Vedi sotto bodenschatz.ch/it-ch/service/pulizia-cura/

Ricambi e accessori

BA21XX805	Portasapone trasparente
BA21XX821	Flangia a muro per incollare/forare CHIC22
BA21XX826	Inserto di plastica per bicchiere et porta sapone
BA40IN905	Set per montaggio viti testa bombata a forare
BA40XX600	Starter Kit cartuccia adesivo 50 ml

BA40XX610	Valigia adesivo cartuccia adesivo 50 ml
BA40XX612	Starter Kit con cartuccia adesivo 50 ml
BA40XX618	Pistola cartuccia 50 ml
BA40XX620	Valigia adesivo cartuccia adesivo 250 ml
BA40XX622	Working Kit cartuccia 250 ml
BA40XX628	Pistola cartuccia 250 ml
BA40XX630	Adesivo SikaFast Doppia siringa 10 ml
BA40XX632	Working Kit Mini doppia siringa adesiva 10 ml