bodenschatz

Verre clair et récipient distributeur de savon, BA21XX801

Série	
Type	Accessoires universels
Sanitas-Troesch No.	4921 553.000.000
Team No.	051328.000.000

Description du produit

Verre claire et récipient du distributeur de savon Contenu 0.28 l CHIC22

Image du produit



Dessins techniques

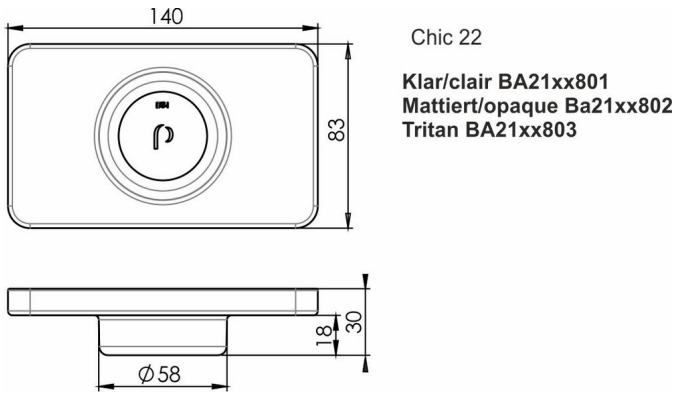

Instructions de soins

Consulter notre site Internet bodenschatz.ch/fr-ch/service/conseils-generaux-de-nettoyage/

Pièces détachées et accessoires

BA21XX826	Insert matière synthétique