Schmidlin™

Massskizze
Schmidlin VIVA 170x90 cm

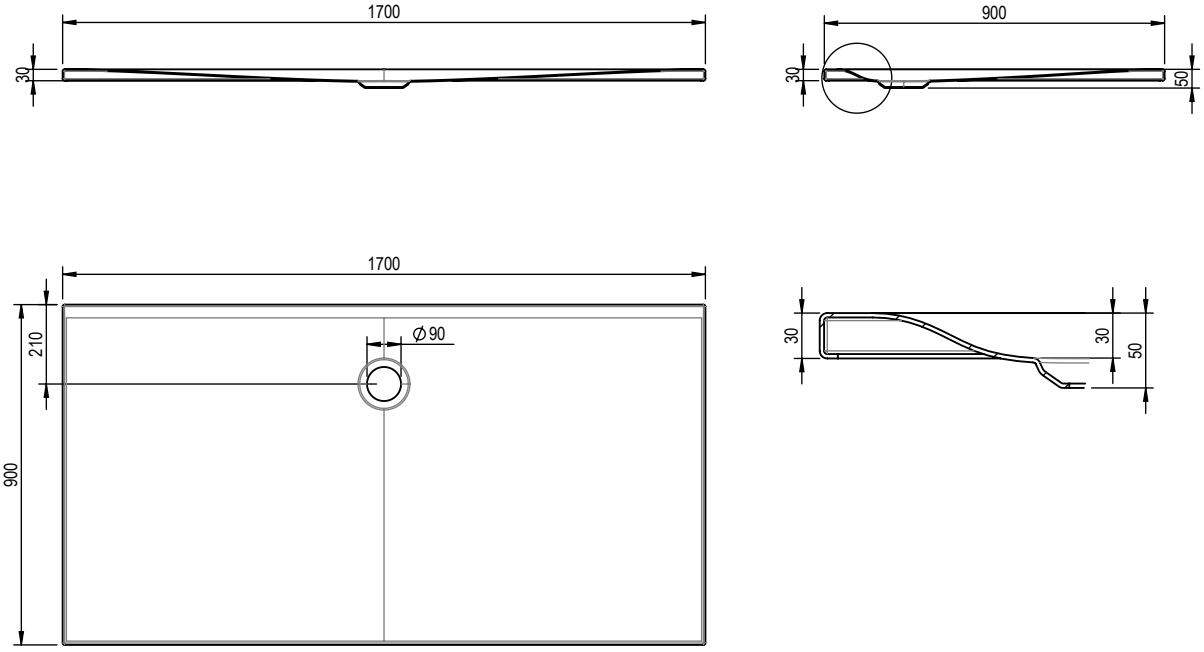

Artikel-Nr.: 1848-0001 **SGVSB-Nr.:** 146087 **ST-Nr.:**-

Optionen	Zubehör
• Mit Zargen • Farbklasse I, II, III, IV, V • ANTIGLISS PRO • GLASUR PLUS	• Montagesystem Schmidlin OMNIA (SIA 181) • Montagesystem Schmidlin FLOOR (SIA 181)

Ab- und Überlaufgarnituren

- Ablaufgarnitur Schmidlin FLOOR
- Ablaufgarnitur Schmidlin FLOOR/VIVA
- Ablaufgarnitur Schmidlin FLOOR/VIVA FLAT