Schmidlin ELEMENT

Handtuchhalter, magnetisch
Porte-serviette, magnétique
Portasciugamani, magnetico

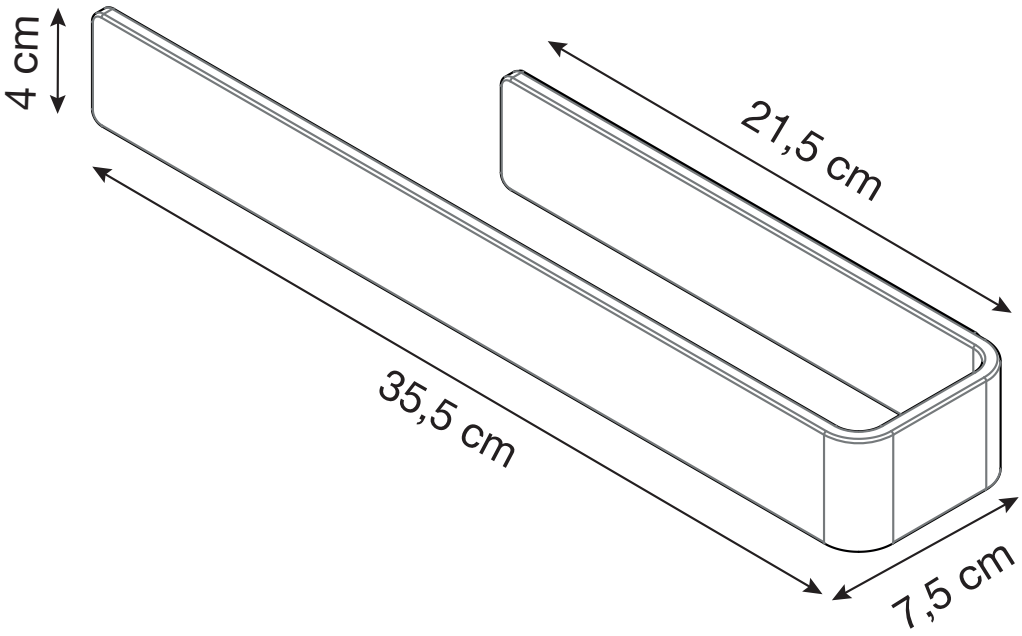

Schmidlin ELEMENT Handtuchhalter

Passend zu allen Schmidlin Waschtischen für Wandmontage und allen Produkten der Designlinie Schmidlin ELEMENT.

Verchromt

Magnetisch

Länge 35,5 cm

Höhe 4 cm

Tiefe 7,5 cm

Schmidlin ELEMENT Porte-serviette

Convient pour tous les lavabos Schmidlin pour montage mural et tous les produits de la ligne Schmidlin ELEMENT.

Chromé

Magnétique

Longueur 35,5 cm

Hauteur 4 cm

Profondeur 7,5 cm

Schmidlin ELEMENT Portasciugamani

Per tutti i lavabo a muro Schmidlin e tutti i prodotti della linea Schmidlin ELEMENT.

Cromato

Magnetico

Lunghezza 35,5 cm

Altezza 4 cm

Profondità 7,5 cm

Technische Änderungen vorbehalten
Sous réserve de modifications

03 / 2018