Schmidlin™

Massskizze
Schmidlin RIVA 180x80x45 cm

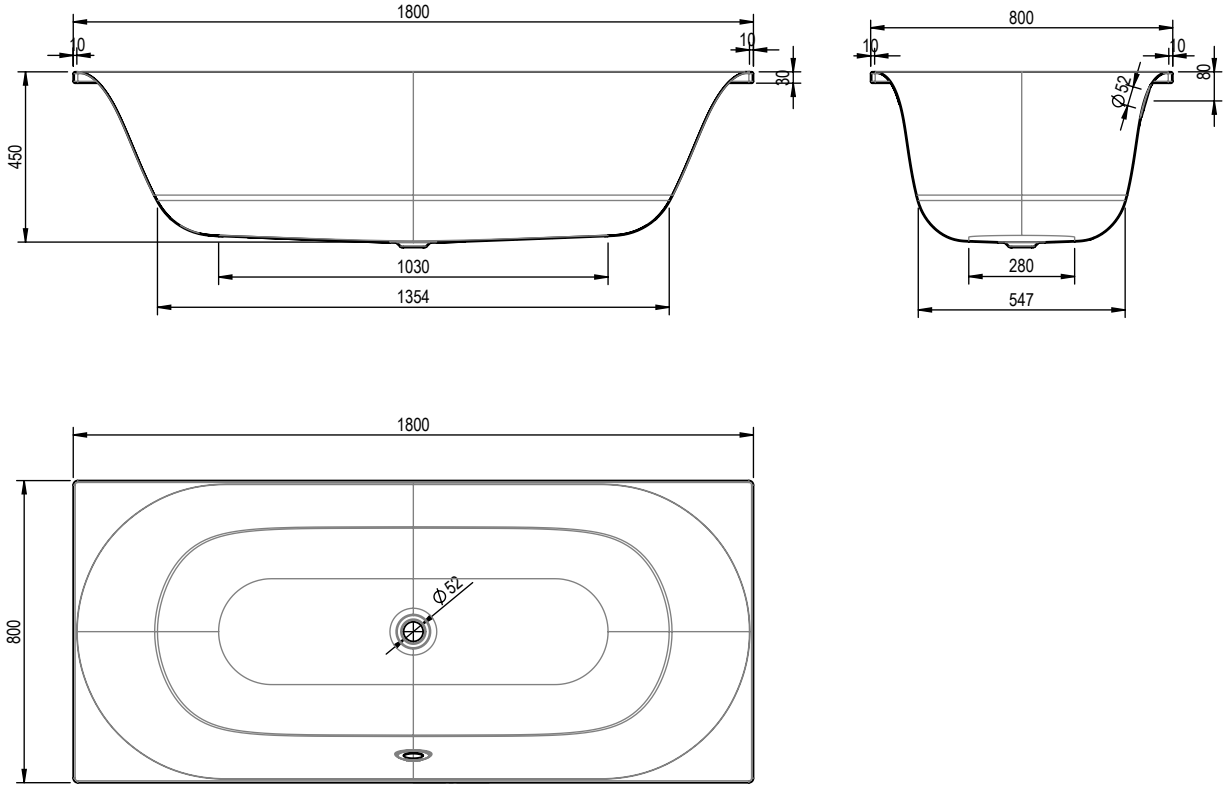

Artikel-Nr.: 1497-0001 **SGVSB-Nr.:** 111288 **ST-Nr.:**1111528 **Nutzinhalt**:** 177 Liter

Optionen

- Farbklasse I, II, III, IV
- ANTIGLISS PRO
- GLASUR PLUS
- Griff SAFE (1 Stück)
- Lochbohrung für Schmidlin TOUCH CONTROL
- Einlaufgarnitur Schmidlin SPLASH
- Schmidlin SOUNDBOX

Zubehör

- Schmidlin Badewannen-Montagesystem (SIA 181)
- Schmidlin Badewannen-Montagesystem (SIA 181), mit Dichtband
- Schmidlin Schürzensets (SIA 181)

Whirlsysteme

- JET
- SPA
- JET+SPA
- SILENT
- AQUA SILENT
- HYDRO SILK

Ab- und Überlaufgarnituren

- Schmidlin HIGH FIVE 52
- Schmidlin HIGH FIVE 52 Trio
- Schmidlin SPRING 50
- Viega Multiplex
- Viega Multiplex Trio