Schmidlin VIVA

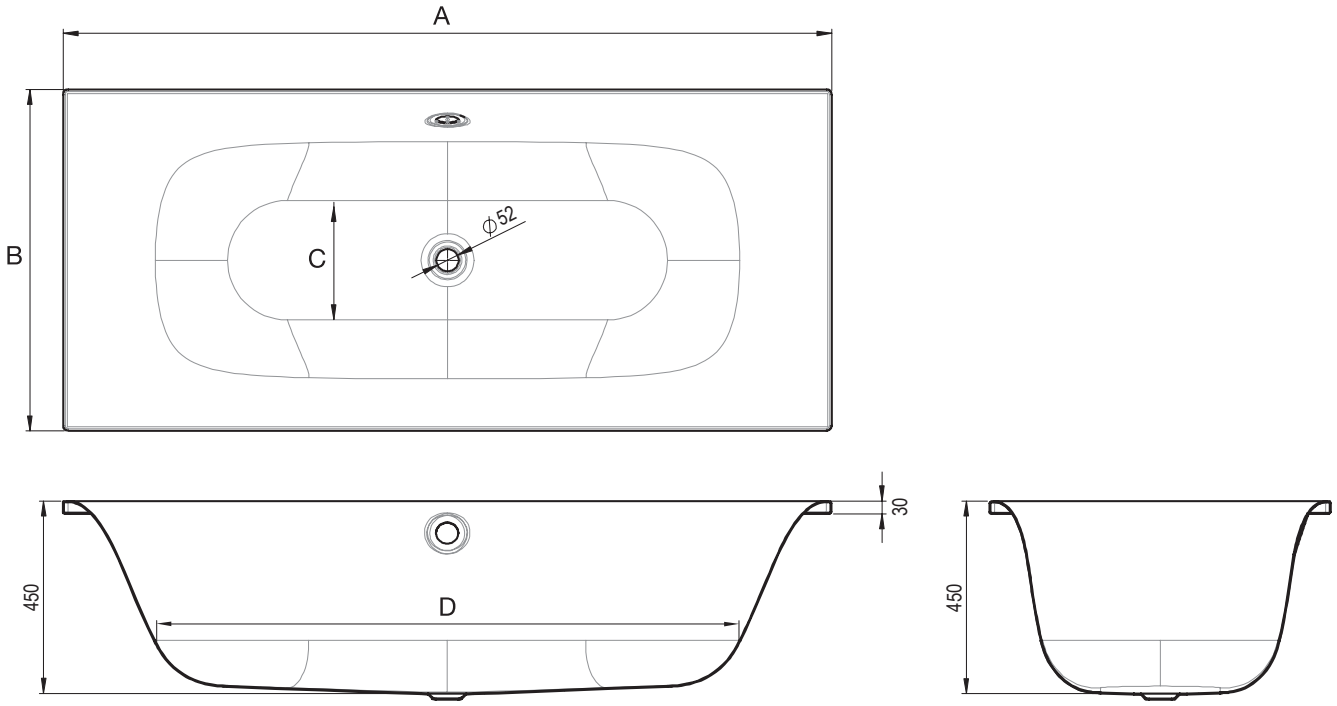

Grössen in cm	A	B	C	D	Nutzinhalt
170 x 75 x 45 cm	170	75	50,5	127	156 Liter
180 x 80 x 45 cm	180	80	54,5	134,5	185 Liter
190 x 90 x 45 cm	190	90	61,5	142	234 LIter

Optionen

- ANTIGLISS
- GLASUR PLUS
- Whirlsystem JET / SPA / JET+SPA / SILENT / AQUA SILENT

Zubehör

- Montagesystem (SIA 181)

Technische Aenderungen vorbehalten

01 / 2018

Schmidlin™