Schmidlin ORBIS Wandbecken 45 cm

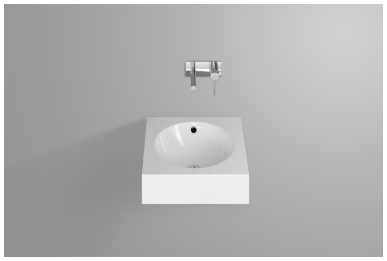

ORBIS Waschtisch 45x45x12,5
mit Überlauf, inkl. Befestigungsmaterial
und Überlaufgarnitur

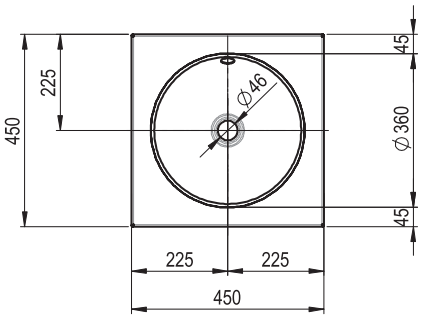

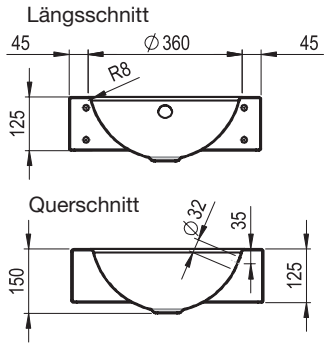

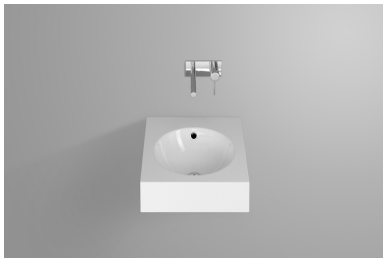

ORBIS Waschtisch 45x50x12,5
mit Überlauf, inkl. Befestigungsmaterial
und Überlaufgarnitur

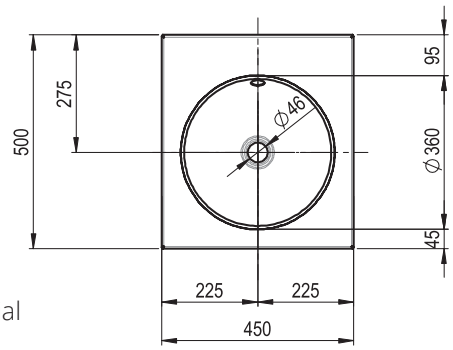

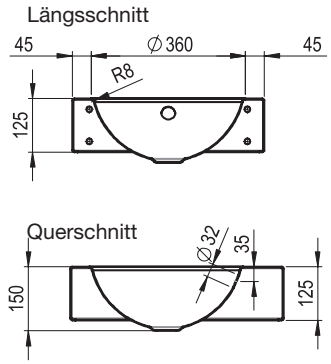

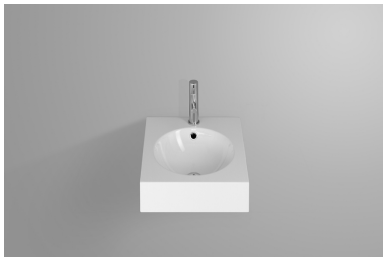

ORBIS Waschtisch 45x50x12,5
mit Armaturenloch, mit Überlauf,
inkl. Befestigungsmaterial und Überlaufgarnitur

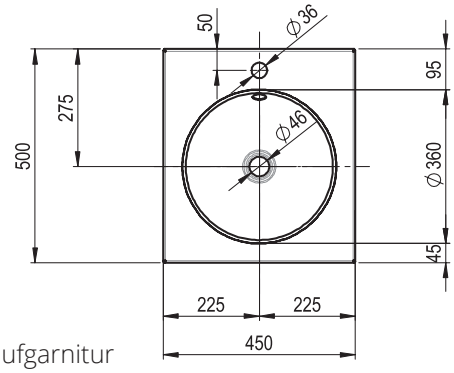

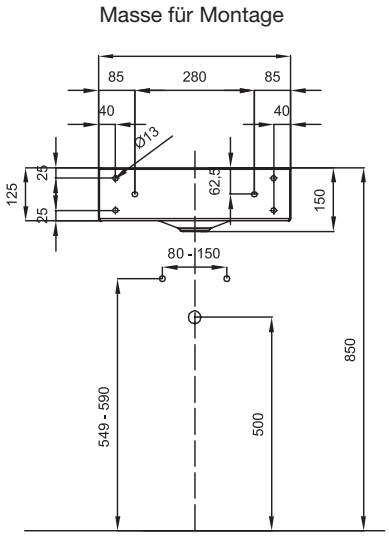

Optionen

Armaturenlöcher
ohne Überlaufloch (mit Geberit Clou System)
Überlauf vorne
Waschbecken nach Mass
GLASUR PLUS

Zubehör

Pushventil mit Ablaufdeckel verchromt

Schmidlin™

Schmidlin ORBIS Wandbecken 60 cm

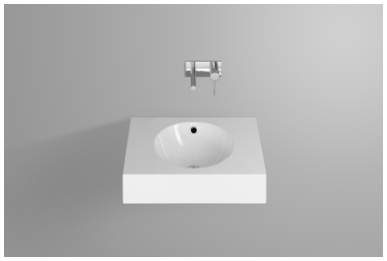

ORBIS Waschtisch 60x45x12,5
mit Überlauf, inkl. Befestigungsmaterial
und Überlaufgarnitur

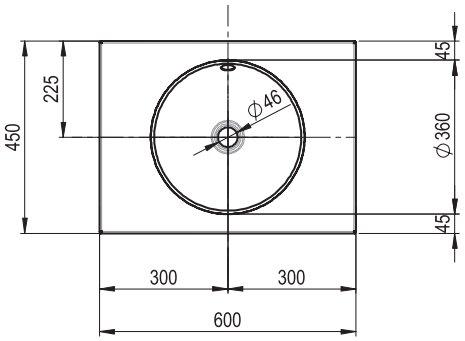

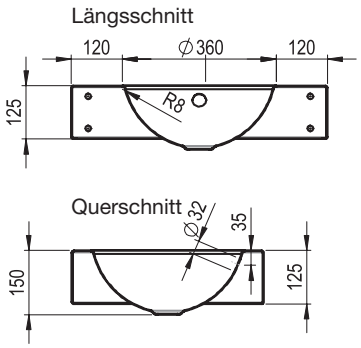

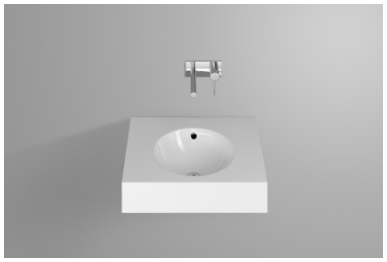

ORBIS Waschtisch 60x50x12,5
mit Überlauf, inkl. Befestigungsmaterial
und Überlaufgarnitur

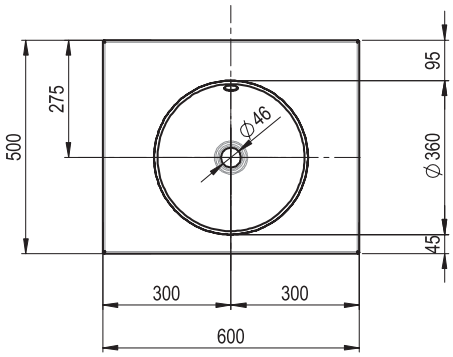

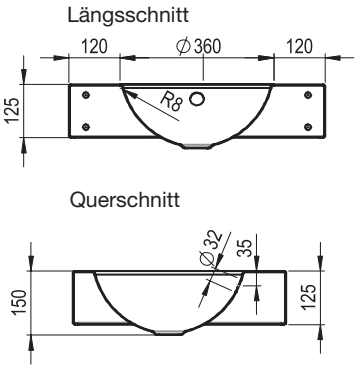

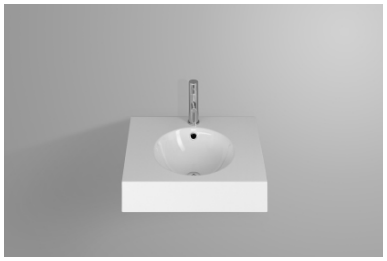

ORBIS Waschtisch 60x50x12,5
mit Armaturenloch,
mit Überlauf, inkl. Befestigungsmaterial
und Überlaufgarnitur

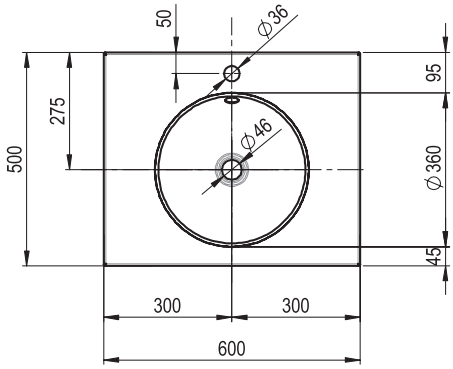

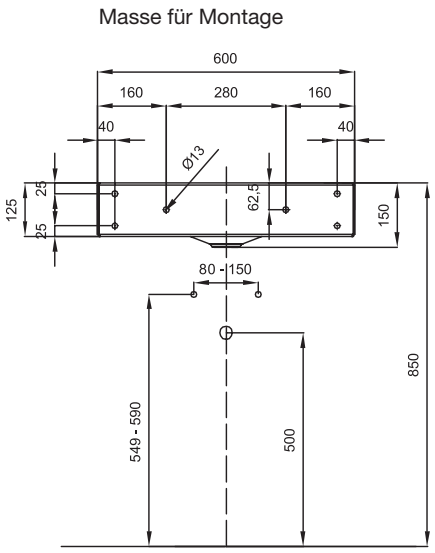

Optionen

Armaturenlöcher
ohne Überlaufloch (mit Geberit Clou System)
Überlauf vorne
Waschbecken nach Mass
GLASUR PLUS

Zubehör

Pushventil mit Ablaufdeckel verchromt

Schmidlin™

Schmidlin ORBIS Wandbecken 80 cm

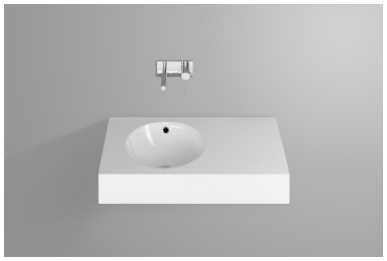

ORBIS Waschtisch 80x45x12,5
Becken links, mit Überlauf,
inkl. Befestigungsmaterial
und Überlaufgarnitur

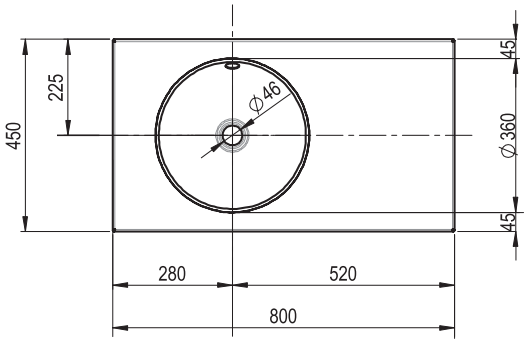

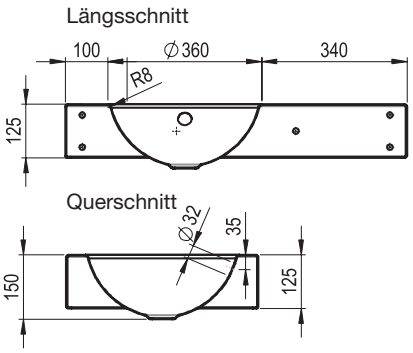

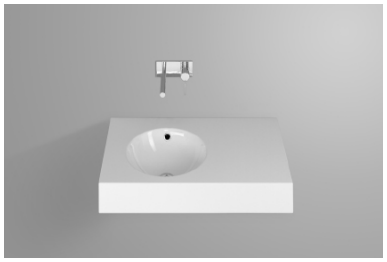

ORBIS Waschtisch 80x50x12,5
Becken links, mit Überlauf,
inkl. Befestigungsmaterial
und Überlaufgarnitur

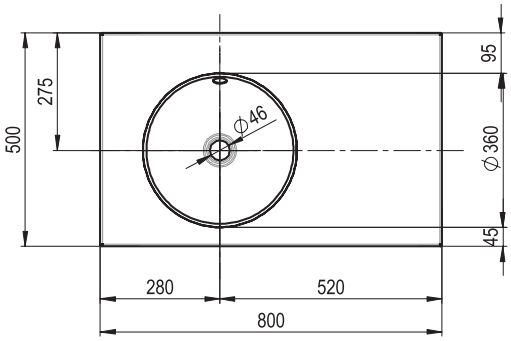

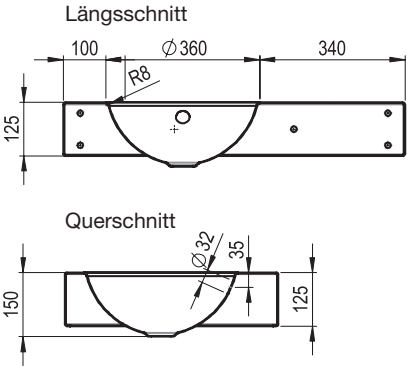

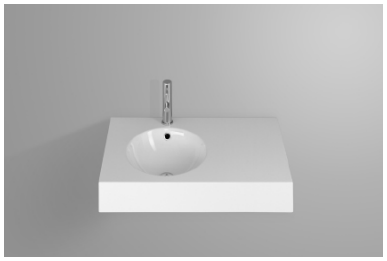

ORBIS Waschtisch 80x50x12,5
mit Armaturenloch, Becken links,
mit Überlauf, inkl. Befestigungsmaterial
und Überlaufgarnitur

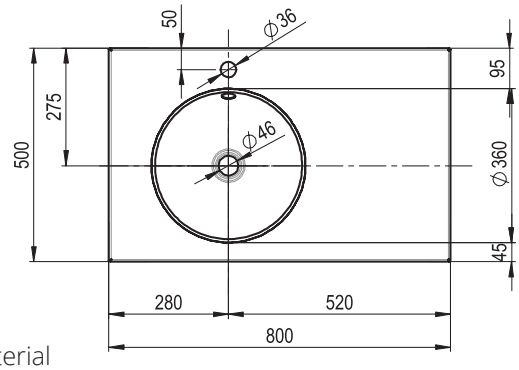

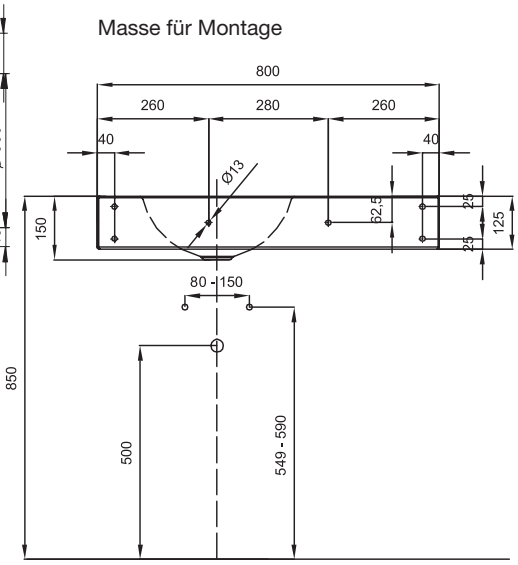

Optionen

Armaturenlöcher
ohne Überlaufloch (mit Geberit Clou System)
Überlauf vorne
Waschbecken nach Mass
GLASUR PLUS

Zubehör

Pushventil mit Ablaufdeckel verchromt

Schmidlin™

Schmidlin ORBIS Wandbecken 80 cm

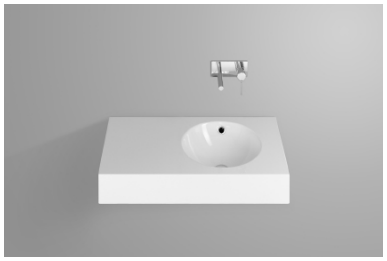

ORBIS Waschtisch 80x45x12,5
Becken rechts, mit Überlauf,
inkl. Befestigungsmaterial
und Überlaufgarnitur

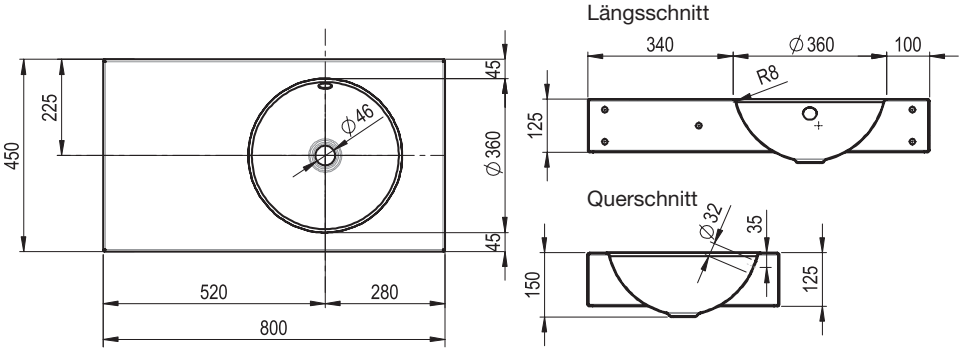

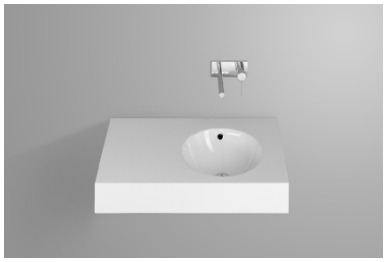

ORBIS Waschtisch 80x50x12,5
Becken rechts, mit Überlauf,
inkl. Befestigungsmaterial
und Überlaufgarnitur

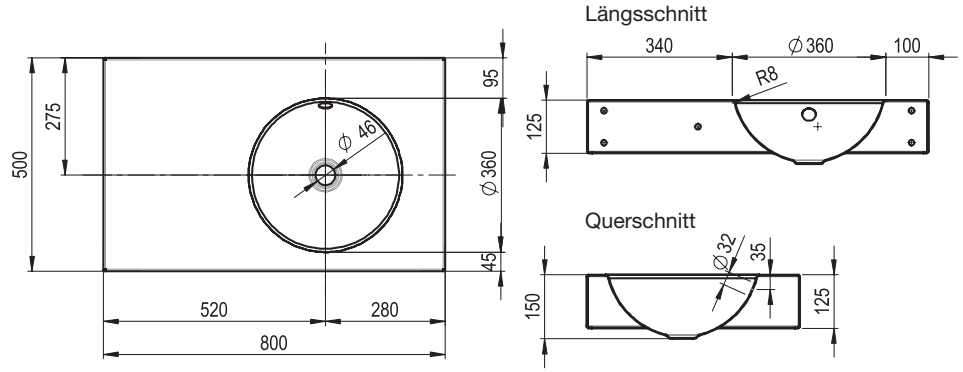

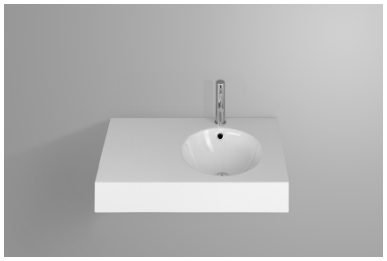

ORBIS Waschtisch 80x50x12,5
mit Armaturenloch, Becken rechts,
mit Überlauf, inkl. Befestigungsmaterial
und Überlaufgarnitur

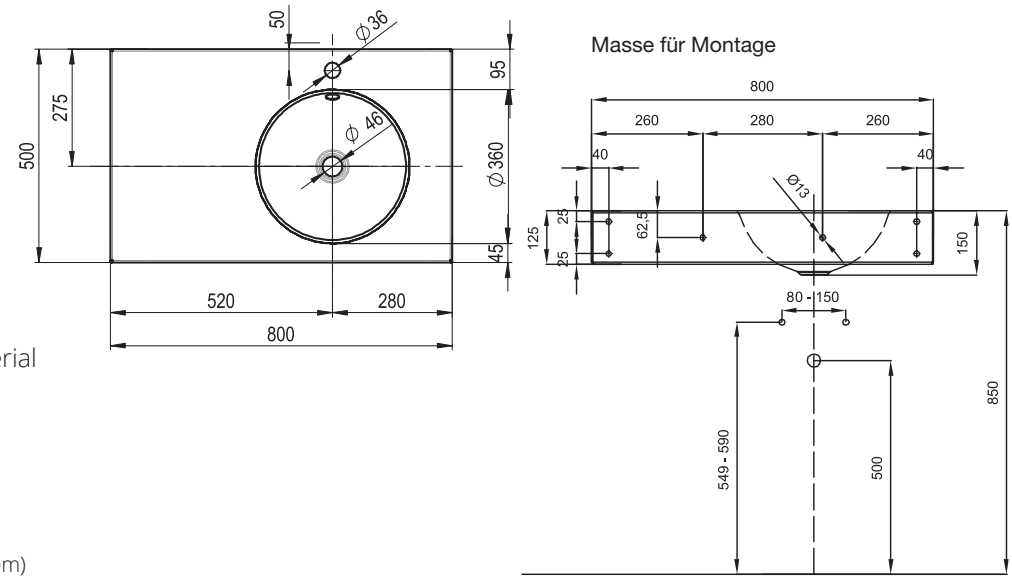

Optionen

Armaturenlöcher
ohne Überlaufloch (mit Geberit Clou System)
Überlauf vorne
Waschbecken nach Mass
GLASUR PLUS

Zubehör

Pushventil mit Ablaufdeckel verchromt

Schmidlin™

Schmidlin ORBIS Wandbecken 100 cm

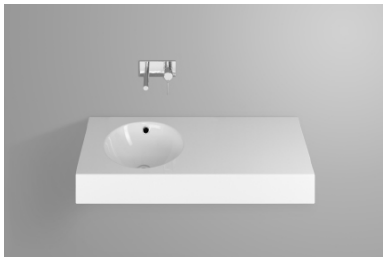

ORBIS Waschtisch 100x45x12,5
Becken links, mit Überlauf,
inkl. Befestigungsmaterial
und Überlaufgarnitur

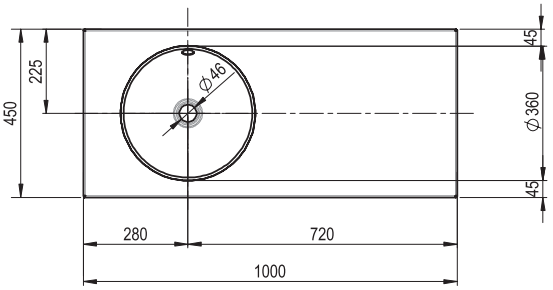

Längsschnitt

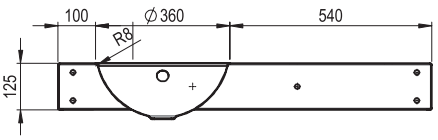

Querschnitt

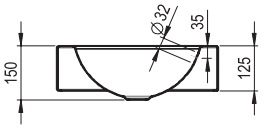

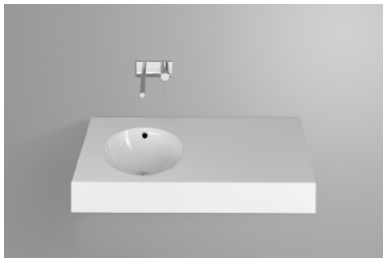

ORBIS Waschtisch 100x50x12,5
Becken links, mit Überlauf,
inkl. Befestigungsmaterial
und Überlaufgarnitur

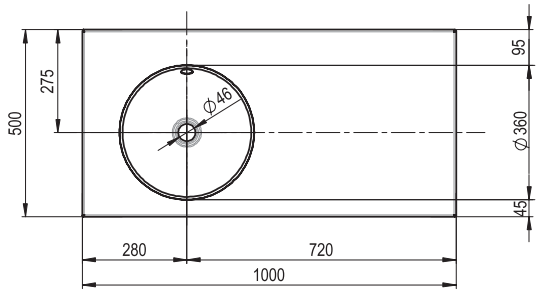

Längsschnitt

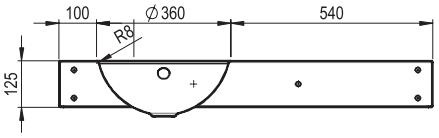

Querschnitt

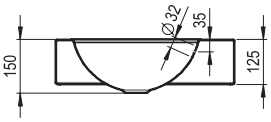

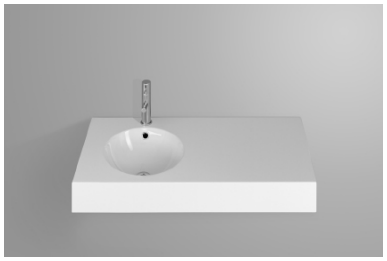

ORBIS Waschtisch 100x50x12,5
mit Armaturenloch, Becken links,
mit Überlauf, inkl. Befestigungsmaterial
und Überlaufgarnitur

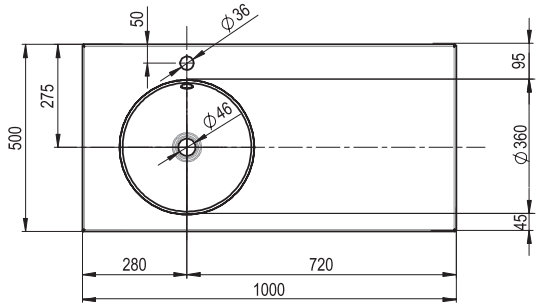

Masse für Montage

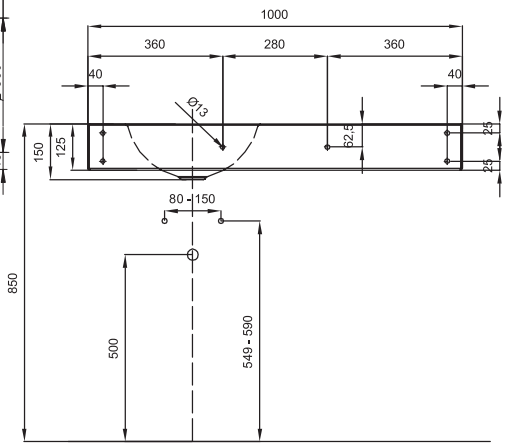

Optionen

Armaturenlöcher
ohne Überlaufloch (mit Geberit Clou System)
Überlauf vorne
Waschbecken nach Mass
GLASUR PLUS

Zubehör

Pushventil mit Ablaufdeckel verchromt

Schmidlin™

Schmidlin ORBIS Wandbecken 100 cm



ORBIS Waschtisch 100x45x12,5
Becken rechts, mit Überlauf,
inkl. Befestigungsmaterial
und Überlaufgarnitur

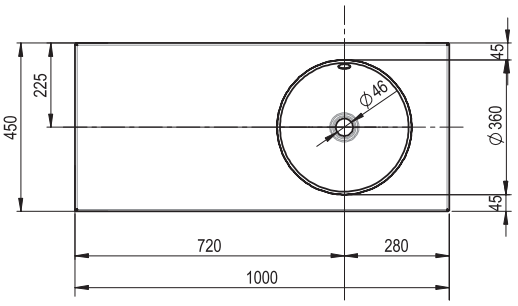

Längsschnitt

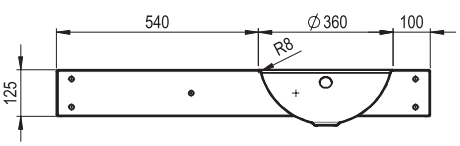

Querschnitt

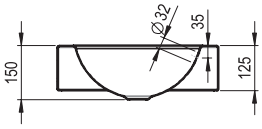

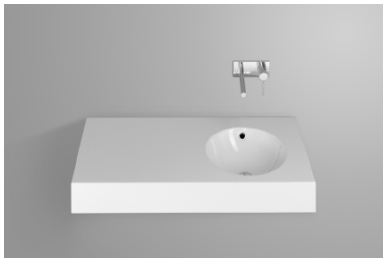

ORBIS Waschtisch 100x50x12,5
Becken rechts, mit Überlauf,
inkl. Befestigungsmaterial
und Überlaufgarnitur

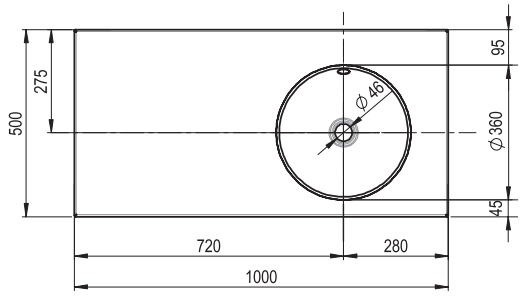

Längsschnitt

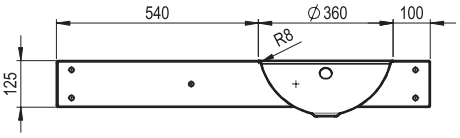

Querschnitt

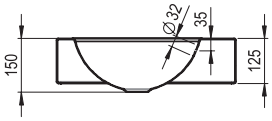

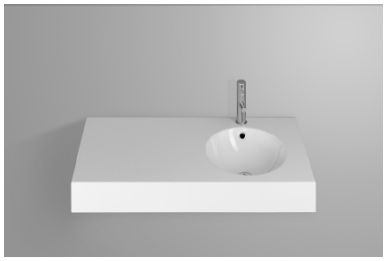

ORBIS Waschtisch 100x50x12,5
mit Armaturenloch, Becken rechts,
mit Überlauf, inkl. Befestigungsmaterial
und Überlaufgarnitur

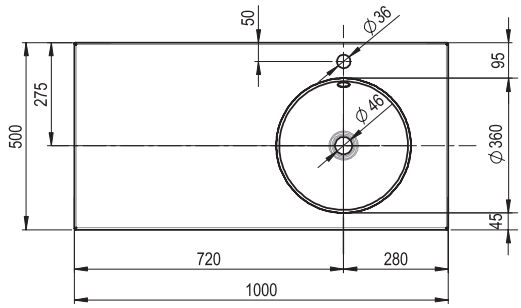

Masse für Montage

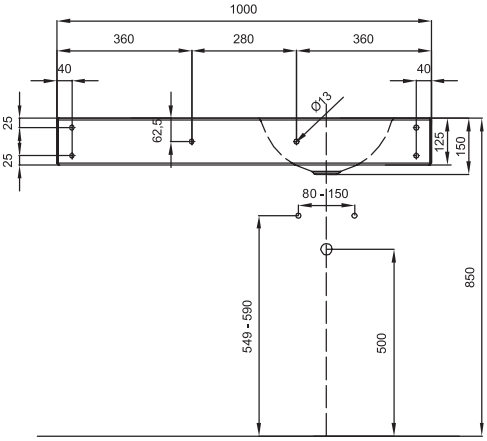

Optionen

Armaturenlöcher
ohne Überlaufloch (mit Geberit Clou System)
Überlauf vorne
Waschbecken nach Mass
GLASUR PLUS

Zubehör

Pushventil mit Ablaufdeckel verchromt

Schmidlin™

Schmidlin ORBIS Wandbecken 130 cm



ORBIS Doppel-Waschtisch 130x45x12,5
mit Überlauf, inkl. Befestigungsmaterial
und Überlaufgarnitur

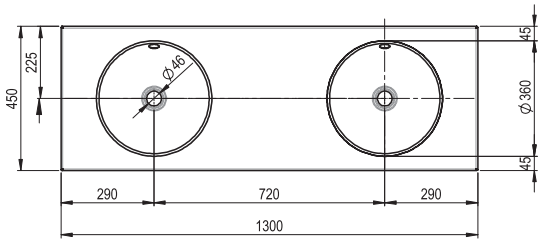

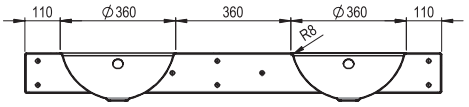

Längsschnitt

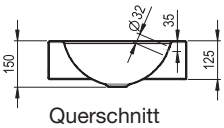

Querschnitt



ORBIS Doppel-Waschtisch 130x50x12,5
mit Überlauf, inkl. Befestigungsmaterial
und Überlaufgarnitur

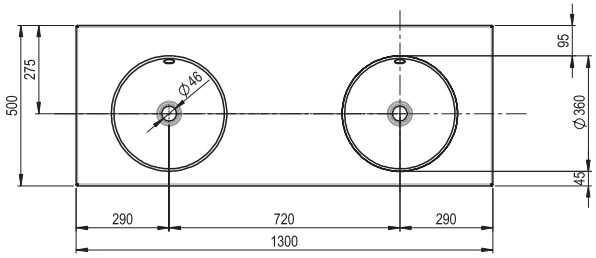

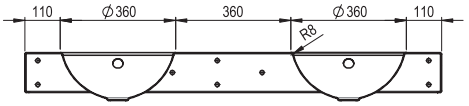

Längsschnitt

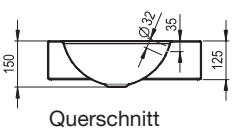

Querschnitt

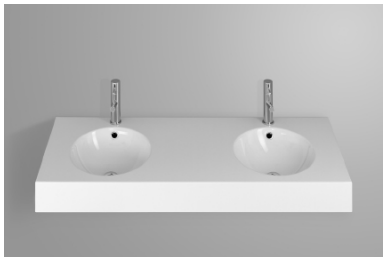

ORBIS Doppel-Waschtisch 130x50x12,5
mit 2 Armaturenlöchern, mit Überlauf,
inkl. Befestigungsmaterial und
Überlaufgarnitur

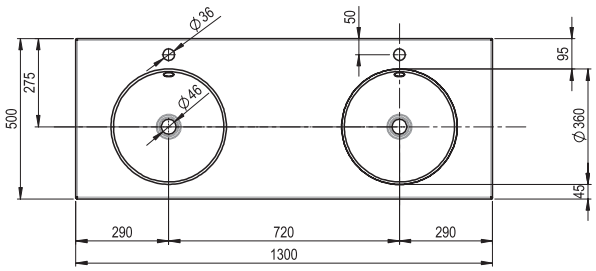

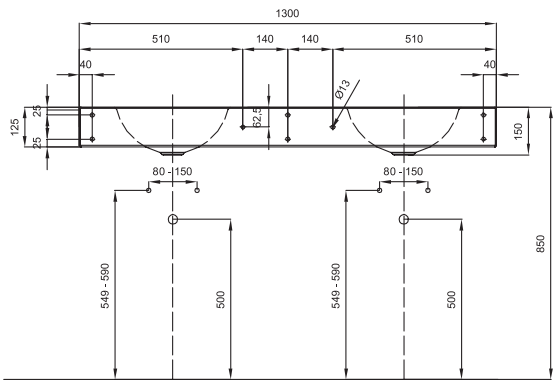

Masse für Montage

Optionen

Armaturenlöcher
ohne Überlaufloch (mit Geberit Clou System)
Überlauf vorne
Waschbecken nach Mass
GLASUR PLUS

Zubehör

Pushventil mit Ablaufdeckel verchromt

Schmidlin™

Schmidlin ORBIS Wandbecken 140 cm



ORBIS Doppel-Waschtisch 140x45x12,5
mit Überlauf, inkl. Befestigungsmaterial
und Überlaufgarnitur

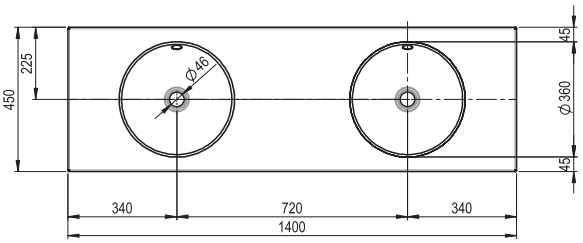

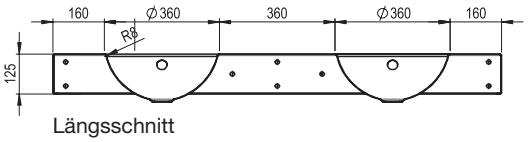

Längsschnitt

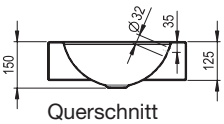

Querschnitt



ORBIS Doppel-Waschtisch 140x50x12,5
mit Überlauf, inkl. Befestigungsmaterial
und Überlaufgarnitur

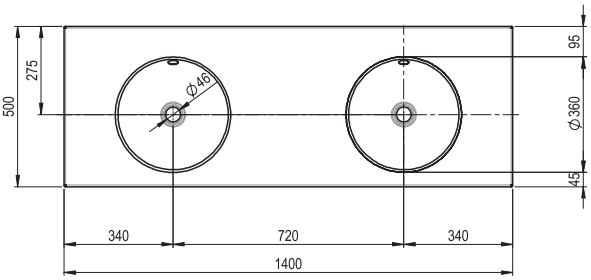

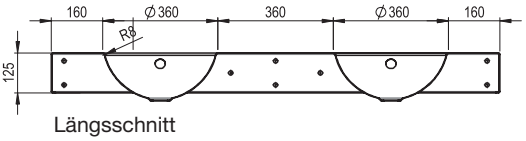

Längsschnitt

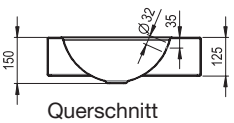

Querschnitt

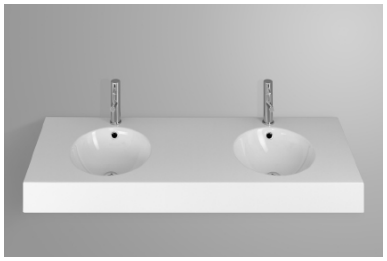

ORBIS Doppel-Waschtisch 140x50x12,5
mit 2 Armaturenlöchern, mit Überlauf,
inkl. Befestigungsmaterial
und Überlaufgarnitur

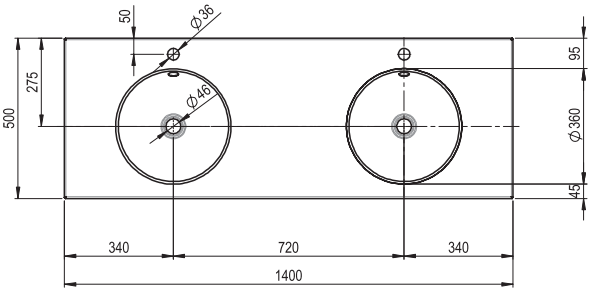

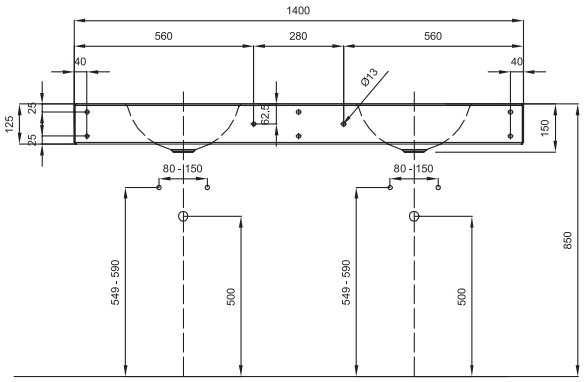

Masse für Montage

Optionen

Armaturenlöcher
ohne Überlaufloch (mit Geberit Clou System)
Überlauf vorne
Waschbecken nach Mass
GLASUR PLUS

Zubehör

Pushventil mit Ablaufdeckel verchromt

Schmidlin™

Technische Aenderungen vorbehalten