Schmidlin™

Massskizze
Schmidlin DW superflach 140x80x3,5 cm

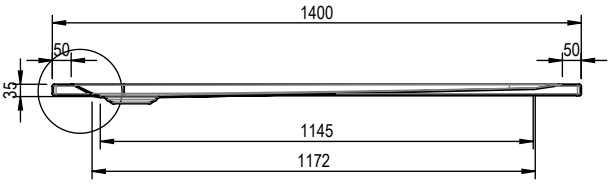

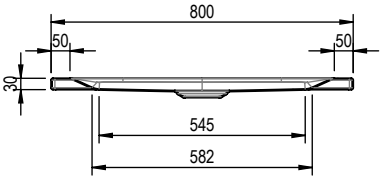

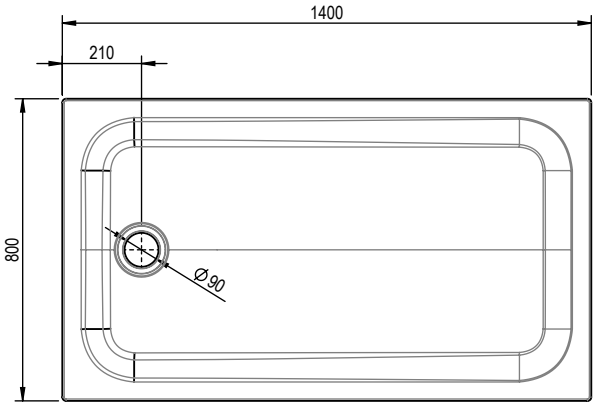

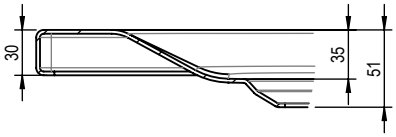

Artikel-Nr.: 1408-0001 **SGVSB-Nr.:** 141120 **ST-Nr.:** 1311457

Optionen

- Mit Zargen (inkl. Duschwannen-Montagerahmen)
- Farbklasse I, II, III, IV
- ANTIGLISS / ANTIGLISS PRO
- GLASUR PLUS
- Speziallänge -2/+5 cm (beidseitig von -1 bis +2,5cm)
- Scharfkantige Ecke (Radius 5 mm)
- Geschnittene Ecke
- Abgerundete Ecke
- Schürze(n) 50 mm
- <PARA >Spezialanfertigung

Zubehör

- Duschwannen-Fusset 4/6/8 (SIA 181), mit/ohne Dichtband
- Duschwannen-Montagerahmen (SIA 181)
- Montagesystem Schmidlin OMNIA (SIA 181)
- Schmidlin Zargen-Montagewinkel (SIA 181), Satz (4 Stück)
- Zargengummiprofil

Ab- und Überlaufgarnituren

- Ablaufgarnitur Schmidlin VERTICAL
- Ablaufgarnitur Viega Tempoplex
- Ablaufgarnitur Viega Tempoplex Plus