Schmidlin™

Massskizze
Schmidlin FLOOR 140x80x2,5 cm

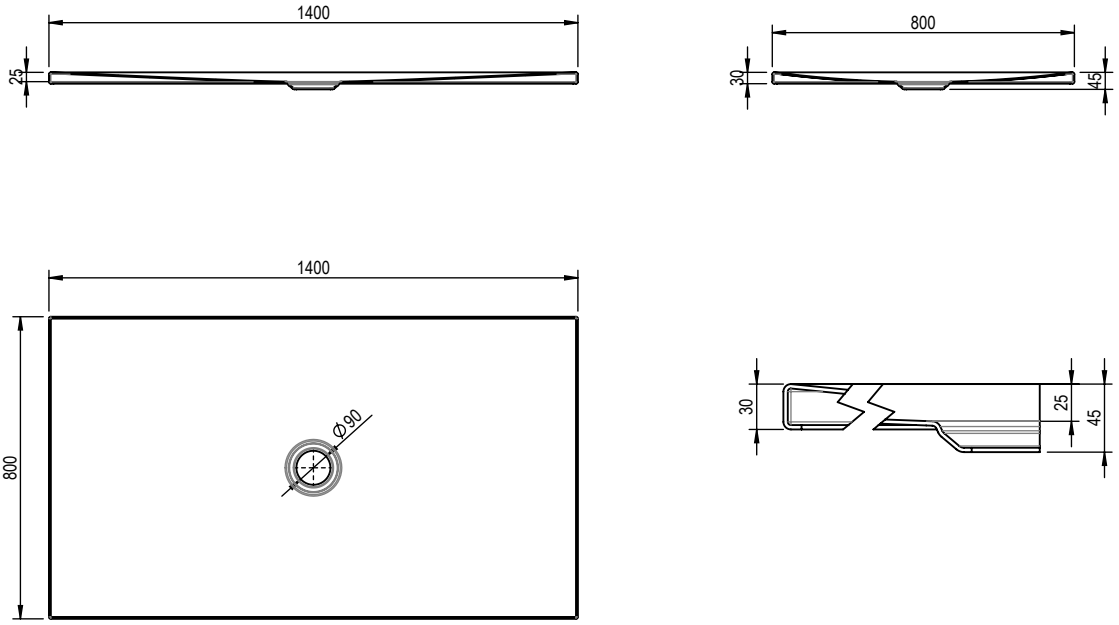

Artikel-Nr.: 1383-0001 **SGVSB-Nr.:** 146409 **ST-Nr.:** 1311628

Optionen	Zubehör
• Farbklasse I, II, III, IV, V • ANTIGLISS / ANTIGLISS PRO • GLASUR PLUS	• Montagesystem Schmidlin OMNIA (SIA 181) • Montagesystem Schmidlin FLOOR (SIA 181)

Ab- und Überlaufgarnituren

- Ablaufgarnitur Schmidlin FLOOR
- Ablaufgarnitur Schmidlin FLOOR/VIVA
- Ablaufgarnitur Schmidlin FLOOR/VIVA FLAT