Schmidlin™

Massskizze
Schmidlin NORM CLASSIC 180x75x45 cm

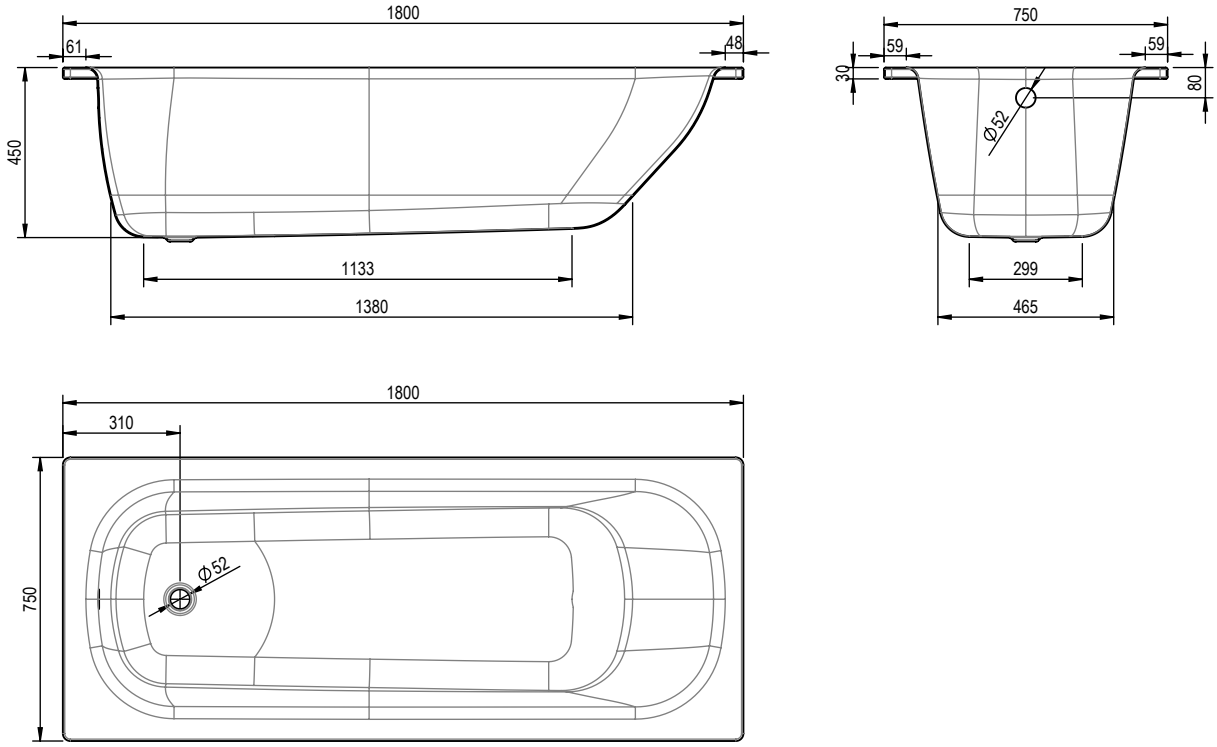

Artikel-Nr.: 1700-0001 **SGVSB-Nr.:** **ST-Nr.:** **Nutzinhalt**:** 165 Liter

Optionen

- Mit Zargen
- Farbklasse I, II, III, IV
- ANTIGLISS / ANTIGLISS PRO
- GLASUR PLUS
- Speziallänge -2/+5 cm (beidseitig von -1 bis +2,5cm)
- Griff SAFE (Paar)
- Lochbohrungen für Einlochmischer
- Runde Lochbohrung nach Mass
- Scharfkantige Ecke (Radius 5 mm)
- Geschnittene Ecke
- Abgerundete Ecke
- Einlaufgarnitur Schmidlin SPLASH
- Schmidlin SOUNDBOX
- Spezialanfertigung

Zubehör

- Schmidlin Badewannen-Montagesystem (SIA 181)
- Schmidlin Badewannen-Montagesystem (SIA 181), mit Dichtband
- Schmidlin Zargen-Montagewinkel (SIA 181), Satz (4 Stück)
- Zargengummiprofil

Whirlsysteme

- JET
- SPA
- JET+SPA
- SILENT
- AQUA SILENT
- VIKTOR RÖTHLIN EDITION
- HYDRO SILK

Ab- und Überlaufgarnituren

- Schmidlin HIGH FIVE 52
- Schmidlin HIGH FIVE 52 TRIO
- Schmidlin SPRING 50
- Viega Multiplex
- Viega Multiplex Trio