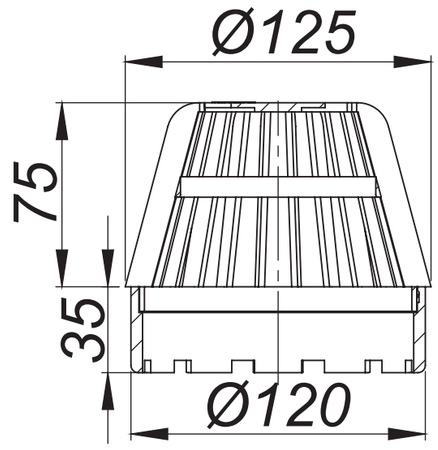
Ø125
75
35
Ø120

