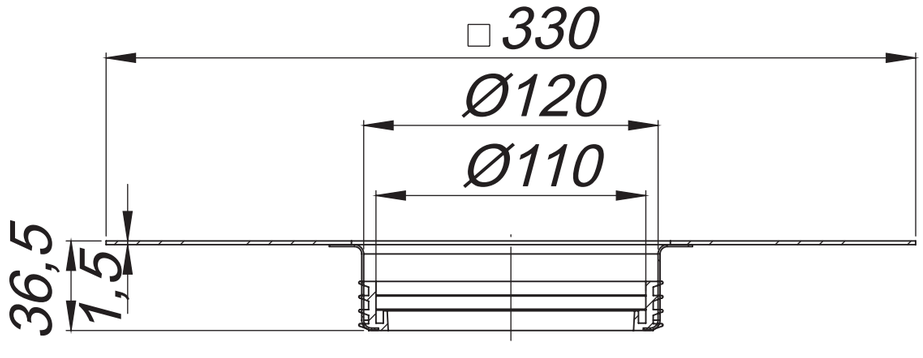
□330
Ø120
Ø110
36,5
1,5

