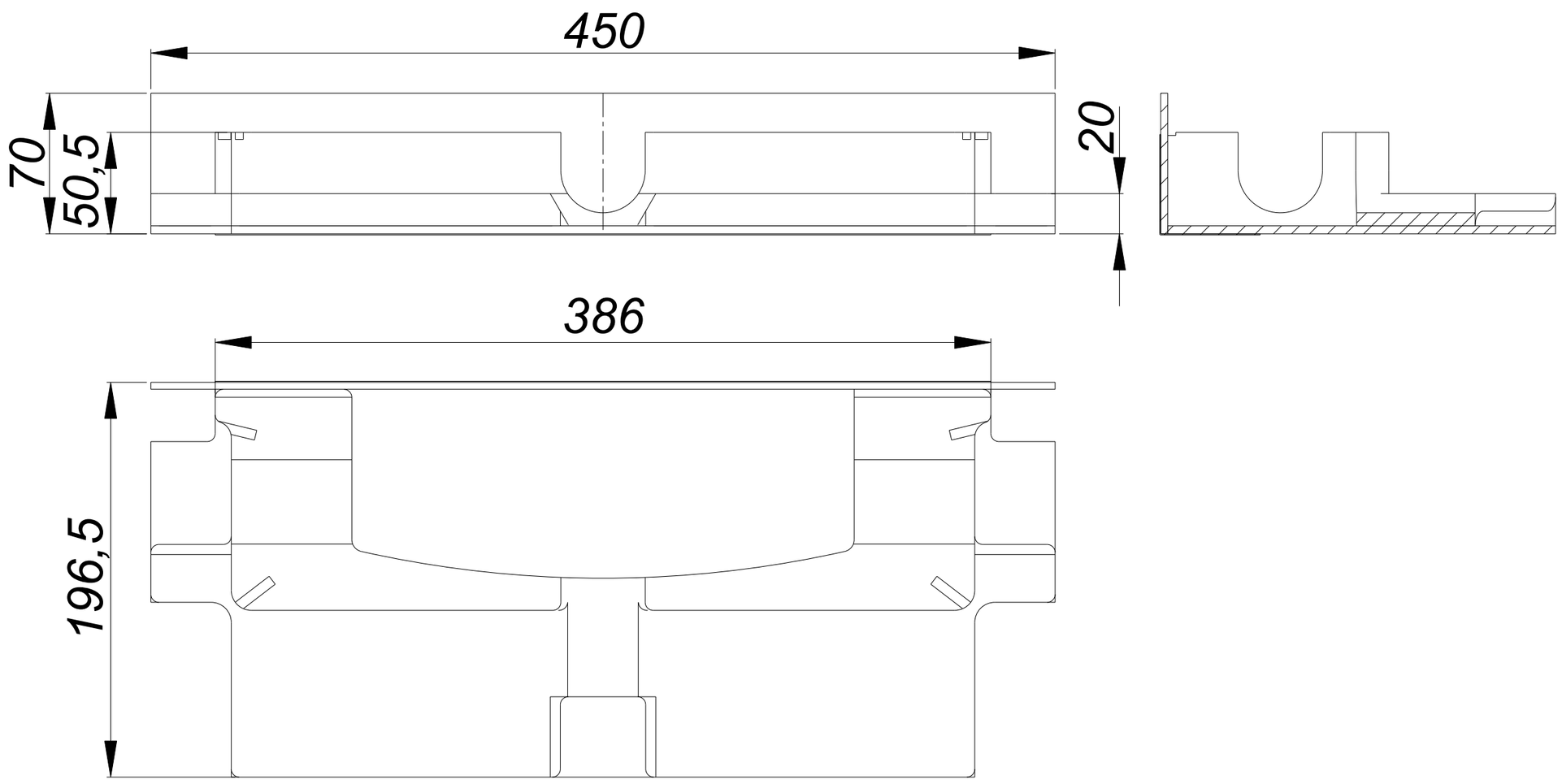
450
70
50,5
20
386
196,5