meier tobler

Cowa COMPACT Cell als Pufferspeicher

Die weltweit kompakteste Lösung der thermischen Energiespeicherung für moderne Heizsysteme.

Der Cowa COMPACT Cell Pufferspeicher ist speziell für die Anforderungen moderner Wärmepumpensysteme konzipiert. Durch die intelligente Kombination aus hoher Speichereffizienz und platzsparender Bauweise optimiert er die Wärmenutzung und sorgt für eine zuverlässige, nachhaltige Energieversorgung.

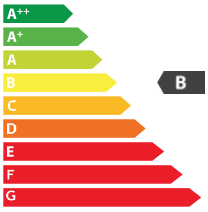

Aufgrund ihrer kompakten und kubischen Bauform kann die Cowa COMPACT Cell mühelos eingebracht werden. Die oben platzierten Anschlüsse erlauben eine zeitsparende und einfache Installation, auch in engen Techniknischen. Das modulare Design ermöglicht eine flexible Erweiterung der Speicherkapazität.

Die PCM-Technologie garantiert eine konstant hohe Entladetemperatur über den gesamten Phasenwechsel. Mit einer thermischen Speicherkapazität von bis zu 14 kWh stellt die COMPACT Cell auch bei höchstem Bedarf eine kontinuierliche Energieversorgung sicher.

Überschüssiger PV-Strom kann direkt über die Wärmepumpe oder mit der Kombination eines intelligenten Elektroheizstabs in thermische Energie umgewandelt und gespeichert werden – das steigert den Eigenverbrauch und erhöht die Energieeffizienz.



Die wichtigsten Systemvorteile

- Hohe Kapazität:
  Dank PCM-Technologie mit bis zu 14 kWh thermischer Speicherkapazität.
- Kompakte Bauform:
  Mit 600 x 340 x 1400 mm ist sie die kompakteste Lösung am Markt und ermöglicht platzsparende Installationen.
- PV-Überschuss nutzen:
  Ermöglicht die effiziente Speicherung von überschüssigem Solarstrom als Wärme und steigert den Eigenverbrauch
- Zeitsparende Installation:
  Dank den oben platzierten Anschlüssen ist die Installation schneller und einfacher auszuführen.
- Flexible Einbringung & Platzierung:
  Dank der kubischen Form und Grösse passt die COMPACT Cell durch jede Tür und kann im Raum optimal platziert werden.
- Modular erweiterbar:
  Bei Veränderung des Nutzerverhaltens oder bei erhöhtem Bedarf, kann die COMPACT Cell problemlos mit weiteren Zellen erweitert werden.
- Vielseitige Integration:
  Kompatibel mit Fernwärme-Anschlüssen und zur Optimierung des Spitzenlastmanagement, oder beim Ersatz von fossilen Heizsystemen.

cowa

Technische Daten

Cowa COMPACT Cell – Pufferspeicher		48	58
Höhe	mm	1400	1400
Breite	mm	600	600
Tiefe	mm	340	340
Gewicht	kg	262	250
Speicherkapazität[1] mit Überhöhung auf 55°C/65°C	kWh	12 / 14	- / 14.5
Speicheräquivalent mit Überhöhung	Liter	320	320
Speicheräquivalent ohne Überhöhung	Liter	75	75
Entladetemperatur	°C	45	55
Energielabel[2]		B	B
Möglicher Wasservolumenstrom	L/min	25	25
Druckverlust bei max. Volumenstrom	kPa	18	18
Minimaler Betriebsdruck	bar	1.5	1.5
Maximaler Betriebsdruck	bar	6	6
Maximale Betriebstemperatur	°C	75	75
Min. Vorlauftemperatur	°C	57	65
Min. Rücklauftemperatur	°C	52	60

[1] Speicherkapazität gemessen von Ladezustand > 55°C resp. > 65°C bis Temperatur am Austritt < 25°C.
[2] Berechnet bei durchschnittlicher Speichertemperatur 60°C und Umgebungstemperatur von 15°.

Die Cowa COMPACT Cell kann modular erweitert werden, um die gewünschte Kapazität zu erreichen.

Weiterführende Angaben zur Anwendung und Einbindung entnehmen Sie aus der Installations- und Betriebsanleitung, die im E-Shop oder auf Anfrage verfügbar sind.

Cowa COMPACT Cell

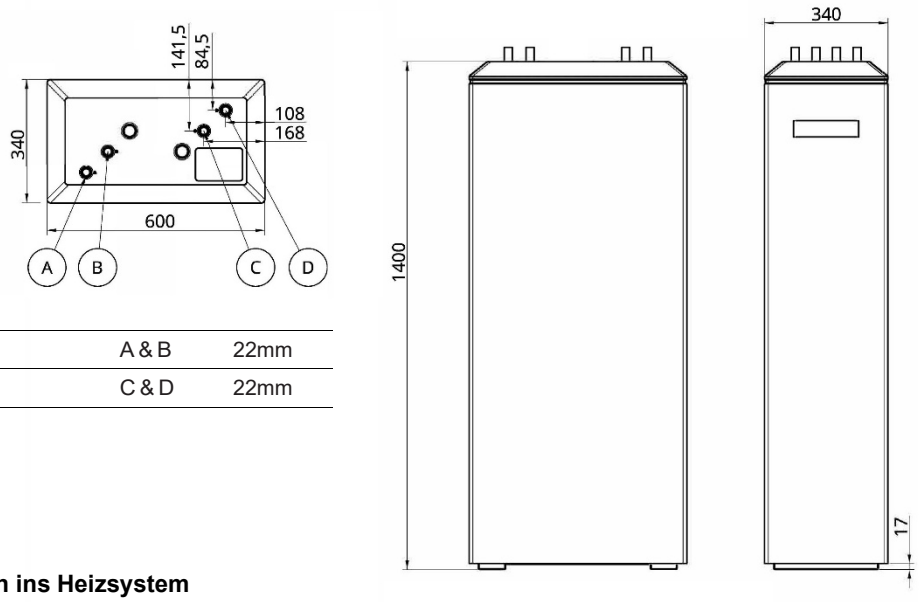

Vorlauf	A & B	22mm
Rücklauf	C & D	22mm

Hydraulische Integration ins Heizsystem

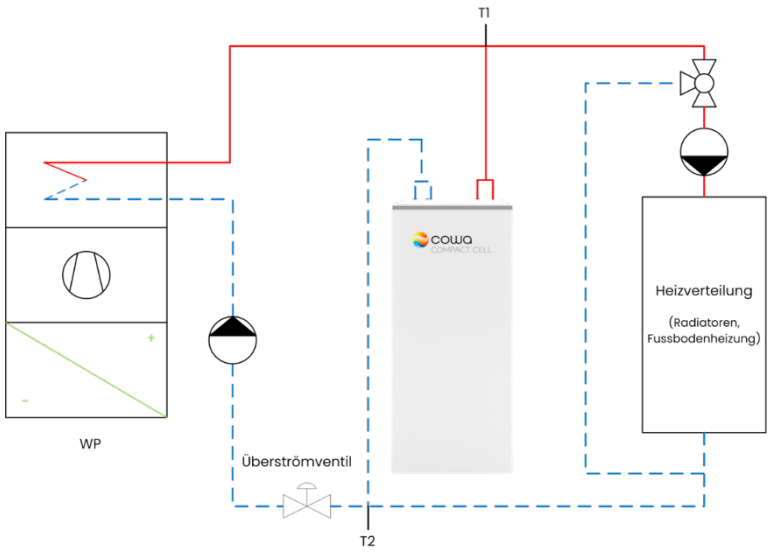

meier tobler

Meier Tobler AG
Bahnstrasse 24, 8603 Schwerzenbach
T 044 806 41 41, meiertobler.ch

Fachberatung 0848 800 008
eshop.meiertobler.ch