meier tobler

Cowa COMPACT Cell für Brauchwarmwasser

Die weltweit kompakteste Lösung für effiziente Brauchwarmwasser-aufbereitung für moderne Heizsysteme.

Dank der Cowa Wärmespeichertechnik, die auf Phasenwechsel-materialien (PCM) basiert, wird Kaltwasser nach dem Durchlauferhitzer-Prinzip bei Bedarf erwärmt und es ermöglicht eine bis zu 4x kompaktere Bauweise als herkömmliche Warmwasserspeicher.

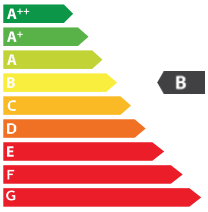

Aufgrund ihrer kompakten und kubischen Bauform kann die Cowa COMPACT Cell mühelos eingebracht werden. Die oben platzierten Anschlüsse erlauben eine zeitsparende und einfache Installation, auch in engen Techniknischen. Das modulare Design ermöglicht eine flexible Erweiterung bei zukünftig steigendem Warmwasserbedarf.

Die PCM-Technologie garantiert eine konstant hohe Entladetemperatur über den gesamten Phasenwechsel. Mit einer Leistung von bis zu 25 Litern pro Minute und einem Zapfvolumen von bis zu 400 Litern stellt die COMPACT Cell auch bei höchstem Bedarf eine kontinuierliche Trinkwasserversorgung sicher.

Durch die physikalische Trennung von Primär- und Sekundärkreislauf mit dem integrierten Doppelwärmetauscher arbeitet die COMPACT Cell besonders hygienisch mit modernen Wärmepumpen zusammen.



Die wichtigsten Systemvorteile

- Hygienisches Trinkwarmwasser:
  Durchlauferhitzer-Prinzip mit hoher Zapfleistung von bis zu 25 l/min und Zapfvolumen bis 400 Liter.
- Modular erweiterbar:
  Bei Veränderung des Nutzerverhalten oder bei erhöhtem Bedarf, kann die COMPACT Cell problemlos mit weiteren Zellen erweitert werden.
- Kompakte Bauform:
  Mit 600 x 340 x 1400 mm ist sie die kompakteste Lösung am Markt und ermöglicht platzsparende Installationen.
- Hohe Kapazität:
  Dank PCM-Technologie mit bis zu 13 kWh thermischer Speicherkapazität.
- Ideal für Wärmepumpen:
  optimiert für R290- und R454C-Wärmepumpen.
- Vielseitige Integration:
  Kompatibel mit Fernwärme-Anschlüssen und zur Optimierung des Spitzenlastmanagement, oder beim Ersatz von fossilen Heizsystemen.
- Zeitsparende Installation:
  Dank den oben platzierten Anschlüssen, ist die Installation schneller und einfacher auszuführen.
- Flexible Einbringung & Platzierung:
  Dank der kubischen Form und Grösse passt die COMPACT Cell durch jede Tür und kann im Raum optimal platziert werden.

SVGW

Zertifikat Nr. : 2302-7181

cowa

Technische Daten

Cowa COMPACT Cell – Brauchwarmwasser		48	58
Höhe	mm	1400	1400
Breite	mm	600	600
Tiefe	mm	340	340
Gewicht	kg	262	250
Nominale Speicherkapazität[1] geladen bis 55/65°C	kWh	10 / 12	- / 12.5
Nominales Zapfvolumen[1] V_{40} geladen bis 55/65°C	L	310 / 370	- / 400
Energielabel[2]		B	B
Möglicher Wasservolumenstrom	L/min	25	25
Druckverlust bei max. Volumenstrom	kPa	48	48
Minimaler Betriebsdruck	bar	1.5	1.5
Maximaler Betriebsdruck	bar	6	6
Maximale Betriebstemperatur	°C	75	75
Min. Vorlauftemperatur	°C	57	65
Min. Rücklauftemperatur	°C	52	60

Die Cowa COMPACT Cell kann modular erweitert werden, um die gewünschte Kapazität zu erreichen.

Weiterführende Angaben zur Anwendung und Einbindung entnehmen Sie aus der Installations- und Betriebsanleitung, die im E-Shop oder auf Anfrage verfügbar sind.

[1] Bei 40°C Warmwassertemperatur, 10°C Kaltwassertemperatur und 55°C resp. 65°C Speichertemperatur bei einem Mischvolumenstrom von 10L/min.
[2] Bei durchschnittlicher Speichertemperatur von 60°C und Umgebungstemperatur von 15°C.

Cowa COMPACT Cell

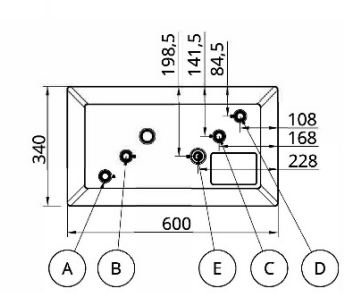

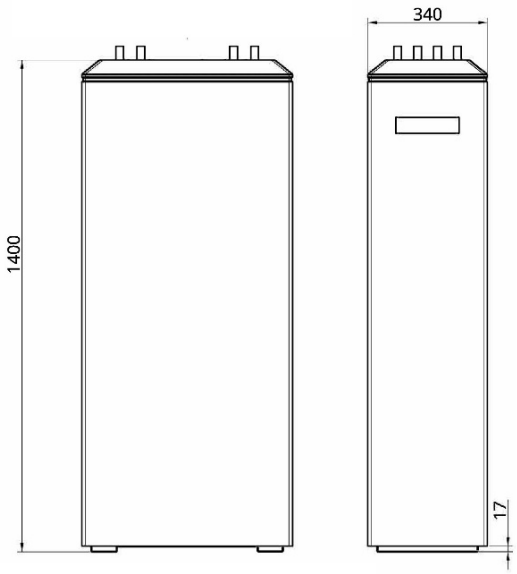

Vorlauf Wärmeerzeuger	A	22mm
Warmwasseranschluss	B	22mm
Kaltwasseranschluss	C	22mm
Rücklauf Wärmeerzeuger	D	22mm
Tauchhülse für Temperatur-Sensor	E	⌀ 6mm

Hydraulische Integration ins Heizsystem

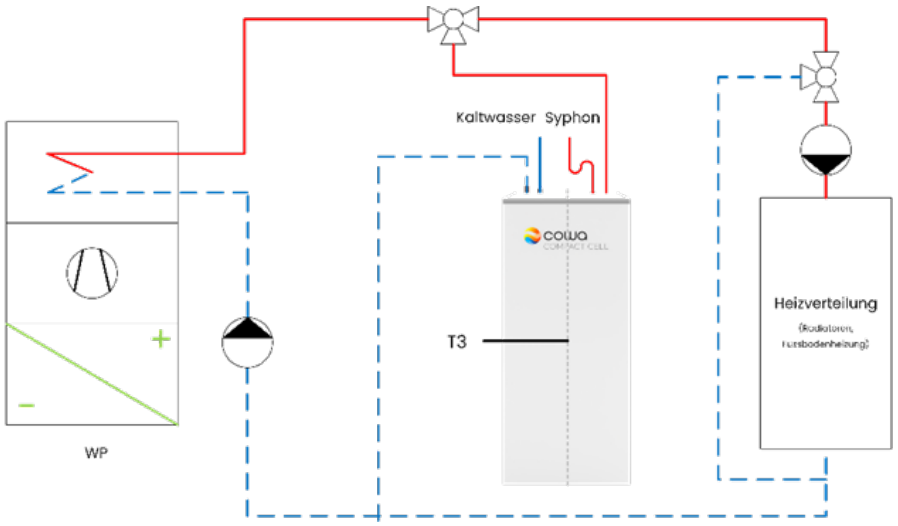

meier tobler

Meier Tobler AG
Bahnstrasse 24, 8603 Schwerzenbach
T 044 806 41 41, meiertobler.ch

Fachberatung 0848 800 008
eshop.meiertobler.ch