Meier Tobler AG
Bahnstrasse 24, 8603 Schwerzenbach
ServiceLine 0800 846 846
service.heizen@meiertobler.ch, meiertobler.ch

Einfach
Haustechnik

BENUTZERHANDBUCH UND TECHNISCHE DOKUMENTATION

Wärmespeicher ohne Wärmetauscher

SHW 57

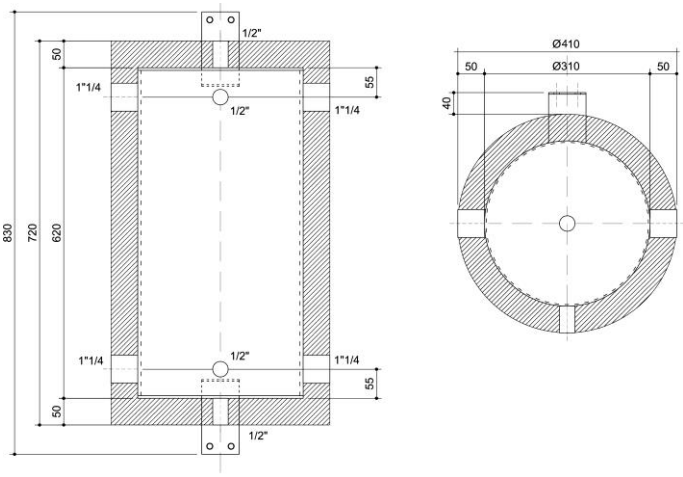

Die Installations- und Bedienungsanleitung ist Bestandteil des Speichers und muss dem Gerätebenutzer übergeben werden. Diese muss beachtet werden, damit sicherheitstechnische Angaben eingehalten werden. Im Falle von Verkauf und Weitergabe des Speichers an andere Personen, muss diese Anleitung mit übergeben werden. Bewahren Sie die Anleitung an einem sicheren Ort beim Speicher auf. Montage, Inbetriebnahme und Wartung müssen gemäß dieser Anleitung erfolgen. Bei nicht Einhaltung werden sämtliche Garantie- und Gewährleistungsansprüche abgelehnt.

Aus Gewährleistungsgründen bitten wir, diese Unterlagen dem Betreiber zur Aufbewahrung zu übergeben.

Wärmespeicher SHW 57, aus Stahl S235 JR, innen roh, aussen mit Rostschutzanstrich, fix eingeschäumte Hartschaumisolierung 50 mm mit PS-Mantel. Farbe RAL 9016. Betriebsdruck 6, die 4 Muffen 1/2" können für Fühler, Thermometer, Entlüftung und Entleerung verwendet werden.