Montageanleitung

# Elektrostatischer Partikelabscheider für PE1c Pellet

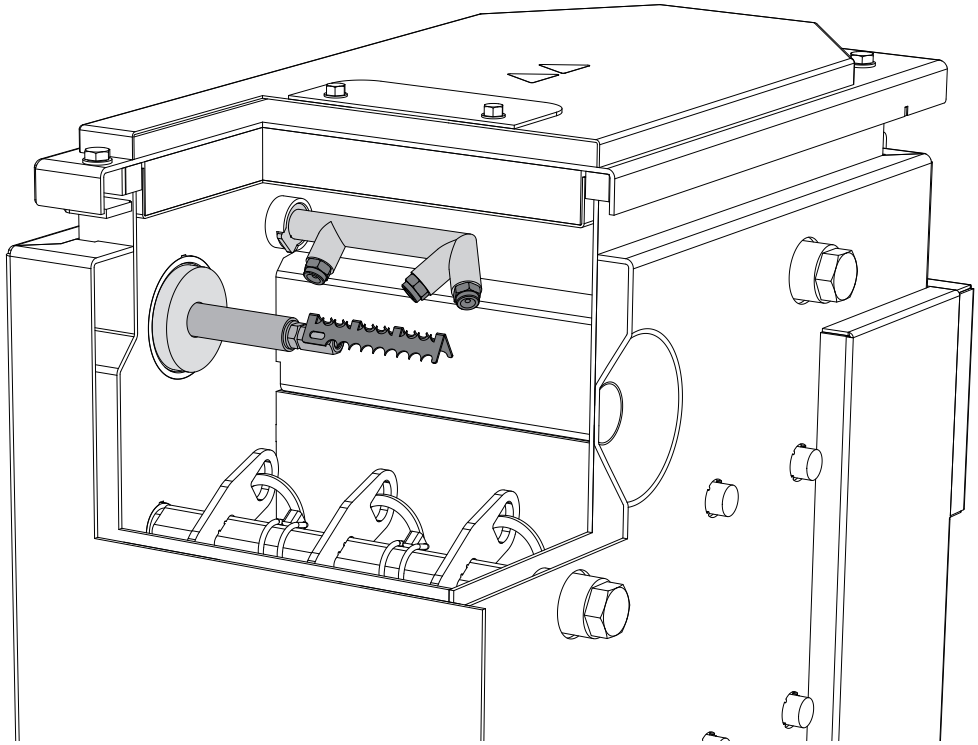

**Deutschsprachige Original-Montageanleitung für die Fachkraft**

Anweisungen und Sicherheitshinweise lesen und beachten!

Technische Änderungen, Druck- und Satzfehler vorbehalten!

M2200019_de | Ausgabe 23.05.2019

# 1 Allgemein

Der Pelletskessel PE1c Pellet kann mit einem elektrostatischen Partikelabscheider ausgerüstet werden.

- ❒ Kessel ausschalten und auskühlen lassen
- ❒ Spannungsversorgung zum Kessel ausschalten

**⚠ VORSICHT**

**Bei Montage und Installation durch unqualifizierte Personen:**

***Sachschaden und Verletzungen möglich!***

Für die Montage und Installation gilt:

- ❒ Anweisungen und Hinweise in den Anleitungen beachten
- ❒ Arbeiten an der Anlage nur durch einschlägig qualifizierte Personen durchführen lassen

- ❒ Zusätzlich zu dieser Anleitung auch die Warnhinweise in der Bedienungs- bzw. Montageanleitung des Kessels beachten!

## 1.1 Lieferumfang

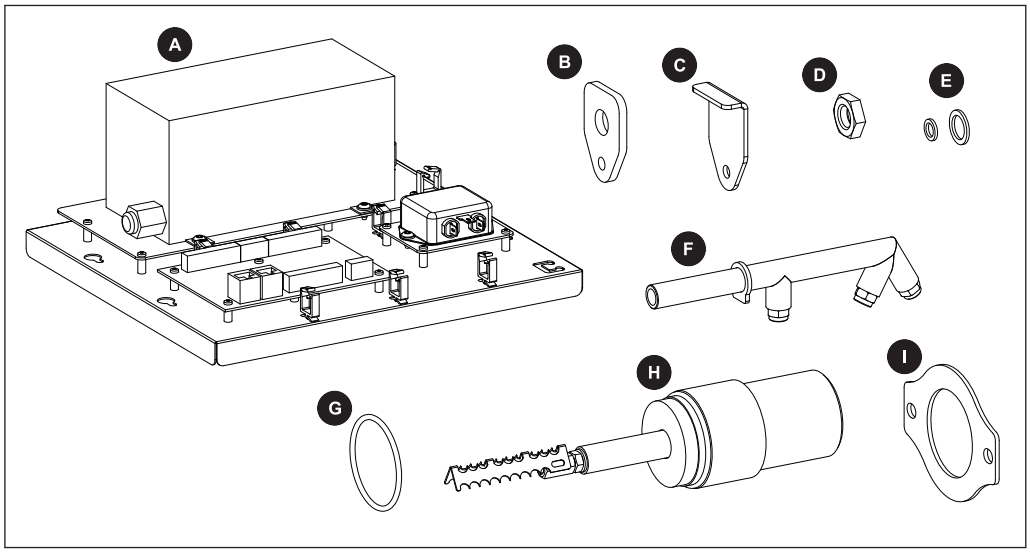


| | | | |
|---|---|---|---|
| **A** | Steuerung Elektrofilter | **F** | Spüleinrichtung |
| **B** | Dichtung Spüleinrichtung | **G** | O-Ring |
| **C** | Blinddeckel Spüleinrichtung | **H** | Isolator inkl. Elektrode |
| **D** | Gegenmutter 3/8“ | **I** | Fixierungsblech |
| **E** | Dichtungen Spüleinrichtung | **o.A.** | Montagematerial, Dokumentation |

# 2 Montage

## 2.1 Kessel vorbereiten

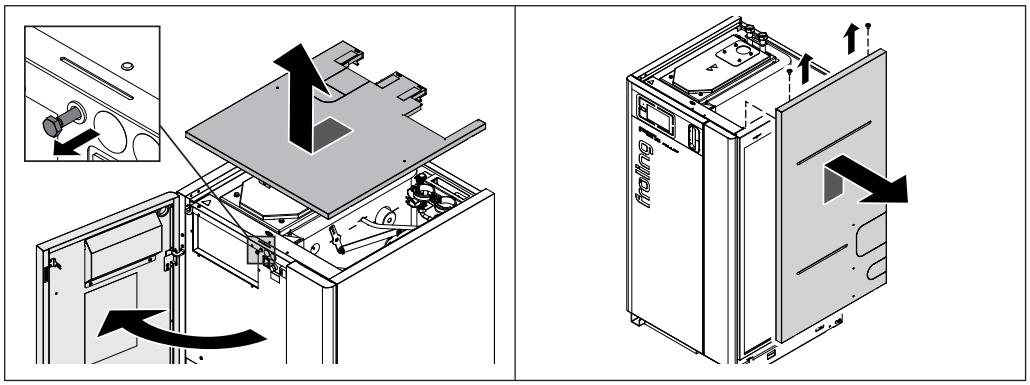

❒ Isoliertür öffnen und dahinterliegende Sicherheitsschraube lösen
❒ Oberen Isolierdeckel nach vorne schieben und nach oben abnehmen
❒ Beide Schrauben am Seitenteil lösen und Seitenteil aushängen

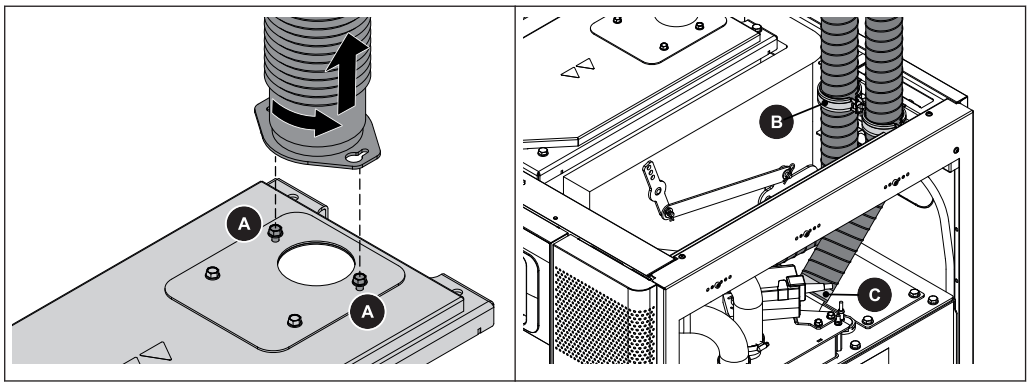


**Bei raumluftunabhängigem Betrieb:**

❒ Beide Befestigungsschrauben (A) lockern
❒ Konsole des Luftanschlusses gegen den Uhrzeigersinn verdrehen und Konsole mit Schlauch abnehmen

**Bei bereits montierten Saugschläuchen:**

❒ Rohrschellen (B) und Schlauchklemmen (C) lösen
❒ Saugschläuche aus den Montagebereich geben

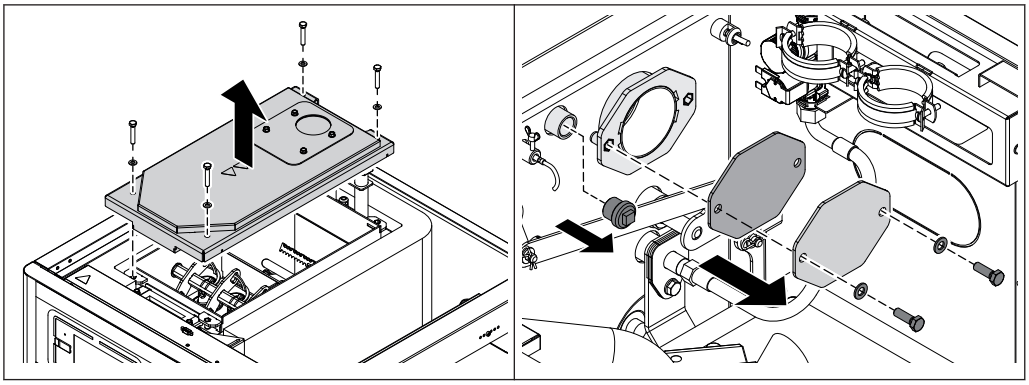

❒ Putzdeckel am Wärmetauscher demontieren

❒ Blinddeckel und Dichtung am Anschlussflansch seitlich am Wärmetauscher demontieren

❒ Blindstopfen neben Anschlussflansch herausdrehen

## 2.2 Partikelabscheider montieren

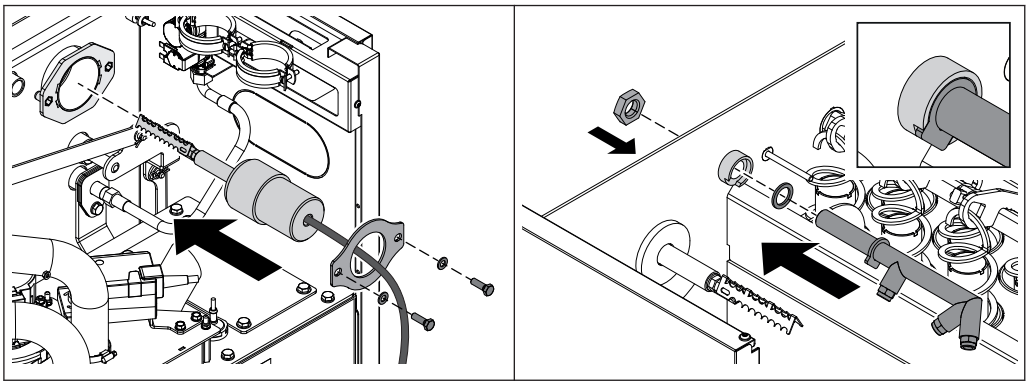

❒ Isolator inkl. Elektrode am Anschlussflansch einschieben und mit Fixierungsblech klemmen

❒ Spüleinrichtung und Dichtung in Muffe im Wärmetauscher einschieben und mit Gegenmutter fixieren

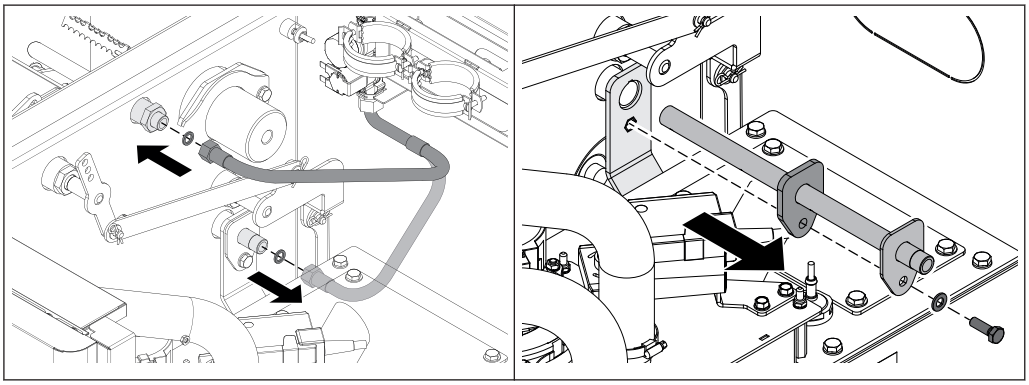

❒ Spülleitung am Anschluss unterhalb des Isolators lösen und stattdessen an der zuvor montierten Spüleinrichtung anschließen

❒ Sechskantschraube lösen und Spüleinrichtung aus Wärmetauscher ziehen

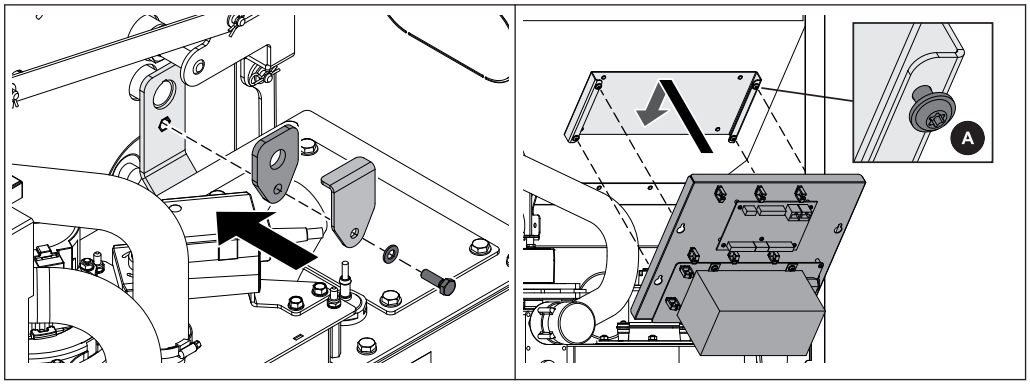


❒ Blinddeckel und Dichtung an der Konsole montieren
❒ Vier Schrauben am Pelletsbehälter so einschrauben, dass Abstand (A) zwischen Schraubenkopf und Pelletsbehälter bleibt
❒ Steuerung an den Schraubenköpfen einhängen und Schrauben fixieren

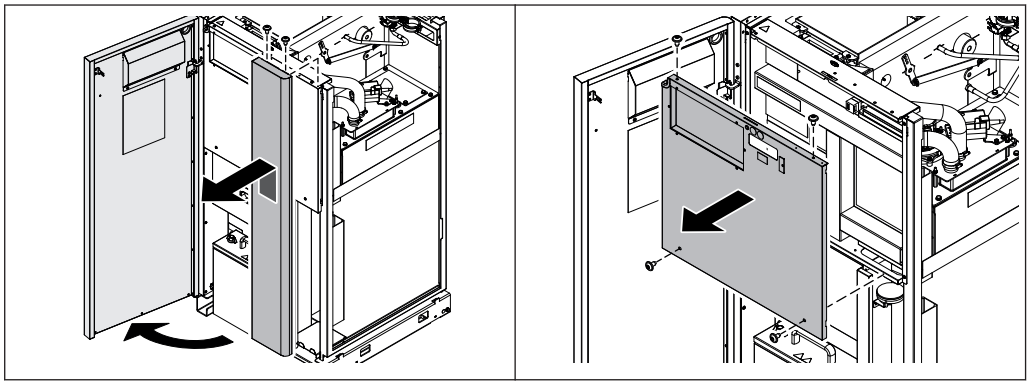

❒ Isoliertür öffnen
❒ Beide Schrauben an der Oberseite lösen und vordere Blende aushängen
❒ Abdeckung der Steuerung demontieren

## 2.3 Elektrischer Anschluss

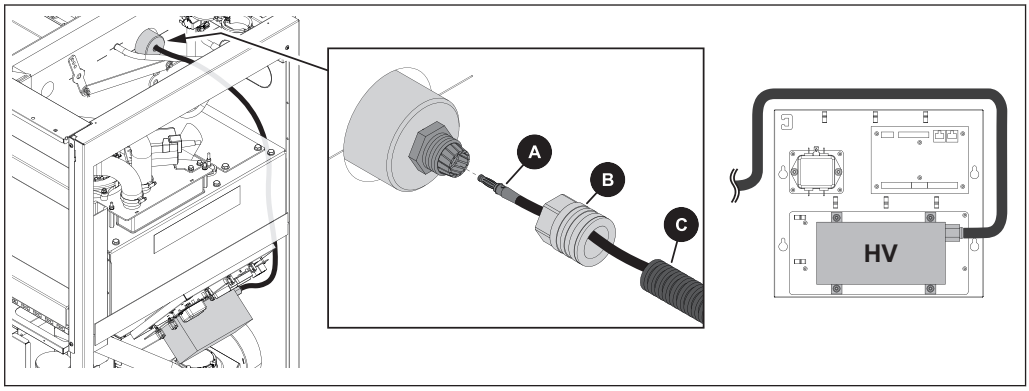


Elektrode und HV-Modul in der Steuerung mit Hochspannungskabel verbinden

❒ Stecker (A) an der Elektrode einschieben
➥ Stecker muss spürbar einrasten
❒ Verschraubung (B) an der Elektrode montieren
❒ Wellschlauch (C) bis zum Einrasten in Verschraubung (B) schieben

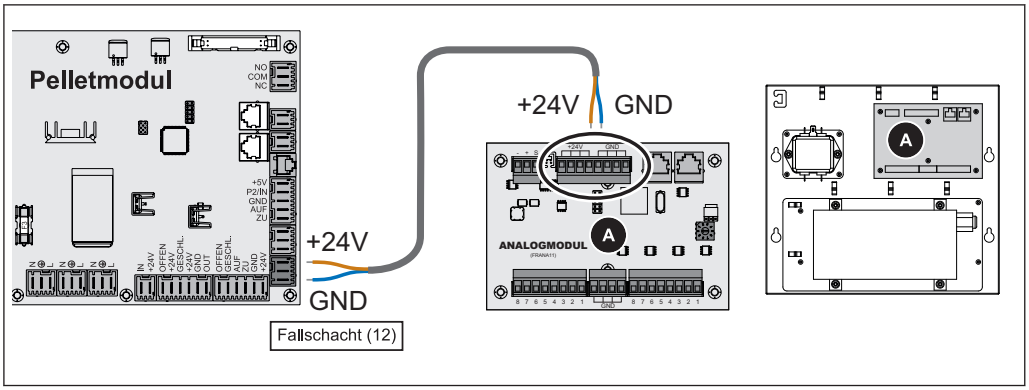


❒ Spannungsversorgung 24 V vom Analogmodul (A) in der Steuerung zum Pelletmodul in der Kesselregelung herstellen

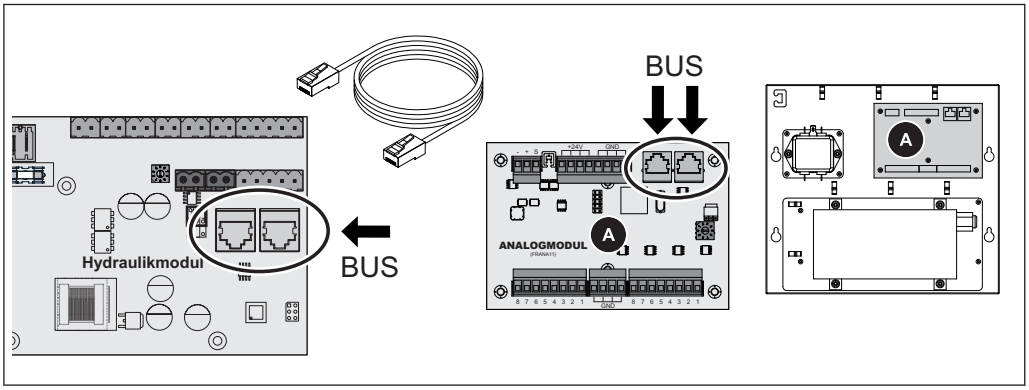


❒ Bus-Verbindung vom Analogmodul (A) in der Steuerung zum Hydraulikmodul in der Kesselregelung herstellen

↪ Bus-Kabel an einem freien Steckplatz anschließen

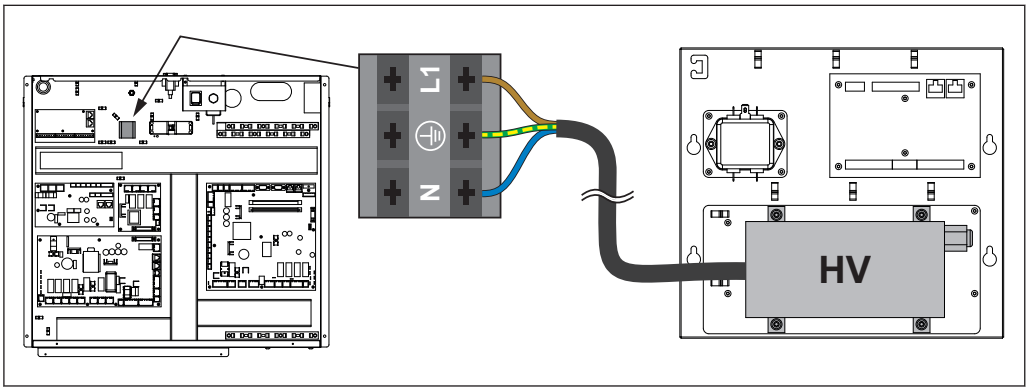


❒ Spannungsversorgung 230 V vom HV-Modul in der Steuerung zur Anschlussklemme in der Kesselregelung herstellen

## 2.4 Abschließende Arbeiten

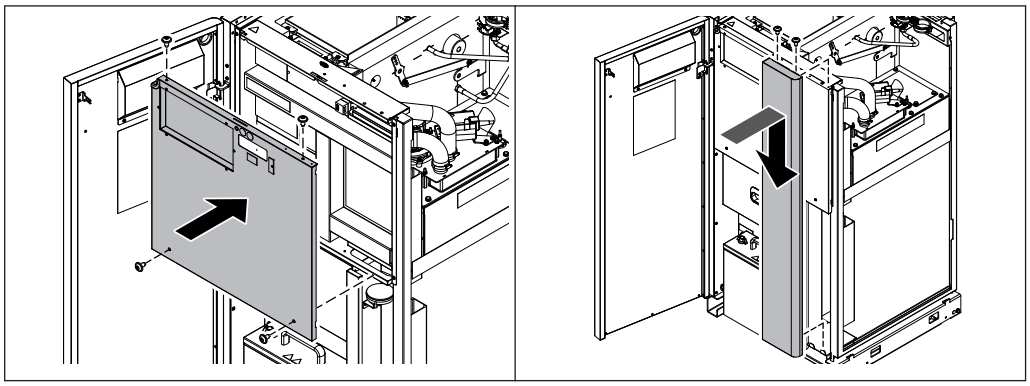

❒ Abdeckung der Steuerung mit vier Schrauben montieren

❒ Vordere Blende einhängen und an der Oberseite mit zwei Schrauben fixieren

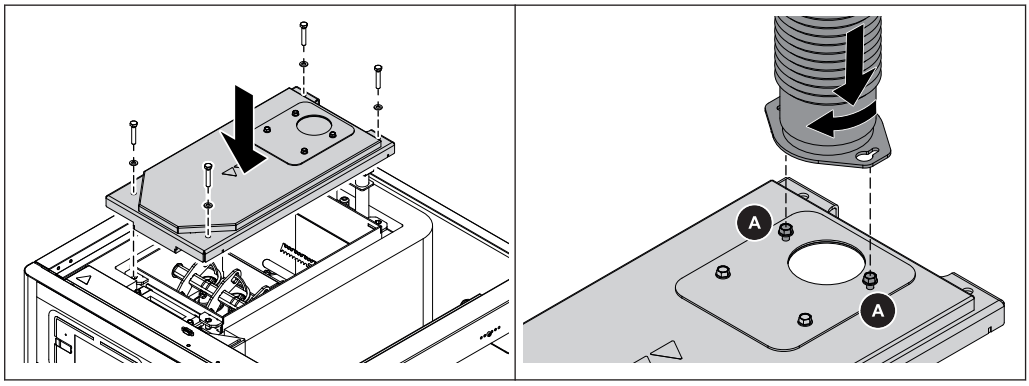


❒ Putzdeckel am Wärmetauscher montieren

**Bei raumluftunabhängigem Betrieb:**

❒ Konsole des Luftanschlusses an den beiden Befestigungsschrauben einsetzen und Befestigungsschrauben fixieren

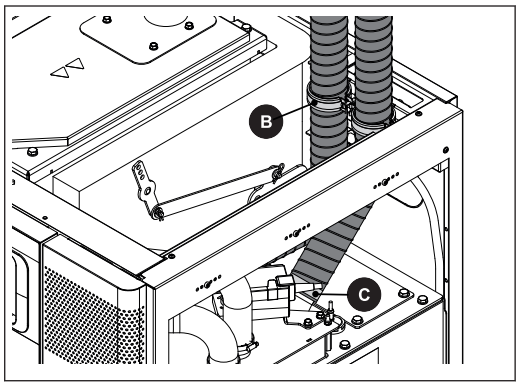


❒ Saugschläuche auf Rohre am Pelletsbehälter schieben und mit Rohrschellen (B) und Schlauchklemmen (C) fixieren

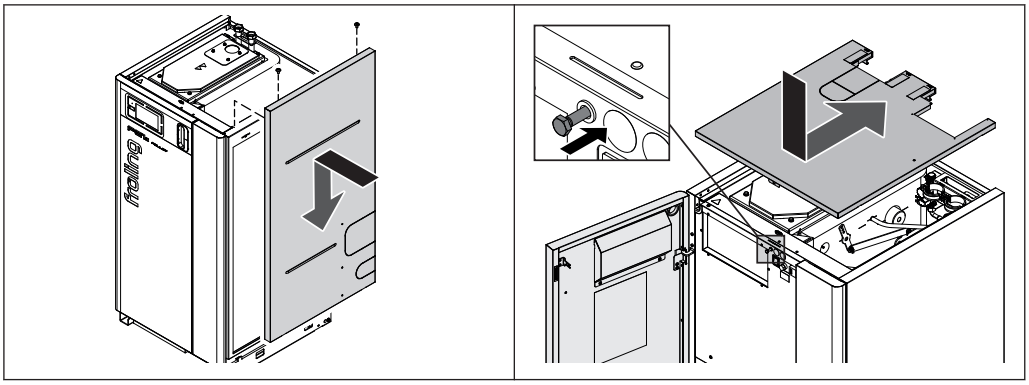

❒ Seitenteil einhängen und mit zwei Schrauben fixieren
❒ Isolierdeckel oben auflegen und nach hinten schieben
❒ Isolierdeckel mir Sicherheitsschraube fixieren und Isoliertür schließen

## 2.5 Partikelabscheider in der Regelung konfigurieren

In der Regelung muss wie folgt beschrieben zum Menü „Kesseltype“ navigiert werden.

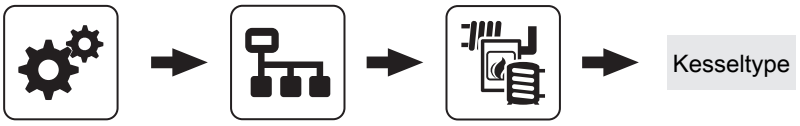


Im Menü „Kesseltype“ ist der Parameter „`E-Filter intern`“ zu aktivieren