3 Tecnica

3.1 Dimensioni

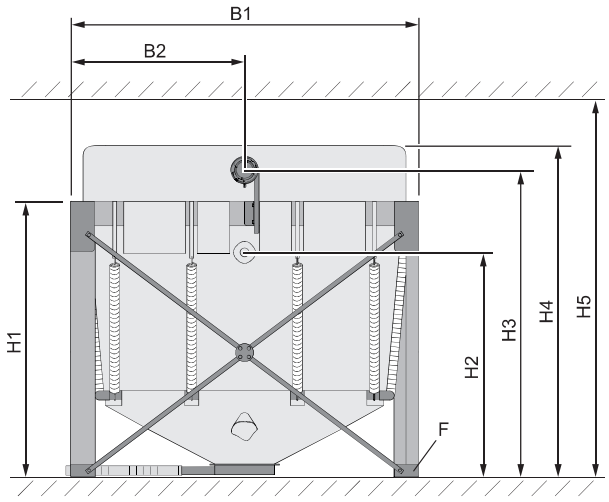

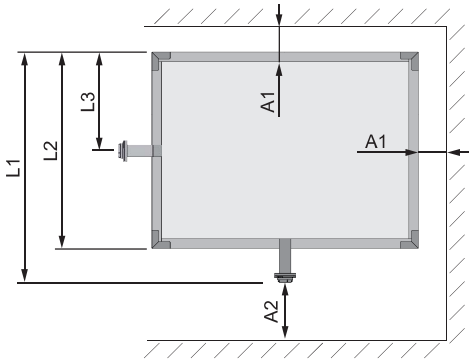

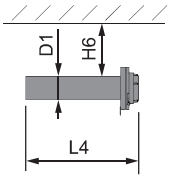

Pos.	Denominazione		2,00 x 1,25	2,00 x 2,00	2,30 x 2,00	2,30 x 2,30
H1	Altezza telaio in legno	mm	1900	1820		
H2[1)]	Altezza bocchettone di riempimento sotto la traversa		1680	1600		
H3[2)]	Altezza bocchettone di riempimento sopra la traversa		1960-2170	1880-2090		
H4	Altezza sacco in tessuto alla max. estensione		2400			
H5	Altezza minima locale necessaria con bocchettone di riempimento sotto / sopra la traversa		1950 / 2160	1900 / 2080		
H6	Distanza minima tra bocchettone di riempimento e soffitto		150			
L1	Lunghezza incl. bocchettone di riempimento		2195		2495	
L2	Lunghezza telaio in legno		2000		2300	
L3	Distanza tra telaio in legno e bocchettone di riempimento in caso di montaggio sul lato corto		625	-	1000	-
L4	Lunghezza bocchettone di riempimento		485			
B1	Larghezza telaio in legno		1250	2000		2300
B2	Distanza tra telaio in legno e bocchettone di riempimento		1000		1150	
D1	Diametro bocchettone di riempimento		100 (giunto Storz A)			
A1	Distanza tra telaio in legno e parete		min. 100			
A2	Distanza tra bocchettone di riempimento e parete		min. 300			
F	Superficie di appoggio pedana		120 x 120	160 x 160		
	Numero di bocchettoni di riempimento	pz.	1			
	Numero di molle di trazione		6	8	12	16

1. con altezza del locale ridotta
2. l'altezza può variare in base alla posizione del bocchettone di riempimento sulla lamiera di supporto

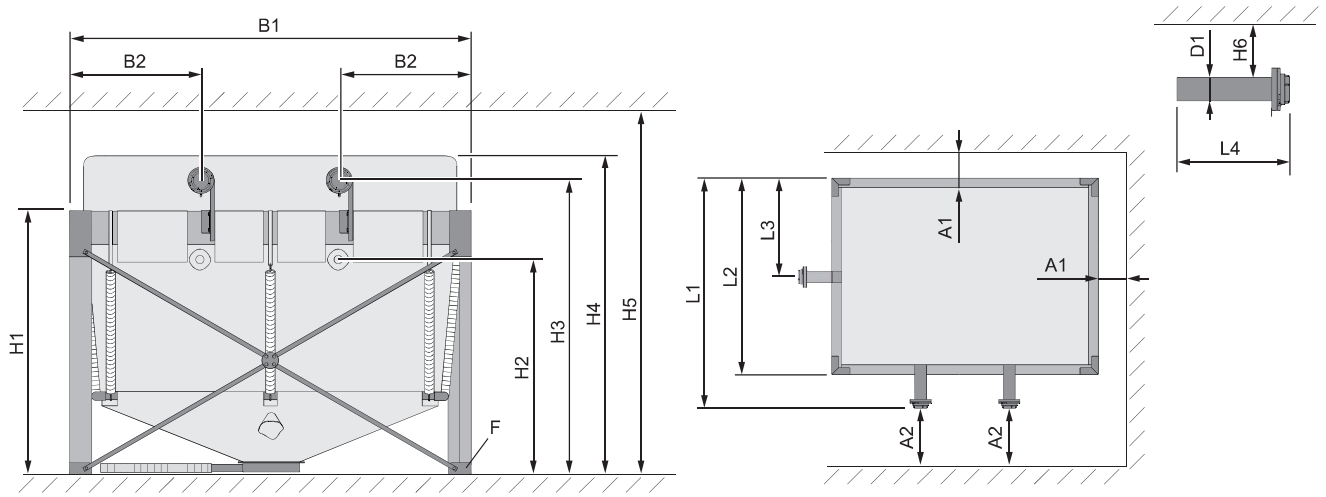

Pos.	Denominazione		2,90 x 2,00	2,90 x 2,30	2,90 x 2,90
H1	Altezza telaio in legno	mm	1900		
H2[1)]	Altezza bocchettone di riempimento sotto la traversa		1600		
H3[2)]	Altezza bocchettone di riempimento sopra la traversa		1960-2170		
H4	Altezza sacco in tessuto alla max. estensione		2400		
H5	Altezza minima locale necessaria con bocchettone di riempimento sotto / sopra la traversa		1950 / 2160		
H6	Distanza minima tra bocchettone di riempimento e soffitto		150		
L1	Lunghezza incl. bocchettone di riempimento		3095		
L2	Lunghezza telaio in legno		2900		
L3	Distanza tra telaio in legno e bocchettone di riempimento in caso di montaggio sul lato corto		1000	1150	-
L4	Lunghezza bocchettone di riempimento		485		
B1	Larghezza telaio in legno		2000	2300	2900
B2	Distanza tra telaio in legno e bocchettone di riempimento		950		
D1	Diametro bocchettone di riempimento		100 (giunto Storz A)		
A1	Distanza tra telaio in legno e parete		min. 100		
A2	Distanza tra bocchettone di riempimento e parete		min. 300		
F	Superficie di appoggio pedana		160 x 160		
	Numero di bocchettoni di riempimento	pz.	2		
	Numero di molle di trazione		14	12	16

1. con altezza del locale ridotta
2. l'altezza può variare in base alla posizione del bocchettone di riempimento sulla lamiera di supporto

Panoramica delle lunghezze delle travi in legno

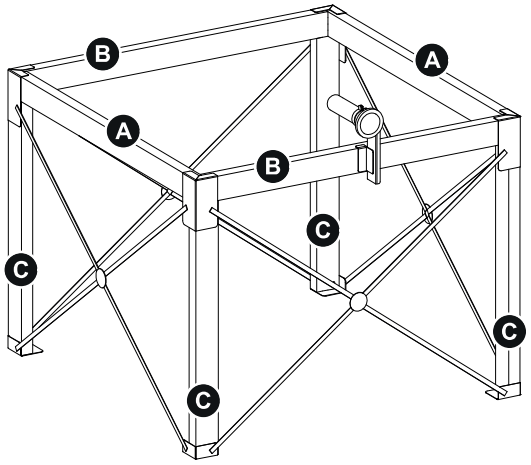

Tipo		Trave longitudinale (A)		Traversa (B)		Colonnetta (C)	
2,00 x 1,25	mm	60 x 160	1940	60 x 160	1190	60 x 120	1740
2,00 x 2,00		80 x 160	1920	80 x 160	1920	80 x 160	1660
2,30 x 2,00			2220				
2,30 x 2,30					2220		
2,90 x 2,00		80 x 240	2820	80 x 240	1920		
2,90 x 2,30					2220		
2,90 x 2,90					2820		

3.2 Capacità

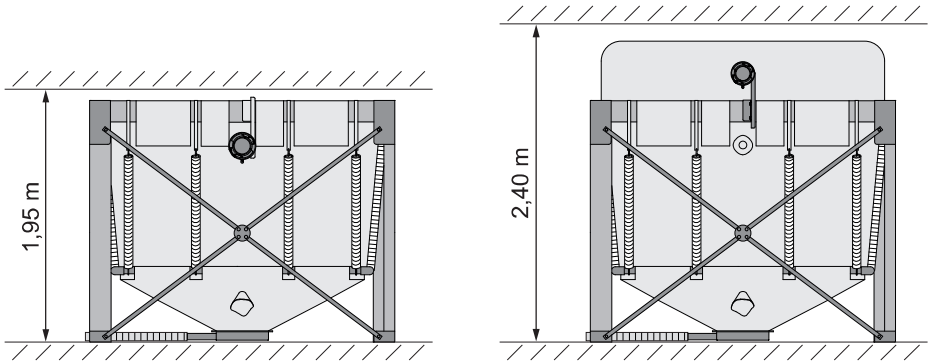

Sistema di silo a sacco per pellet Variosilo	Capacità[1)]	
	con altezza del locale 1,95 m	con altezza del locale 2,40 m
2,00 x 1,25	2,2 t	2,7 t
2,00 x 2,00	3,0 t	4,0 t
2,30 x 2,00	3,4 t	5,0 t
2,30 x 2,30	3,7 t	5,7 t
2,90 x 2,00	4,5 t	6,3 t
2,90 x 2,30	4,7 t	6,8 t
2,90 x 2,90	6,0 t	8,8 t

1. La capacità dipende sia dal peso specifico apparente del pellet (600-750 kg/m³) che dall'altezza del locale e può differire fino al 20%. Per la capacità massima deve essere presente un'altezza minima del locale di 2,40 m. Dopo la pulizia della sonda si può contare su una certa quantità residua.