# 3 Technologie

## 3.1 Dimensions

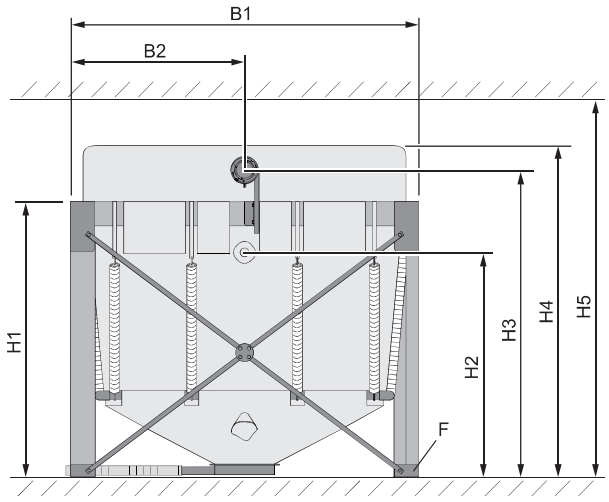


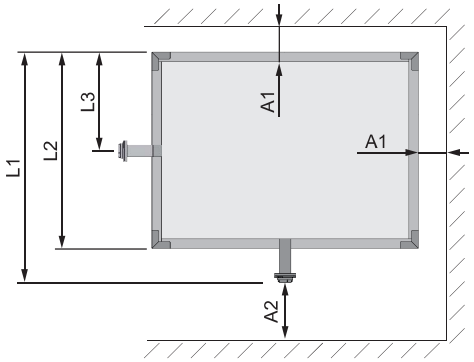


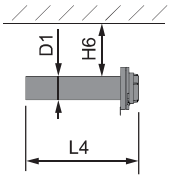


| Rep. | Dénomination | | 2,00 x 1,25 | 2,00 x 2,00 | 2,30 x 2,00 | 2,30 x 2,30 |
|---|---|---|---|---|---|---|
| **H1** | Hauteur du bâti en bois | mm | 1900 | 1820 | | |
| **H2** [1)] | Hauteur de l'embout de remplissage en dessous du support horizontal | | 1680 | 1600 | | |
| **H3** [2)] | Hauteur de l'embout de remplissage au-dessus du support horizontal | | 1960-2170 | 1880-2090 | | |
| **H4** | Hauteur du sac textile à l'expansion max. | | 2400 | | | |
| **H5** | Hauteur de plafond minimum requise avec l'embout de remplissage en dessous/au-dessus du support horizontal | | 1950 / 2160 | 1900 / 2080 | | |
| **H6** | Distance minimale entre l'embout de remplissage et le plafond | | 150 | | | |
| **L1** | Longueur, embout de remplissage inclus | | 2195 | | 2495 | |
| **L2** | Longueur du bâti en bois | | 2000 | | 2300 | |
| **L3** | Distance entre le bâti en bois et l'embout de remplissage en cas de montage sur le côté court | | 625 | - | 1000 | - |
| **L4** | Longueur de l'embout de remplissage | | 485 | | | |
| **B1** | Largeur du bâti en bois | | 1250 | 2000 | | 2300 |
| **B2** | Distance du bâti en bois à l'embout de remplissage | | 1000 | | 1150 | |
| **D1** | Diamètre de l'embout de remplissage | | 100 (raccord Storz modèle A) | | | |
| **A1** | Distance entre le bâti en bois et le mur | | au moins 100 | | | |
| **A2** | Distance entre l'embout de remplissage et le mur | | au moins 300 | | | |
| **F** | Surface d'appui de la tôle d'appui | | 120 x 120 | 160 x 160 | | |
| | Nombre d'embouts de remplissage | Pièce | 1 | | | |
| | Nombre de ressorts de traction | | 6 | 8 | 12 | 16 |

1. en cas de hauteur de plafond réduite
2. en fonction de la position de l'embout de remplissage sur la tôle de support, la hauteur peut varier

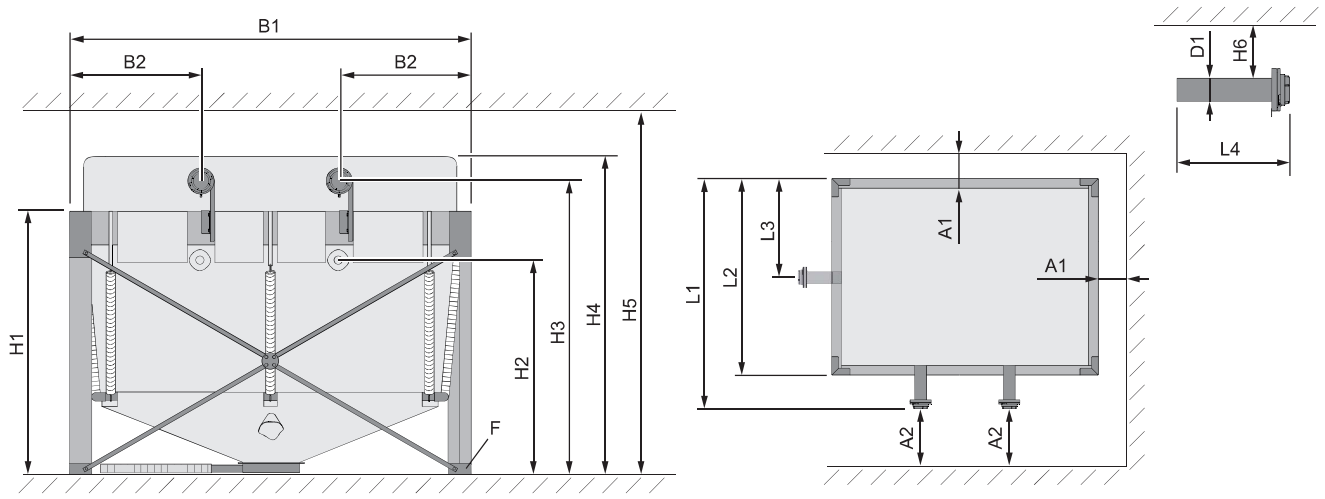


| Rep. | Dénomination | | 2,90 x 2,00 | 2,90 x 2,30 | 2,90 x 2,90 |
|---|---|---|---|---|---|
| **H1** | Hauteur du bâti en bois | mm | 1900 | | |
| **H2** [1)] | Hauteur de l'embout de remplissage en dessous du support horizontal | | 1600 | | |
| **H3** [2)] | Hauteur de l'embout de remplissage au-dessus du support horizontal | | 1960-2170 | | |
| **H4** | Hauteur du sac textile à l'expansion max. | | 2400 | | |
| **H5** | Hauteur de plafond minimum requise avec l'embout de remplissage en dessous/au-dessus du support horizontal | | 1950 / 2160 | | |
| **H6** | Distance minimale entre l'embout de remplissage et le plafond | | 150 | | |
| **L1** | Longueur, embout de remplissage inclus | | 3095 | | |
| **L2** | Longueur du bâti en bois | | 2900 | | |
| **L3** | Distance entre le bâti en bois et l'embout de remplissage en cas de montage sur le côté court | | 1000 | 1150 | - |
| **L4** | Longueur de l'embout de remplissage | | 485 | | |
| **B1** | Largeur du bâti en bois | | 2000 | 2300 | 2900 |
| **B2** | Distance du bâti en bois à l'embout de remplissage | | 950 | | |
| **D1** | Diamètre de l'embout de remplissage | | 100 (raccord Storz modèle A) | | |
| **A1** | Distance entre le bâti en bois et le mur | | au moins 100 | | |
| **A2** | Distance entre l'embout de remplissage et le mur | | au moins 300 | | |
| **F** | Surface d'appui de la tôle d'appui | | 160 x 160 | | |
| | Nombre d'embouts de remplissage | Pièce | 2 | | |
| | Nombre de ressorts de traction | | 14 | 12 | 16 |

1. en cas de hauteur de plafond réduite
2. en fonction de la position de l'embout de remplissage sur la tôle de support, la hauteur peut varier

### Récapitulatif des longueurs de traverses en bois

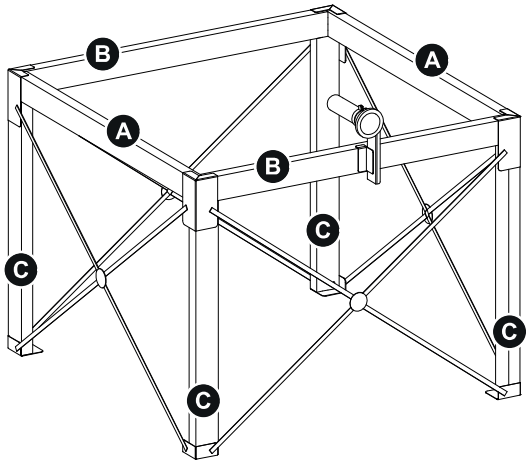


| Type | | Supports longitudinaux (A) | | Supports transversaux (B) | | Montants (C) | |
|---|---|---|---|---|---|---|---|
| 2,00 x 1,25 | mm | 60 x 160 | 1940 | 60 x 160 | 1190 | 60 x 120 | 1740 |
| 2,00 x 2,00 | | 80 x 160 | 1920 | 80 x 160 | 1920 | 80 x 160 | 1660 |
| 2,30 x 2,00 | | | 2220 | | | | |
| 2,30 x 2,30 | | | | | 2220 | | |
| 2,90 x 2,00 | | 80 x 240 | 2820 | 80 x 240 | 1920 | | |
| 2,90 x 2,30 | | | | | 2220 | | |
| 2,90 x 2,90 | | | | | 2820 | | |

## 3.2 Quantité de remplissage

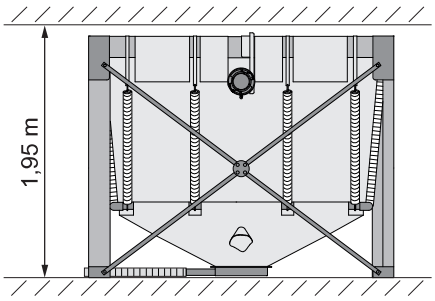


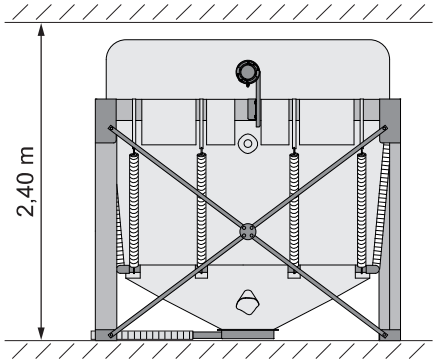


| Silo textile à granulés Variosilo | Quantité de remplissage[1)] | |
|---|---|---|
| | pour une hauteur de plafond de 1,95 m | pour une hauteur de plafond de 2,40 m |
| 2,00 x 1,25 | 2,2 t | 2,7 t |
| 2,00 x 2,00 | 3,0 t | 4,0 t |
| 2,30 x 2,00 | 3,4 t | 5,0 t |
| 2,30 x 2,30 | 3,7 t | 5,7 t |
| 2,90 x 2,00 | 4,5 t | 6,3 t |
| 2,90 x 2,30 | 4,7 t | 6,8 t |
| 2,90 x 2,90 | 6,0 t | 8,8 t |

1. La quantité de remplissage dépend de la densité en vrac des granulés (600-750 kg/m³) ainsi que de la hauteur de plafond et peut varier jusqu'à 20 %. Pour la quantité de remplissage maximale, une hauteur de plafond d'au moins 2,40 m doit être présente. Lorsque la sonde d'aspiration n'est plus recouverte de granulés et aspire de l'air, il reste encore une quantité donnée de granulés dans le silo.