3 Technik

3.1 Abmessungen

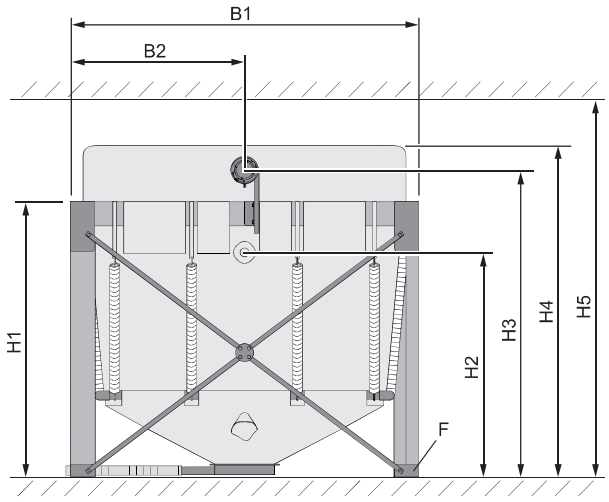

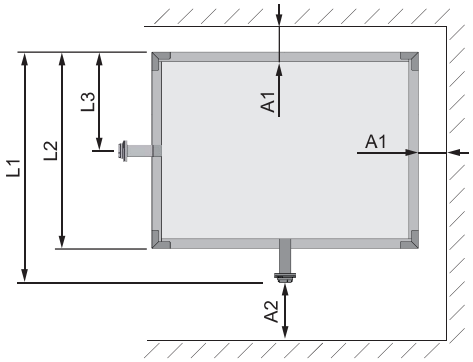

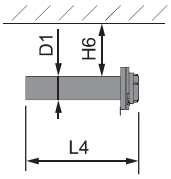

Pos.	Benennung		2,00 x 1,25	2,00 x 2,00	2,30 x 2,00	2,30 x 2,30
H1	Höhe Holzrahmen	mm	1900	1820		
H2 [1)]	Höhe Befüllstutzen unterhalb Überleger		1680	1600		
H3 [2)]	Höhe Befüllstutzen oberhalb Überleger		1960-2170	1880-2090		
H4	Höhe Gewebesack bei max. Ausdehnung		2400			
H5	Erforderliche Mindestraumhöhe bei Befüllstutzen unterhalb / oberhalb Überleger		1950 / 2160	1900 / 2080		
H6	Mindestabstand Befüllstutzen zu Decke		150			
L1	Länge inkl. Befüllstutzen		2195		2495	
L2	Länge Holzrahmen		2000		2300	
L3	Abstand Holzrahmen zu Befüllstutzen bei Montage auf kurzer Seite		625	-	1000	-
L4	Länge Befüllstutzen		485			
B1	Breite Holzrahmen		1250	2000		2300
B2	Abstand Holzrahmen zu Befüllstutzen		1000		1150	
D1	Durchmesser Befüllstutzen		100 (Storz A-Kupplung)			
A1	Abstand Holzrahmen zu Wand		mind. 100			
A2	Abstand Befüllstutzen zu Wand		mind. 300			
F	Auflagefläche Fußblech		120 x 120	160 x 160		
	Anzahl Befüllstutzen	Stk.	1			
	Anzahl Zugfedern		6	8	12	16

1. bei geringer Raumhöhe
2. je nach Position des Befüllstutzens am Halteblech kann die Höhe variieren

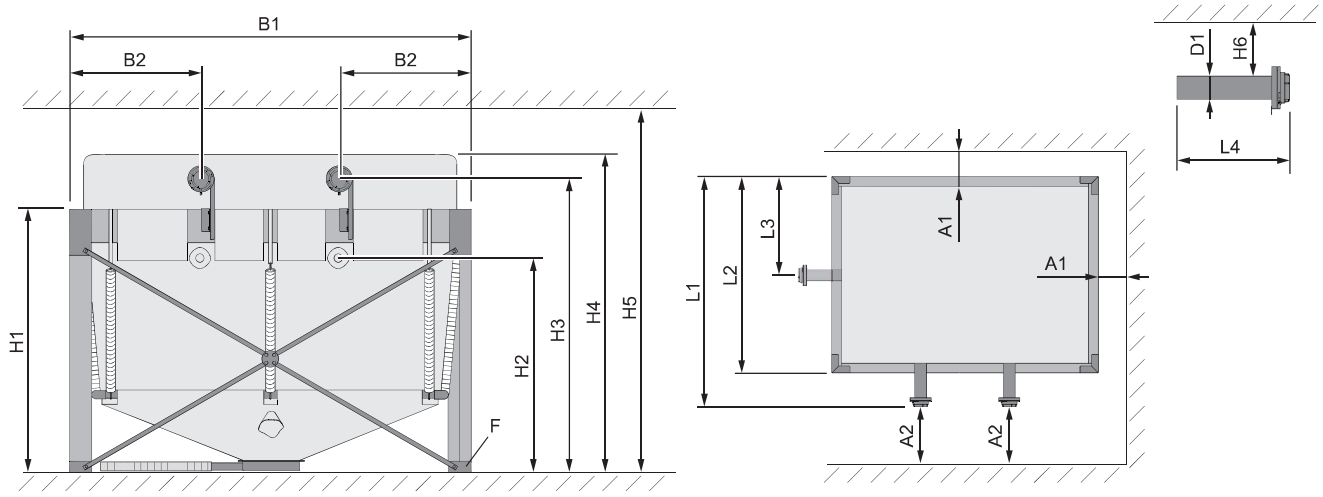

Pos.	Benennung		2,90 x 2,00	2,90 x 2,30	2,90 x 2,90
H1	Höhe Holzrahmen	mm	1900		
H2 [1)]	Höhe Befüllstutzen unterhalb Überleger		1600		
H3 [2)]	Höhe Befüllstutzen oberhalb Überleger		1960-2170		
H4	Höhe Gewebesack bei max. Ausdehnung		2400		
H5	Erforderliche Mindestraumhöhe bei Befüllstutzen unterhalb / oberhalb Überleger		1950 / 2160		
H6	Mindestabstand Befüllstutzen zu Decke		150		
L1	Länge inkl. Befüllstutzen		3095		
L2	Länge Holzrahmen		2900		
L3	Abstand Holzrahmen zu Befüllstutzen bei Montage auf kurzer Seite		1000	1150	-
L4	Länge Befüllstutzen		485		
B1	Breite Holzrahmen		2000	2300	2900
B2	Abstand Holzrahmen zu Befüllstutzen		950		
D1	Durchmesser Befüllstutzen		100 (Storz A-Kupplung)		
A1	Abstand Holzrahmen zu Wand		mind. 100		
A2	Abstand Befüllstutzen zu Wand		mind. 300		
F	Auflagefläche Fußblech		160 x 160		
	Anzahl Befüllstutzen	Stk.	2		
	Anzahl Zugfedern		14	12	16

1. bei geringer Raumhöhe
2. je nach Position des Befüllstutzens am Halteblech kann die Höhe variieren

Längenübersicht Holzriegel

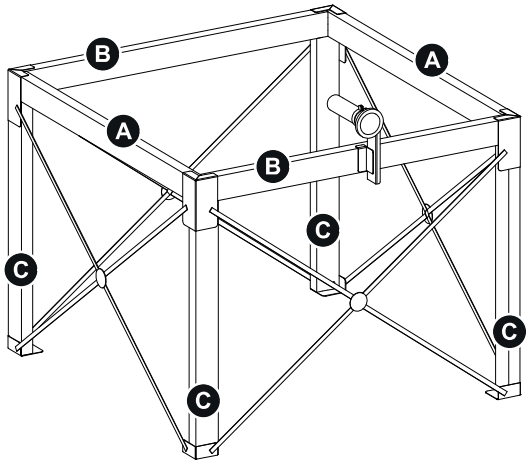

Typ		Längsträger (A)		Querträger (B)		Steher (C)	
2,00 x 1,25	mm	60 x 160	1940	60 x 160	1190	60 x 120	1740
2,00 x 2,00		80 x 160	1920	80 x 160	1920	80 x 160	1660
2,30 x 2,00			2220				
2,30 x 2,30					2220		
2,90 x 2,00		80 x 240	2820	80 x 240	1920		
2,90 x 2,30					2220		
2,90 x 2,90					2820		

3.2 Befüllmenge

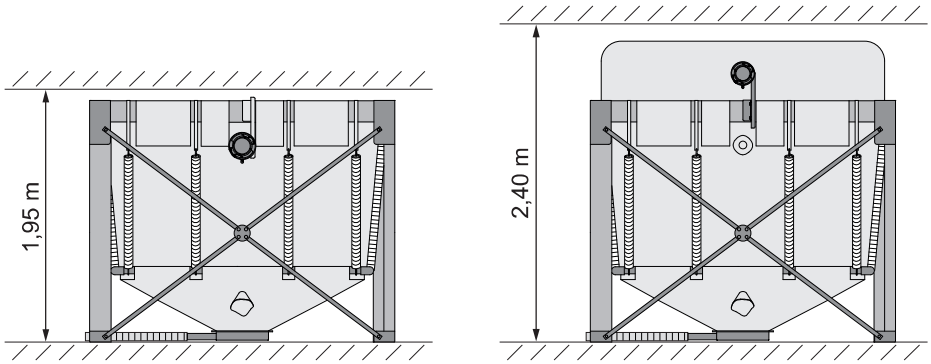

Pellets-Variosilo	Befüllmenge[1)]	
	bei Raumhöhe von 1,95 m	bei Raumhöhe von 2,40 m
2,00 x 1,25	2,2 t	2,7 t
2,00 x 2,00	3,0 t	4,0 t
2,30 x 2,00	3,4 t	5,0 t
2,30 x 2,30	3,7 t	5,7 t
2,90 x 2,00	4,5 t	6,3 t
2,90 x 2,30	4,7 t	6,8 t
2,90 x 2,90	6,0 t	8,8 t

1. Die Befüllmenge ist abhängig vom Schüttgewicht der Pellets (600-750 kg/m³) sowie der Raumhöhe und kann bis zu 20% abweichen. Für die Maximalfüllmenge muss eine Raumhöhe von mindestens 2,40 m gegeben sein. Nach dem Freisaugen der Sonde ist mit einer gewissen Restmenge zu rechnen.