Manuale di installazione

Separatore di particelle elettrostatico

PE1e Pellet 45-60

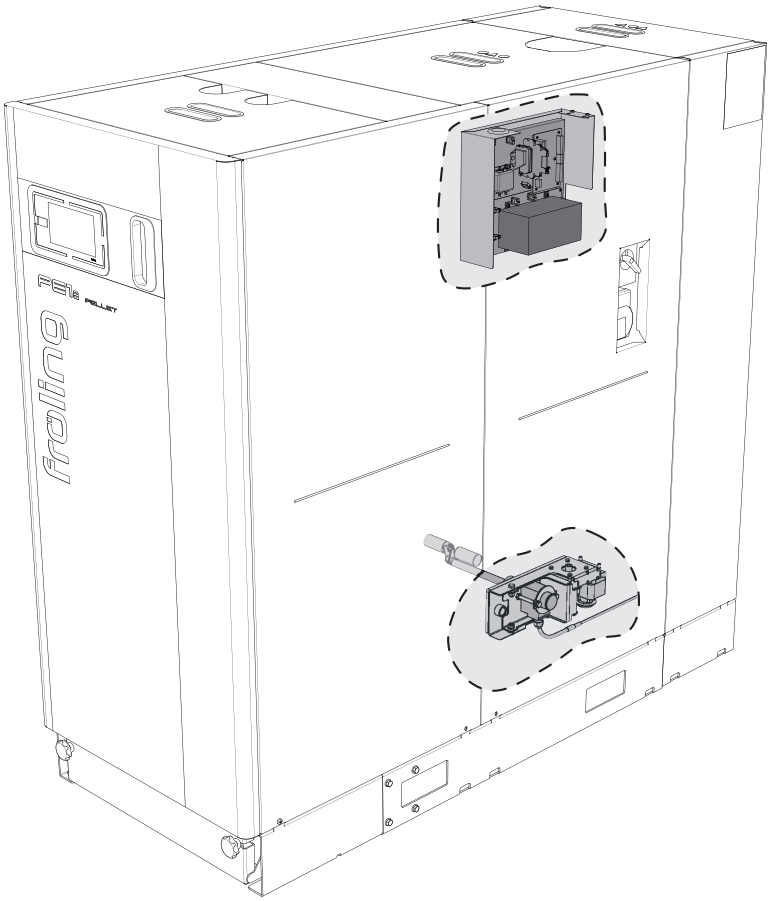

Traduzione del manuale di installazione originale per il tecnico in lingua tedesca!

Leggere e attenersi alle istruzioni e alle avvertenze per la sicurezza!
Con riserva di modifiche tecniche, errori di stampa e refusi!

M2420223_it | Output 13/02/2023

1 Informazioni generali

La caldaia a pellet PE1e Pellet 45-60 può essere dotata di un separatore di particelle elettrostatico.

❒ Spegnere e far raffreddare la caldaia

❒ Disinserire l'alimentazione elettrica della caldaia

⚠ CAUTELA

In caso di montaggio e installazione da parte di personale non qualificato:

Possibili lesioni e danni materiali!

Per il montaggio e l'installazione:

❒ Rispettare le istruzioni e le avvertenze contenute nel manuale

❒ Gli interventi sull'impianto idraulico devono essere effettuati esclusivamente da parte di personale qualificato

❒ Oltre al presente manuale seguire anche le avvertenze contenute nel manuale d’uso e installazione della caldaia!

Le operazioni di montaggio seguenti mostrano l'installazione successiva del separatore di particelle elettrostatico su una caldaia a condensazione a pellet PE1e Pellet 45-60. L'installazione successiva in una caldaia a pellet PE1e Pellet 45-60 avviene nello stesso modo per analogia.

Alcune operazioni di montaggio prevedono attività aggiuntive per le caldaie con funzionamento a camera stagna.

Caldaia senza funzionamento a camera stagna	Caldaia con funzionamento a camera stagna
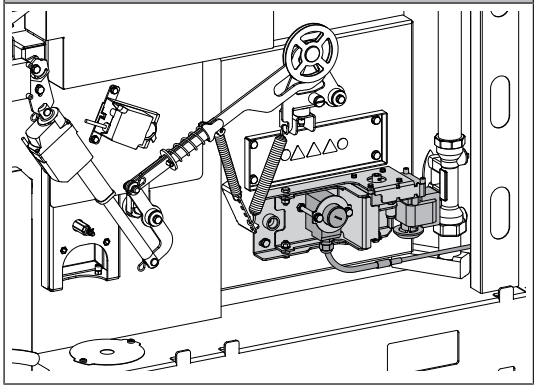	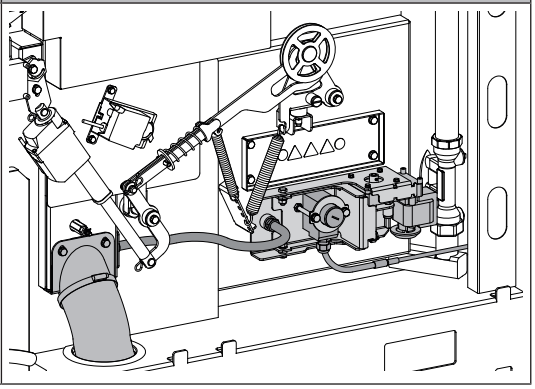

1.1 Standard di fornitura

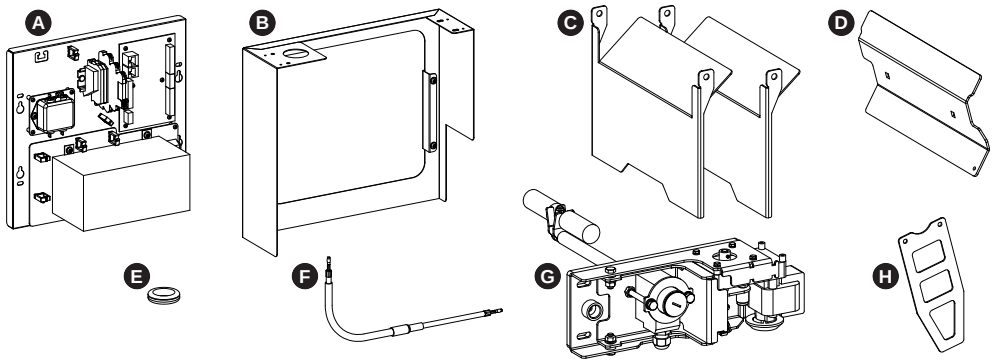

A	centralina	**E**	guaina
B	telaio per scatola di derivazione	**F**	cavo ad alta tensione
C	lamiere	**G**	unità elettrodi
D	lamiera di compartimentazione	**H**	lamiera ad avvitamento

2 Montaggio

2.1 Preparare la caldaia

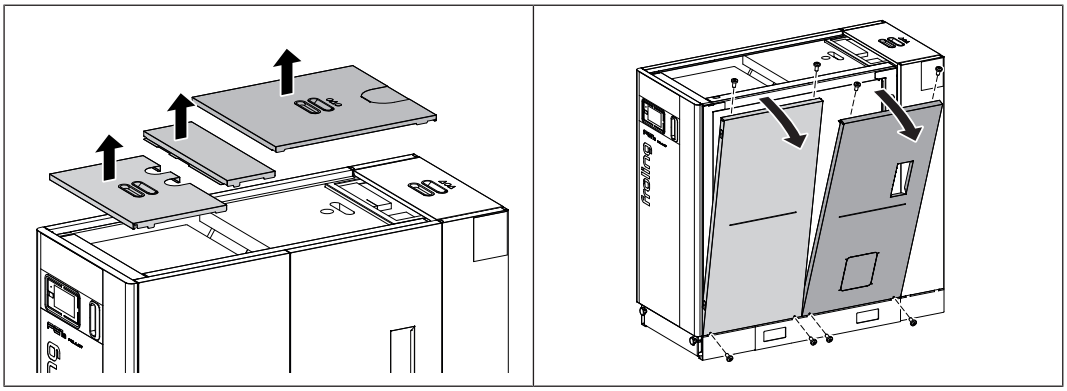

❒ Rimuovere il coperchio sul lato superiore della caldaia

❒ Smontare i pezzi laterali
- 4 viti a testa bombata M6 x 12 per ciascun pezzo laterale

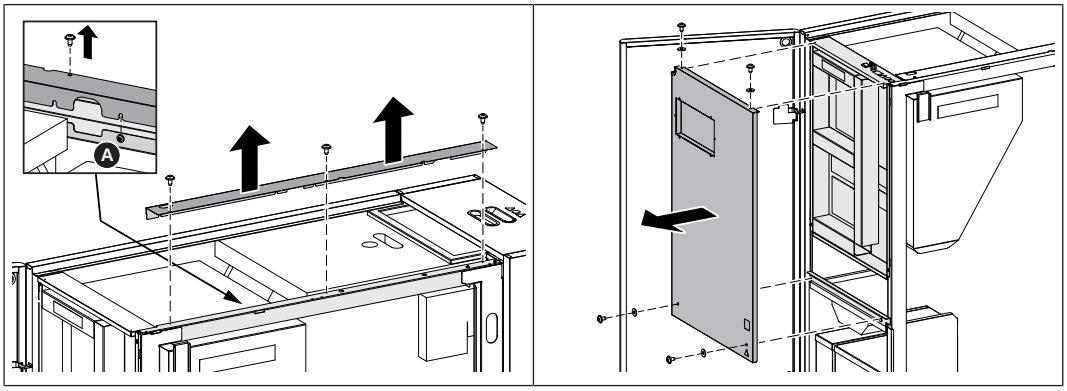

❒ Smontare la copertura della canalina
- Allentare 3 viti a testa bombata M4 x 8 sul lato superiore
- Allentare 4 viti a testa bombata M4 x 8 sul lato interno (A)

❒ Aprire la porta isolata e smontare la copertura del sistema di regolazione retrostante
- 4 viti a testa bombata M4 x 8 incl. rondella di contatto

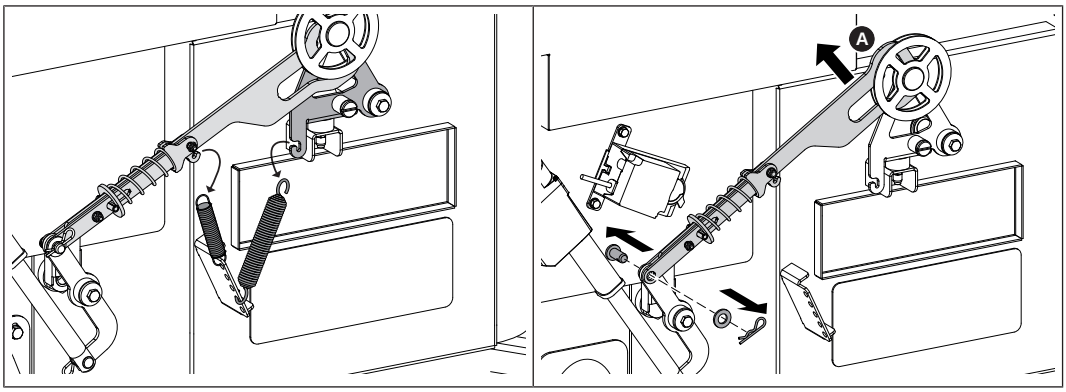

❒ Sganciare le molle di trazione sui collegamenti articolati del SOR

↳ SUGGERIMENTO: contrassegnare le posizioni di aggancio

❒ Sollevare la leva di trascinamento nella zona superiore (A) e rimuovere il bullone e la coppiglia elastica

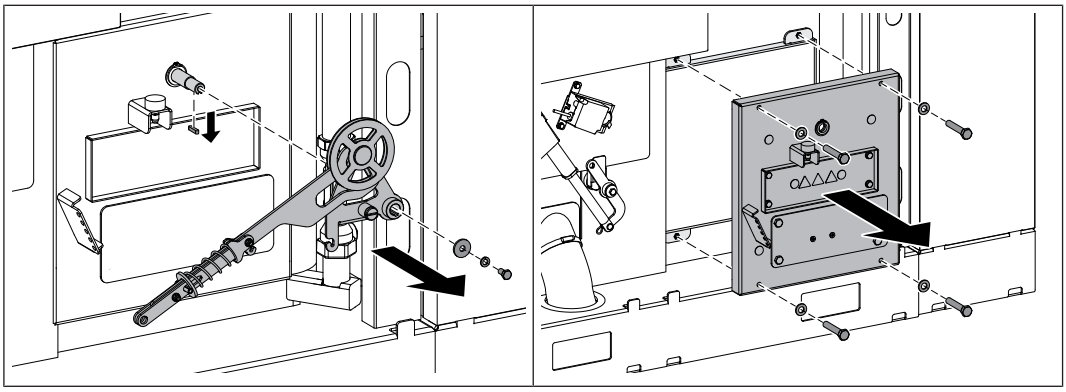

❒ Smontare la leva di trascinamento e rimuovere la chiavella dall'albero SOR
- 1 vite a testa esagonale M8 x 16

❒ Smontare il coperchio dello scambiatore di calore laterale
- 4 viti a testa esagonale M8 x 45

2.2 Montare il separatore di particelle

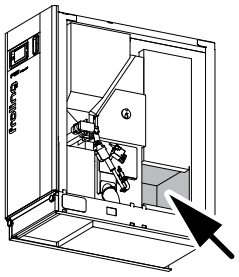

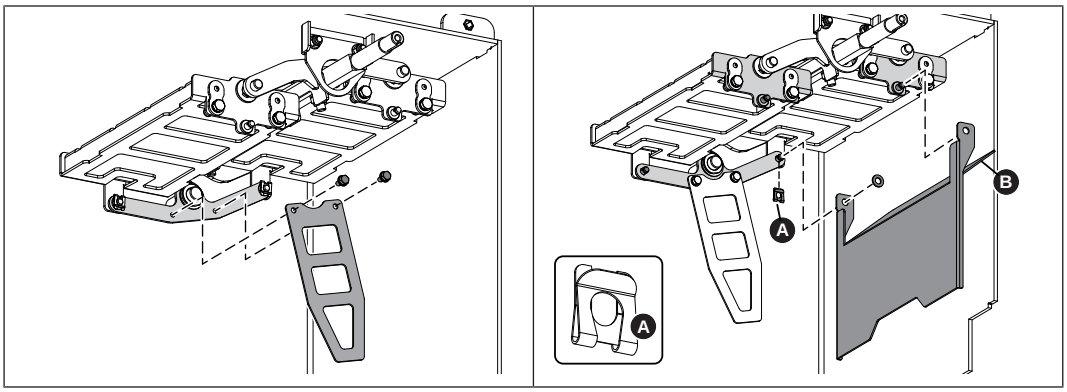

❒ Montare la lamiera ad avvitamento sulla lamiera di collegamento posteriore - 2 viti a testa esagonale M6 x 12

❒ Allentare il fermo perno (A) sulla lamiera di collegamento

❒ Agganciare la lamiera nei due bulloni e bloccare con il fermo perno (A)

↳ Accertarsi che il bordo (B) sia rivolto in direzione del retro della caldaia

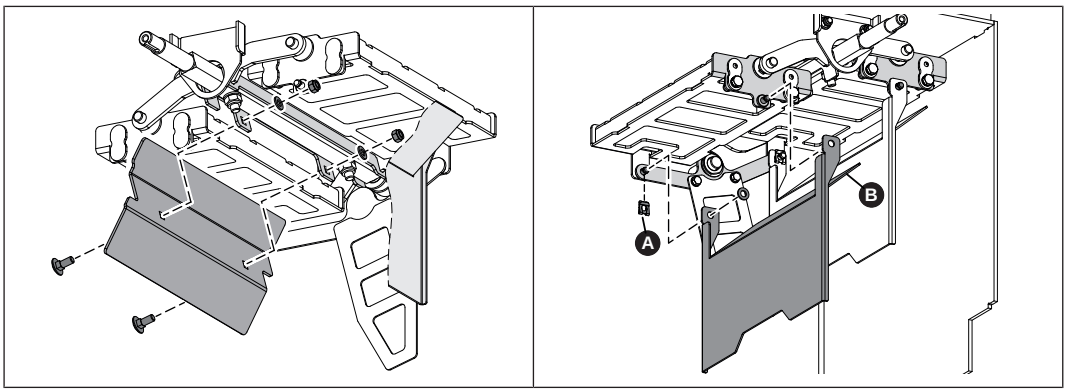

❒ Montare la lamiera di compartimentazione sulle alette sotto l'albero quadro - 2 viti con testa a calotta piatta M8 x 20

❒ Allentare il fermo perno (A) sulla lamiera di collegamento

❒ Agganciare la lamiera nei due bulloni e bloccare con il fermo perno (A)

↳ Accertarsi che il bordo (B) sia rivolto in direzione del retro della caldaia

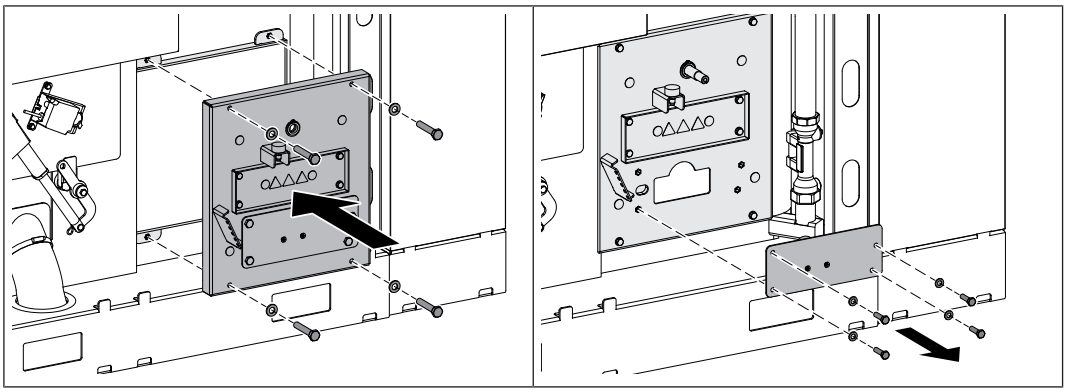

❒ Montare il coperchio dello scambiatore di calore laterale sul corpo della caldaia
- 4 viti a testa esagonale M8 x 45

❒ Allentare la copertura inferiore
- 4 viti a testa esagonale M8 x 30

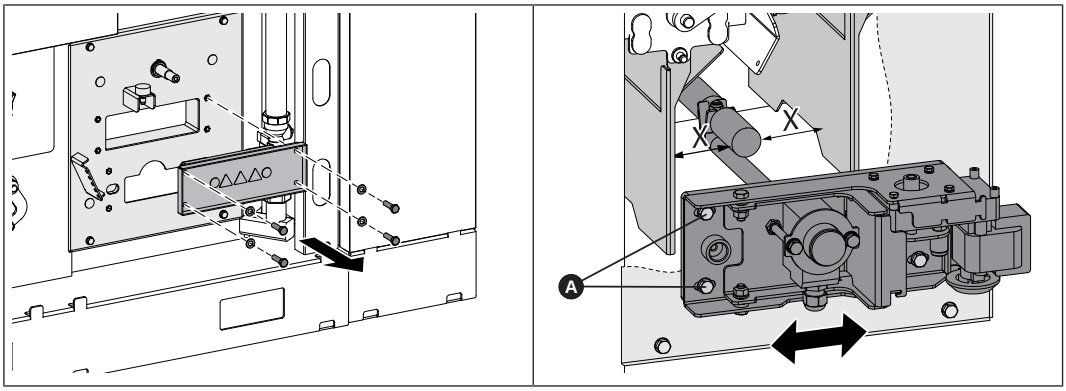

❒ Smontare la copertura superiore
- 4 viti a testa esagonale M8 x 30

❒ Inserire l'unità elettrodi nell'apertura inferiore e montarla
- 4 viti a testa esagonale M8 x 30

↳ Posizionare l'elettrodo al centro tra le lamiere stringendo le viti a testa esagonale (A)

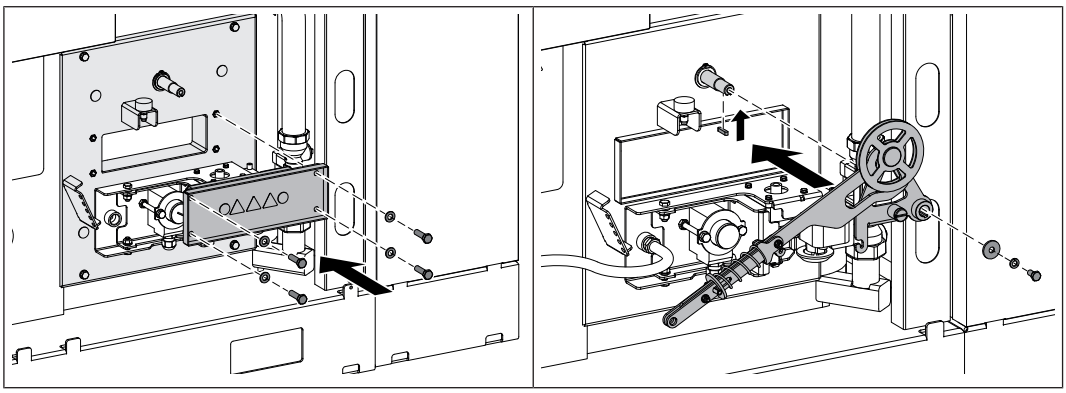

❒ Montare la copertura superiore
- 4 viti a testa esagonale M8 x 30

❒ Inserire la chiavella nella scanalatura dell’albero SOR e montare la leva di trascinamento
- 1 vite a testa esagonale M8 x 16

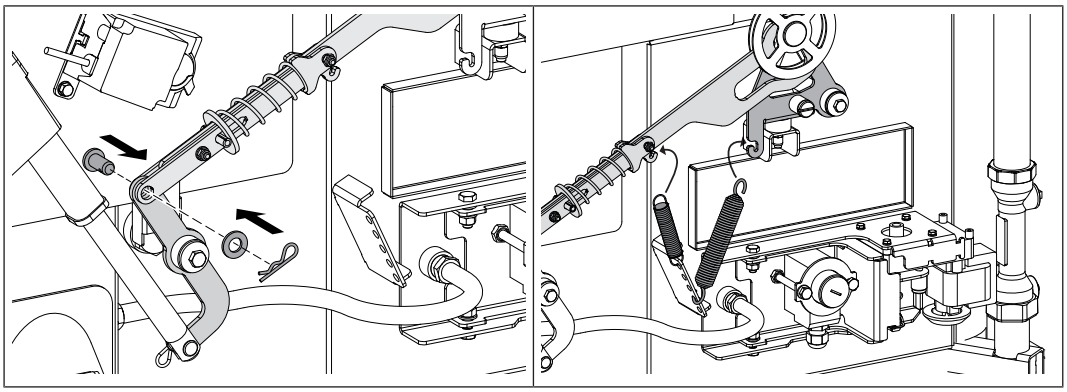

❒ Fissare la leva di trascinamento con bullone e coppiglia elastica

❒ Agganciare le molle di trazione sui collegamenti articolati del SOR

↳ Utilizzare i fori precedentemente contrassegnati

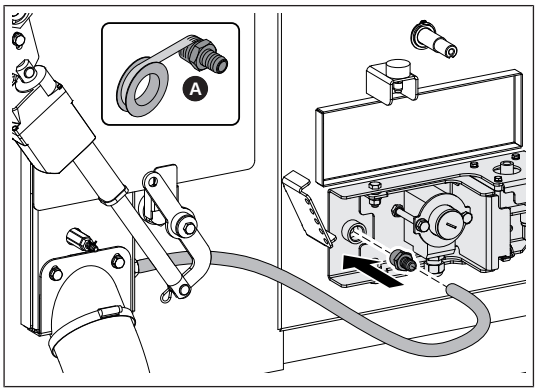

In caso di funzionamento a camera stagna:

❒ Sigillare con Teflon la filettatura del supporto del tubo (A) e avvitarlo nel raccordo sull'unità elettrodi

❒ Spingere il tubo in silicone sul relativo supporto

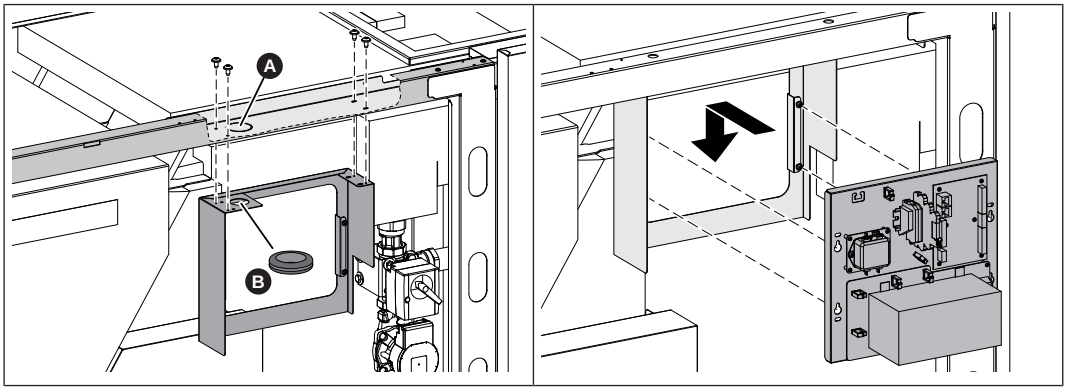

❒ Staccare la prepunzonatura rotonda (A) sul telaio superiore e rimuovere le bave con la lima mezzotonda

❒ Inserire la guaina (B) nell'apertura rotonda sul telaio

❒ Montare il telaio sul supporto superiore
- 4 viti a testa bombata M4 x 8

❒ Agganciare la centralina alle teste delle viti e fissarla

2.3 Collegamento elettrico

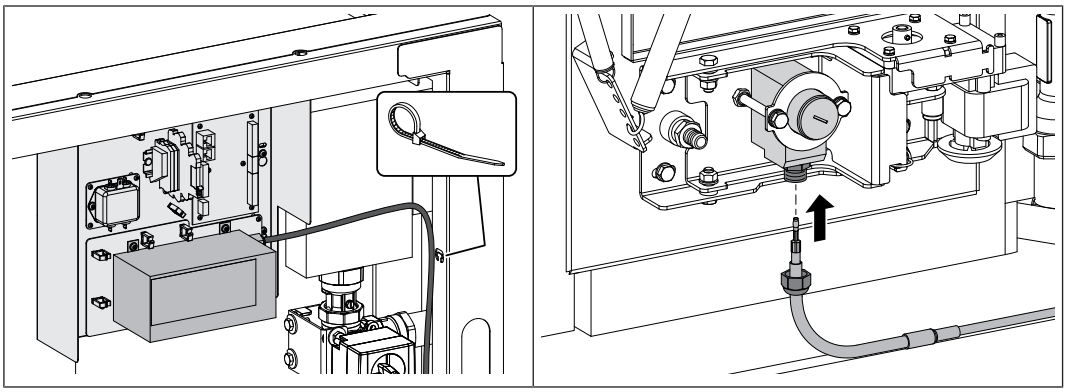

❒ Posare il cavo ad alta tensione dal modulo HV all'unità elettrodi

↳ Fissare il cavo ad alta tensione al telaio laterale con l'apposita fascetta

❒ Inserire il connettore sull'unità elettrodi e stringere il collegamento a vite

↳ Il connettore deve innestarsi in modo percepibile

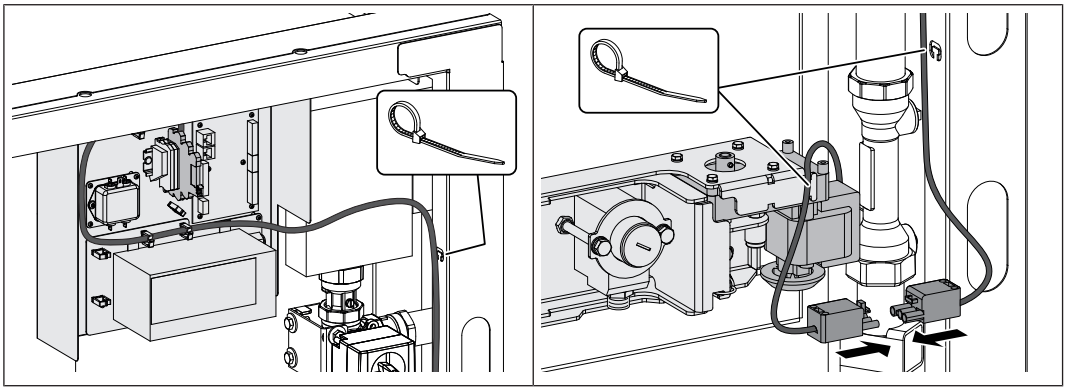

❒ Posare il cavo del sistema di pulizia dal morsetto componibile all'azionamento e collegare il connettore

↳ Connettore sul morsetto componibile già precablato

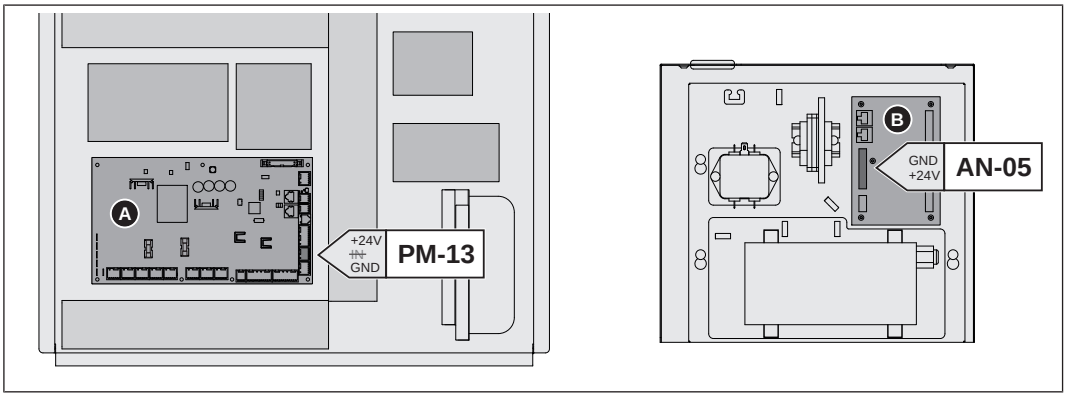

❒ Provvedere all’alimentazione a 24 V dal modulo pellet (A) nel sistema di regolazione della caldaia al modulo analogico (B) della centralina

↳ Posare il cavo nella canalina inferiore

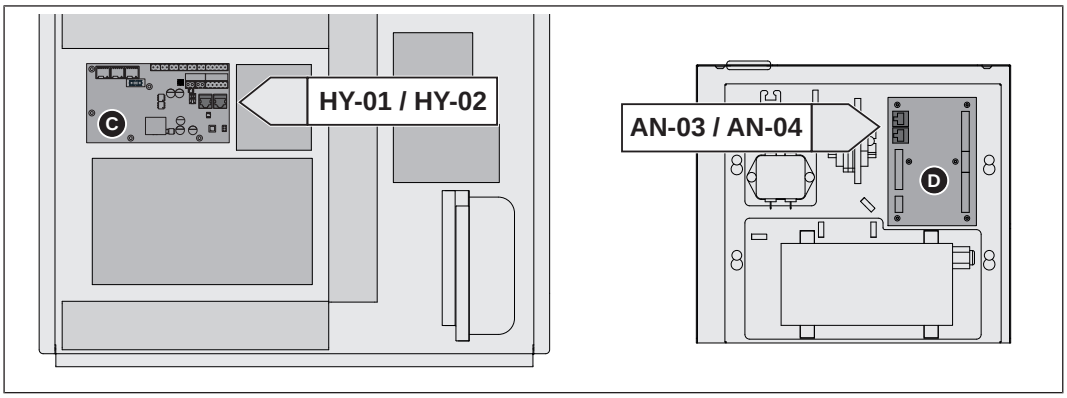

❒ Provvedere al collegamento bus dal modulo idraulico (C) nel sistema di regolazione della caldaia al modulo analogico (D) della centralina

↳ Collegare il cavo bus a uno slot libero

↳ Posare il cavo nella canalina inferiore

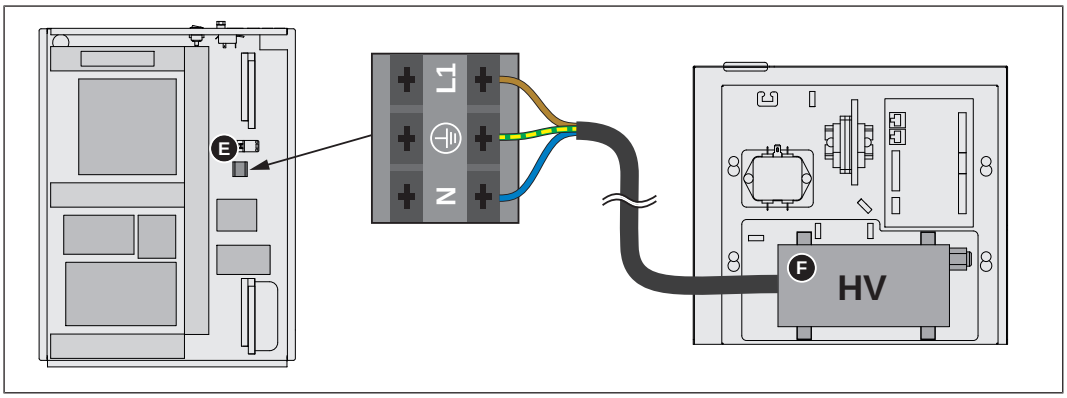

❒ Provvedere all'alimentazione a 230 V dal morsetto (E) nel sistema di regolazione della caldaia al modulo HV (F) della centralina

↳ Posare il cavo nella canalina inferiore

2.4 Operazioni finali

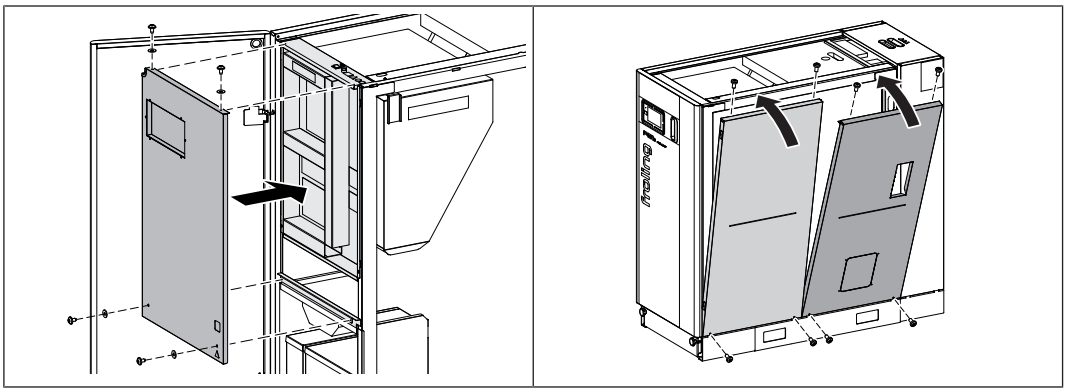

❒ Montare la copertura del sistema di regolazione
- 4 viti a testa bombata M4 x 8 incl. rondella di contatto

❒ Chiudere la porta isolata

❒ Montare i pezzi laterali
- 4 viti a testa bombata M6 x 12 per ciascun pezzo laterale

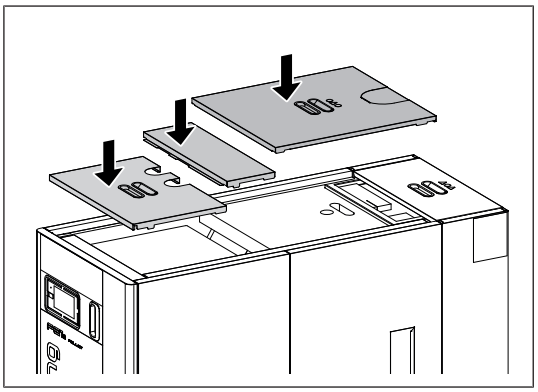

❒ Posizionare il coperchio sulla caldaia

2.5 Configurare il separatore di particelle nel sistema di regolazione

Nel sistema di regolazione navigare fino al menu "Tipo di caldaia" come descritto di seguito.

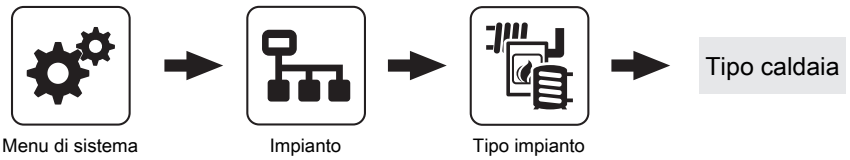

❒ Nel menu "Tipo di caldaia" selezionare la caldaia presente

❒ Nel menu "Tipo di filtro" selezionare il parametro "`Elettrofiltro interno`"

Indirizzo del produttore

Fröling Heizkessel- und Behälterbau GesmbH

Industriestraße 12
A-4710 Grieskirchen
+43 (0) 7248 606 0
info@froeling.com

Zweigniederlassung Aschheim

Max-Planck-Straße 6
85609 Aschheim
+49 (0) 89 927 926 0
info@froeling.com

Froling srl

Via J. Ressel 2H
I-39100 Bolzano (BZ)
+39 (0) 471 060460
info@froeling.it

Froling SARL

1, rue Kellermann
F-67450 Mundolsheim
+33 (0) 388 193 269
froling@froeling.com

Indirizzo dell'installatore

Timbro

Servizio assistenza clienti Froling

Austria	**0043 (0) 7248 606 7000**
Germania	**0049 (0) 89 927 926 400**
Internazionale	**0043 (0) 7248 606 0**

www.froeling.com