Instructions de montage

Séparateur de particules électrostatique

PE1e Pellet 45-60

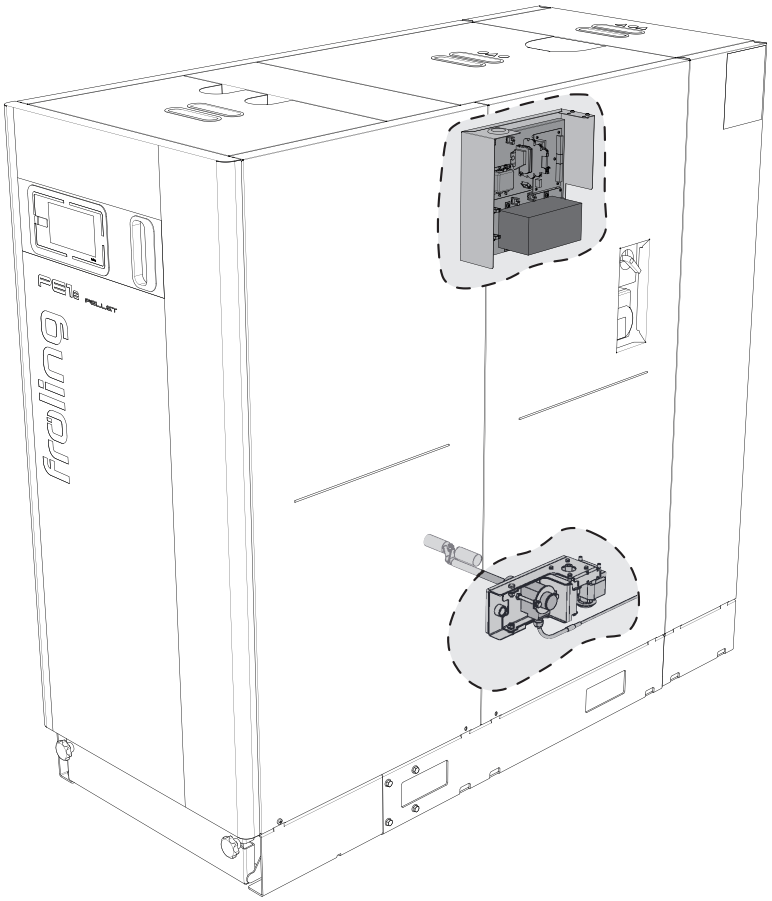

Traduction des instructions de montage d'origine en langue allemande pour le personnel qualifié !

Lire et respecter les instructions et les consignes de sécurité !
Sous réserve de modifications techniques, d'erreurs typographiques et d'impression !

M2420223_fr | Édition 13/02/2023

1 Généralités

La chaudière à granulés PE1e Pellet 45-60 peut être équipée d'un séparateur électrostatique de particules.

❒ Éteindre la chaudière et la laisser refroidir

❒ Débrancher l'alimentation électrique de la chaudière

⚠ ATTENTION

En cas de montage et d'installation par un personnel non qualifié :

Risque de blessures et de dommages matériels !

Pour le montage et l'installation :

❒ Respecter les consignes et indications du mode d'emploi

❒ Les travaux sur l'installation ne doivent être exécutés que par des personnes dûment qualifiées

❒ En plus des instructions du présent mode d'emploi, lire également les avertissements du mode d'emploi et des instructions de montage de la chaudière.

Les étapes de montage suivantes décrivent le montage ultérieur du séparateur de particules électrostatique sur une chaudière à condensation à granulés PE1e Pellet 45-60. Le rééquipement sur une chaudière à granulés PE1e Pellet 45-60 est similaire.

De nombreuses étapes de montage peuvent nécessiter des opérations supplémentaires en cas de chaudière avec fonctionnement indépendant de l'air ambiant.

Chaudière sans fonctionnement indépendant de l'air ambiant	Chaudière avec fonctionnement indépendant de l'air ambiant
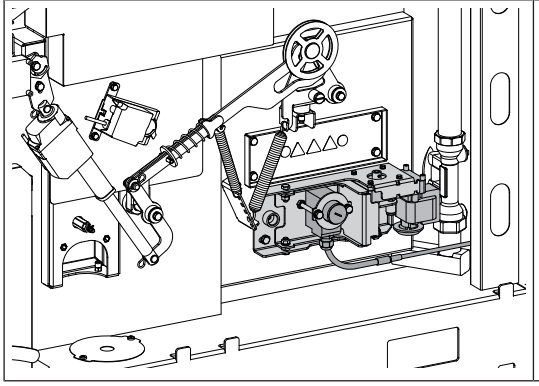	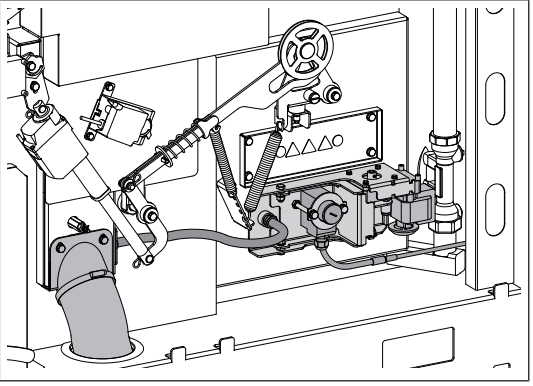

1.1 Contenu de la livraison

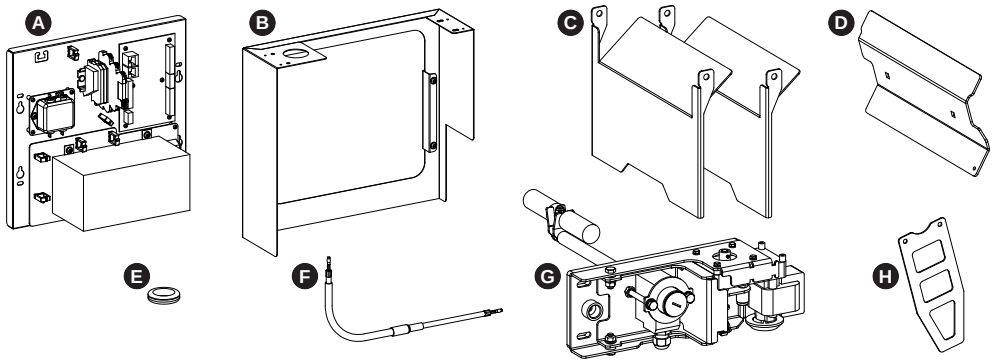

A	Unité de commande	**E**	Passe-câble
B	Cadre du boîtier distributeur	**F**	Câble haute tension
C	Tôles à suspendre	**G**	Unité à électrode
D	Cloison en tôle	**H**	Tôle à visser

2 Montage

2.1 Préparer la chaudière

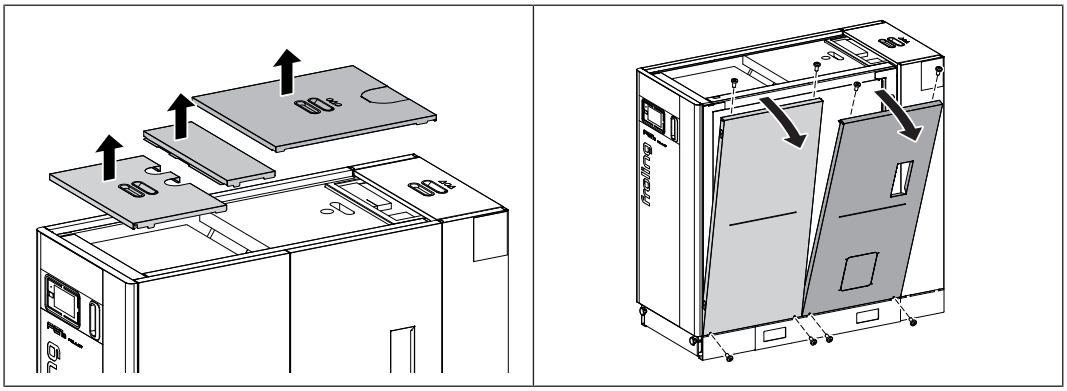

❒ Déposer le couvercle sur le haut de la chaudière

❒ Démonter les plaques latérales
- 4 vis à tête goutte-de-suif M6 × 12 par plaque latérale

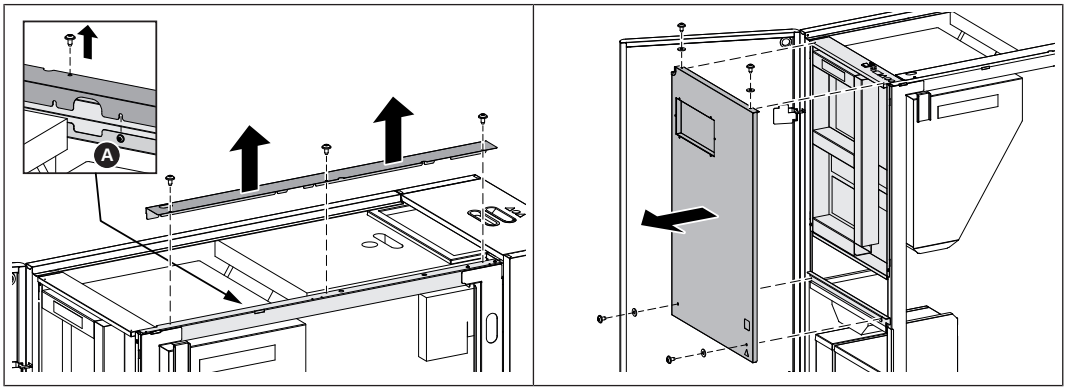

❒ Démonter la plaque de protection du conduit de câbles
- Desserrer 3 vis à tête goutte-de-suif M4 × 8 sur la partie supérieure
- Desserrer 4 vis à tête goutte-de-suif M4 × 8 à l'intérieur (A)

❒ Ouvrir la porte isolante et démonter le couvercle du régulateur placé derrière
- 4 vis à tête goutte-de-suif M4 × 8 avec rondelle de contact

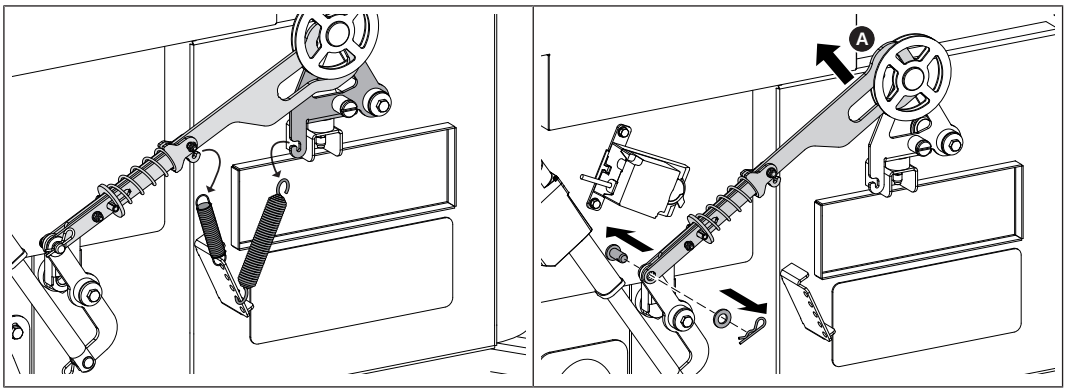

❒ Décrocher les ressorts de traction des tiges de liaison du WOS

↳ CONSEIL : Marquer les positions de suspension

❒ Lever le levier d'entraînement dans la partie supérieure (A) et dévisser le boulon et la goupille fendue

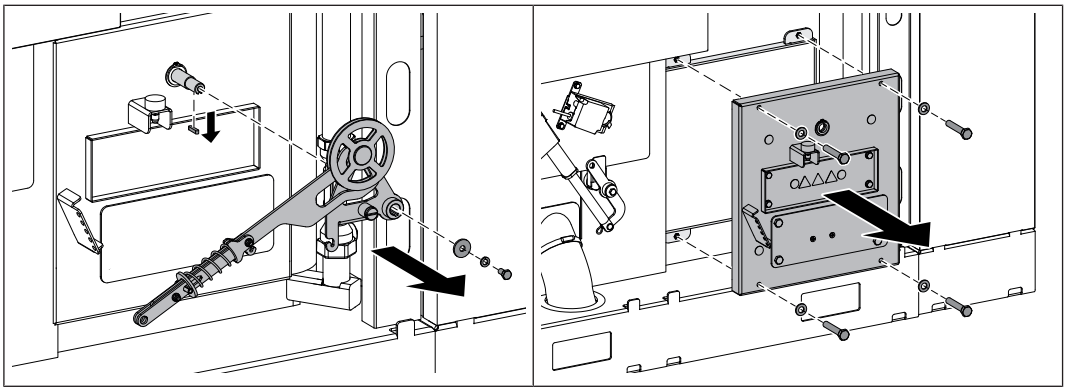

❒ Démonter le levier d'entraînement et déposer la clavette de l'arbre WOS
- 1 vis à tête hexagonale M8 × 16

❒ Démonter le couvercle latéral de l'échangeur de chaleur
- 4 vis à tête hexagonale M8 × 45

2.2 Monter le séparateur de particules

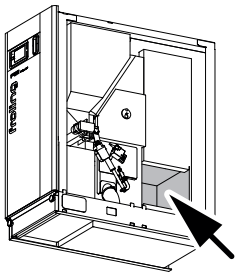

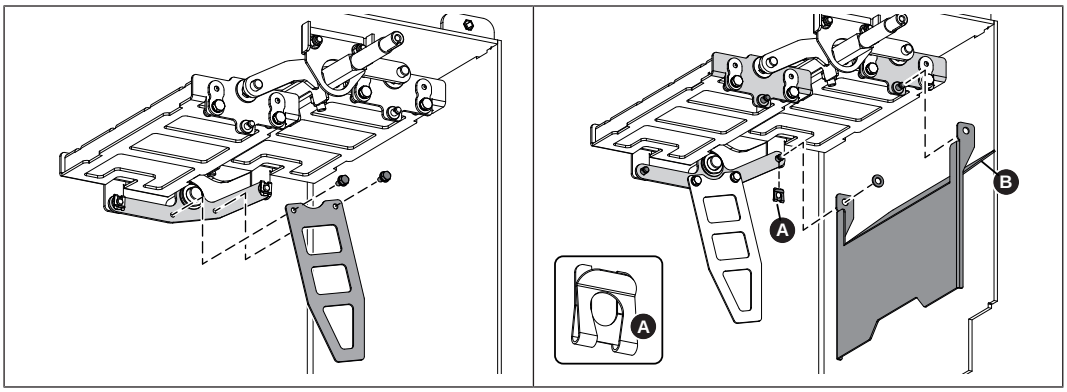

❒ Monter la tôle à visser sur la tôle de raccordement arrière
- 2 vis à tête hexagonale M6 × 12

❒ Desserrer la sécurité du boulon (A) sur la tôle de raccordement

❒ Accrocher la tôle à suspendre aux deux boulons et la fixer avec la sécurité du boulon (A)

↳ Veiller à ce que le bord (B) soit orienté vers la chaudière

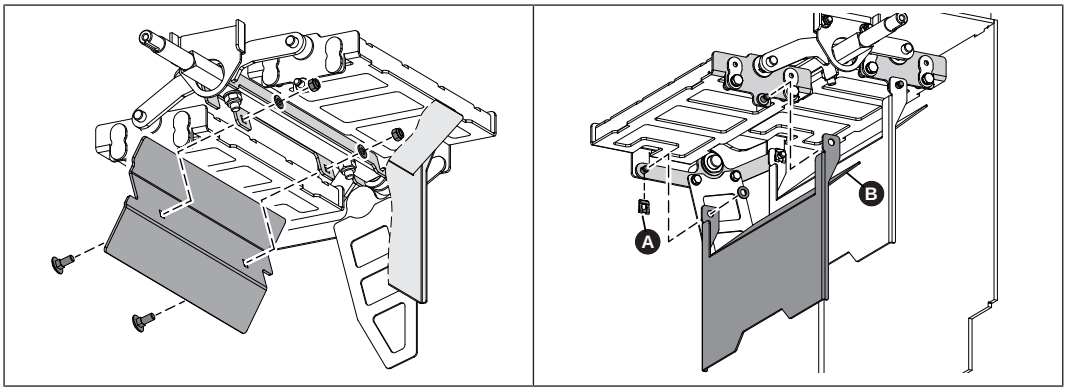

❒ Monter la cloison en tôle au niveau des languettes sous l'arbre carré
- 2 vis à tête bombée M8 × 20

❒ Desserrer la sécurité du boulon (A) sur la tôle de raccordement

❒ Accrocher la tôle à suspendre aux deux boulons et la fixer avec la sécurité du boulon (A)

↳ Veiller à ce que le bord (B) soit orienté vers la chaudière

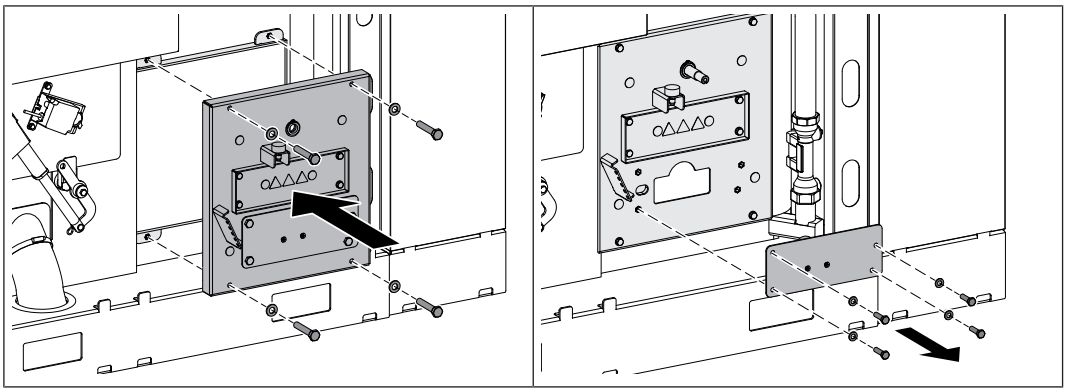

❒ Monter le couvercle latéral de l'échangeur de chaleur sur le corps de la chaudière
- 4 vis à tête hexagonale M8 × 45

❒ Desserrer la plaque de protection inférieure
- 4 vis à tête hexagonale M8 × 30

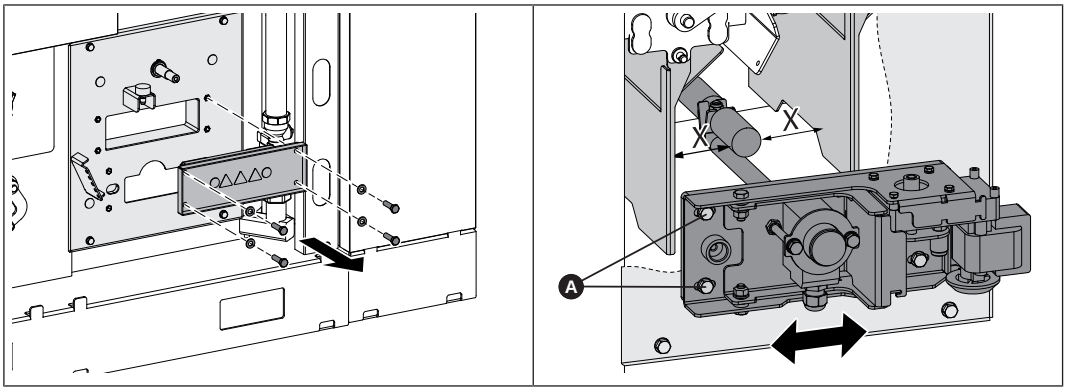

❒ Démonter la plaque de protection supérieure
- 4 vis à tête hexagonale M8 × 30

❒ Introduire l'unité à électrode au niveau de l'ouverture inférieure et la monter
- 4 vis à tête hexagonale M8 × 30

↳ Pour ce faire, positionner l'électrode en vissant la vis à tête hexagonale (A) au milieu entre les tôles à suspendre

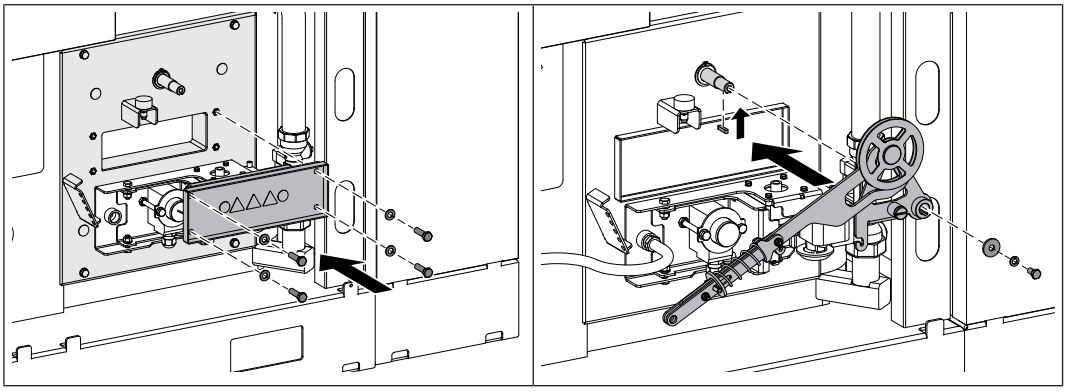

❒ Monter la plaque de protection supérieure
- 4 vis à tête hexagonale M8 × 30

❒ Introduire la clavette dans la rainure de l'arbre WOS et monter le levier d'entraînement
- 1 vis à tête hexagonale M8 × 16

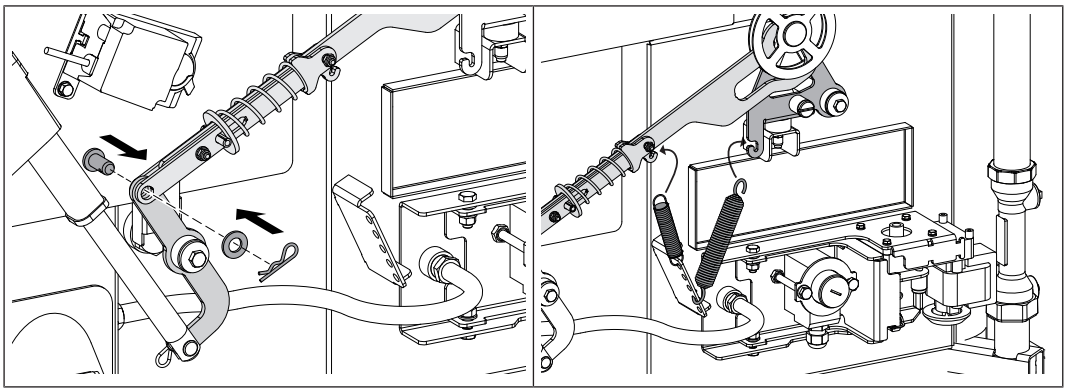

❒ Fixer le levier d'entraînement avec les boulons et la goupille fendue

❒ Accrocher les ressorts de traction des tiges de liaison du WOS

↳ Utiliser les trous marqués au préalable

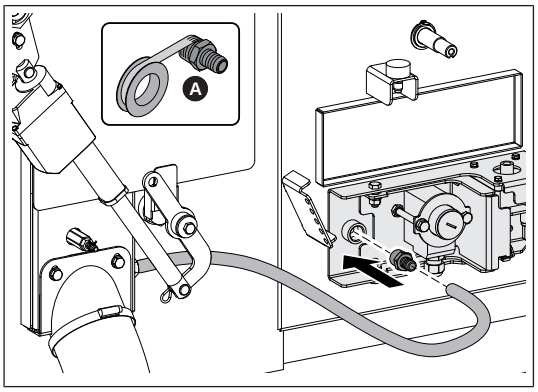

En cas de fonctionnement indépendant de l'air ambiant :

❒ Étanchéifier le filetage du raccord de flexible (A) avec du Téflon et le visser dans le manchon de l'unité à électrode

❒ Enfiler le flexible en silicone sur le raccord de flexible

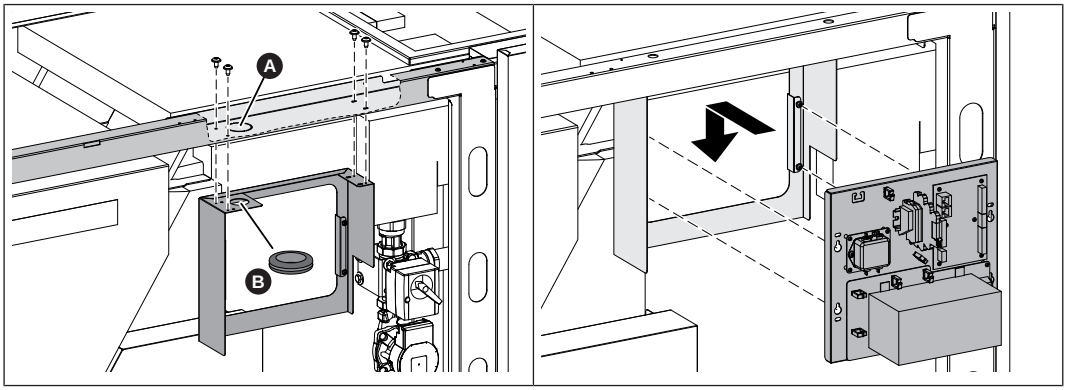

❒ Détacher la découpe circulaire (A) du cadre supérieur et enlever les ébarbures à l'aide d'une lime demi-ronde

❒ Insérer le passe-câble (B) dans la découpe circulaire du cadre

❒ Démonter le cadre au niveau du support supérieur
- 4 vis à tête goutte-de-suif M4 × 8

❒ Accrocher l'unité de commande aux têtes de vis et la fixer

2.3 Raccordement électrique

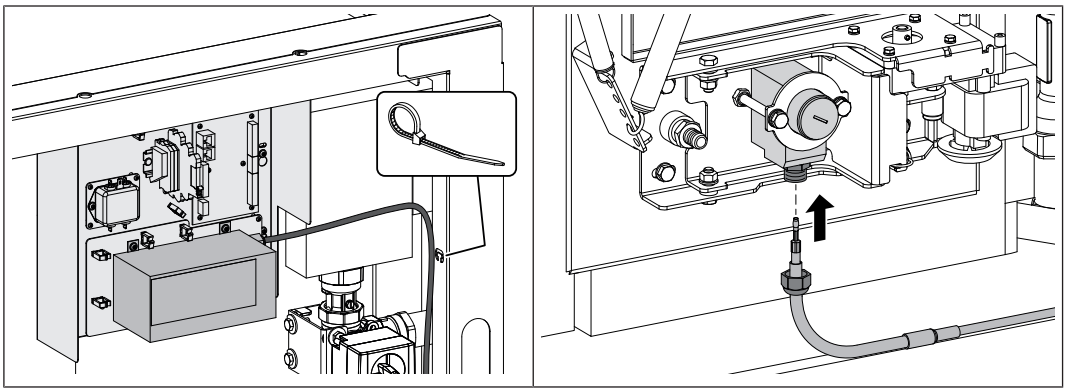

❒ Faire passer le câble haute tension du module HT à l'unité à électrode

↳ Fixer le câble haute tension au cadre latéral au moyen de serre-câbles

❒ Brancher le connecteur à l'unité à électrode et visser le raccord vissé

↳ Le connecteur doit s'enclencher de manière audible

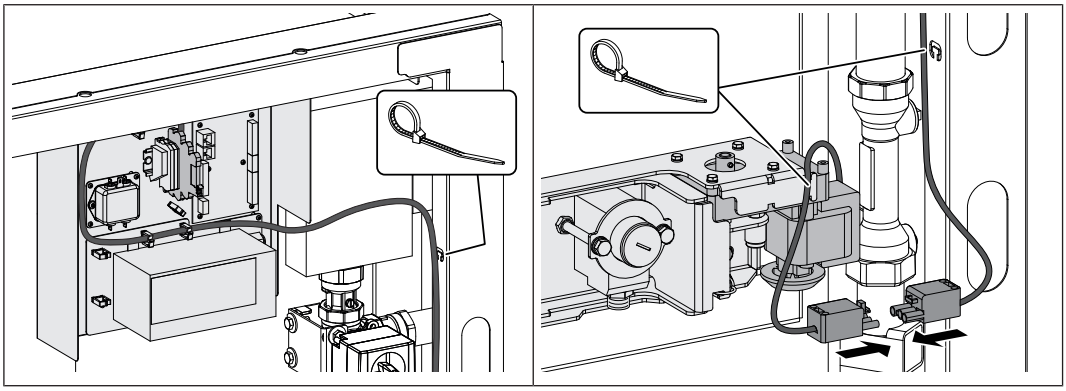

❒ Faire passer le câble du nettoyage du bornier à l'entraînement et brancher le connecteur

↳ Le connecteur du bornier est déjà précâblé

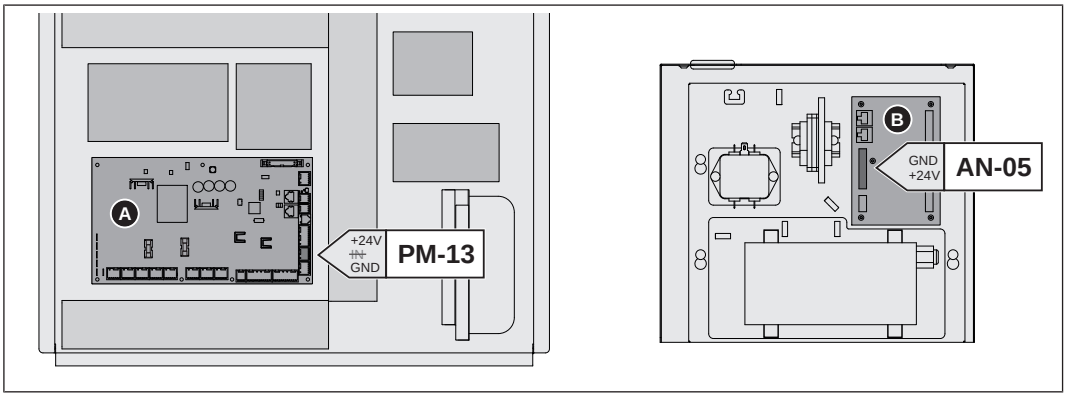

❒ Établir la connexion de l'alimentation électrique 24 V entre le module à granulés (A) de la commande de la chaudière et le module analogique (B) de l'unité de commande

↳ Faire passer le câble dans le conduit de câbles supérieur

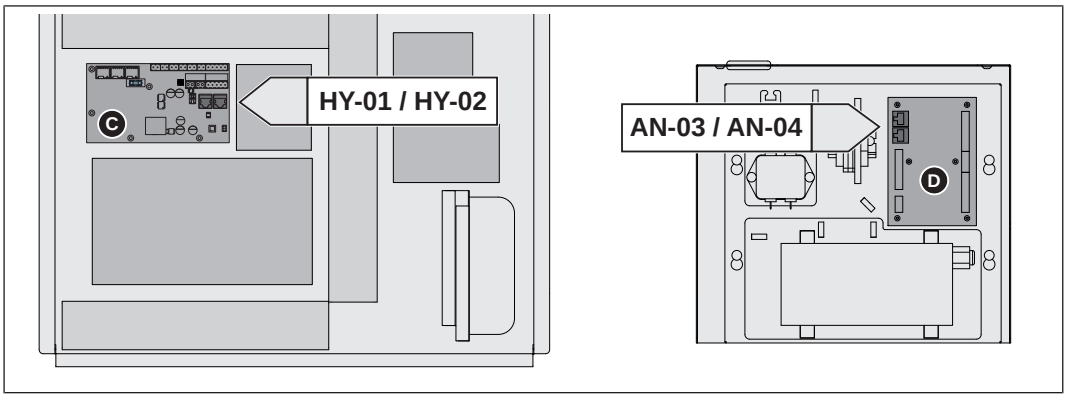

❒ Établir la connexion bus du module hydraulique (C) de la commande de la chaudière au module analogique (D) de l'unité de commande

↳ Brancher le câble de bus sur un connecteur libre

↳ Faire passer le câble dans le conduit de câbles supérieur

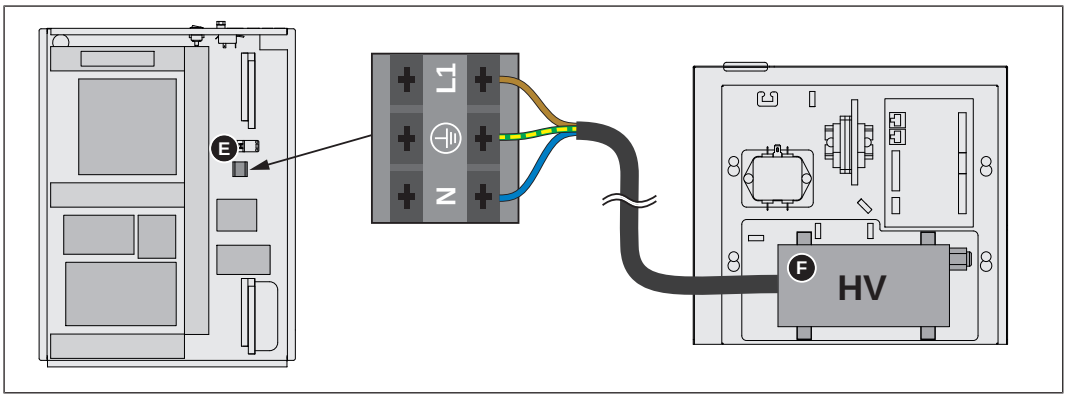

❒ Établir l'alimentation électrique 230 V de la borne de raccordement (E) de la commande de la chaudière au module HT (F) de l'unité de commande

↳ Faire passer le câble dans le conduit de câbles supérieur

2.4 Opérations finales

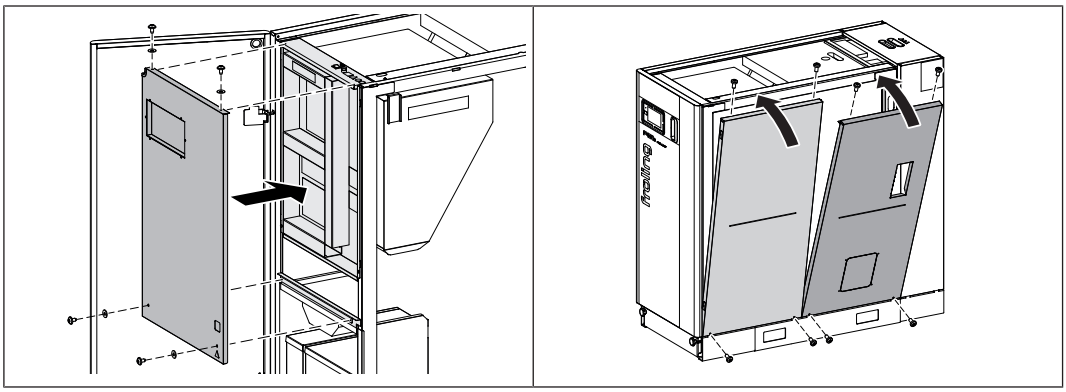

❒ Monter le couvercle du régulateur
- 4 vis à tête goutte-de-suif M4 × 8 avec rondelle de contact

❒ Fermer la porte isolante

❒ Monter les plaques latérales
- 4 vis à tête goutte-de-suif M6 × 12 par plaque latérale

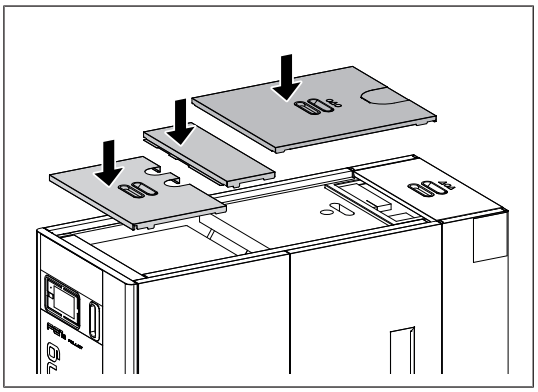

❒ Poser le couvercle sur la chaudière

2.5 Configuration du séparateur de particules dans le régulateur

Dans le régulateur, naviguer comme décrit ci-dessous jusqu'au menu « Type de chaudière »

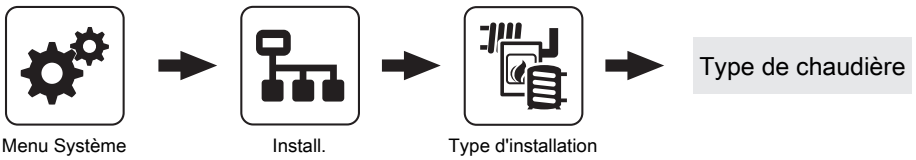

❒ Dans le menu « Type de chaudière », sélectionner la chaudière

❒ Dans le menu « Type de filtre », activer le paramètre « `Filtre E interne` »

Adresse du fabricant

Fröling Heizkessel- und Behälterbau GesmbH

Industriestraße 12
A-4710 Grieskirchen
+43 (0) 7248 606 0
info@froeling.com

Zweigniederlassung Aschheim

Max-Planck-Straße 6
85609 Aschheim
+49 (0) 89 927 926 0
info@froeling.com

Froling srl

Via J. Ressel 2H
I-39100 Bolzano (BZ)
+39 (0) 471 060460
info@froeling.it

Froling SARL

1, rue Kellermann
F-67450 Mundolsheim
+33 (0) 388 193 269
froling@froeling.com

Adresse de l'installateur

Cachet

Service après-vente Froling

Autriche	**0043 (0) 7248 606 7000**
Allemagne	**0049 (0) 89 927 926 400**
Monde	**0043 (0) 7248 606 0**

www.froeling.com

fröling