8.8 Raumaustragung mit dem Maulwurfsystem

8.8.1 Angaben zum Produkt

Das Maulwurfsystem (Pellet Maulwurf E2) ist für die Pelletförderung vom Lager in den Brennraum in Kombination mit einem Holzpelletkessel mit Saugsystem konzipiert. Das Austragungssystem ist ausschließlich für die Entnahme von Holzpellets geeignet, die der EN ISO 17225-2 Qualität A1 entsprechen (z.B. ENplus) und einen Durchmesser von ca. 6 mm aufweisen.
Das Maulwurfsystem entnimmt die Pellets aktiv von oben. Es wird vor der Befüllung per Knopfdruck nach oben gezogen und nach der Befüllung wieder per Kopfdruck auf die Pellets aufgesetzt.

8.8.2 Technische Daten Maulwurfsystem

Tab. 1.: Technische Daten Maulwurfsystem

	Maulwurf E2
Außenmaße (L x B) [mm]	550 x 730
Gerätehöhe [mm]	250
Gewicht [kg]	14
Produktfoto [Außenansicht]	
Stromaufnahme [W]	60
Versorgungsspannung (V)	24 V, DC
Kesselnennleistung [kW]	20 – 50
Fördermenge [kg/min.] (1)	4 - 7
Durchmesser Saugschlauch [mm]	50 (Innendurchmesser)
Max. Sauglänge [m] (2)	10 - 15 m (zwischen Lager und Heizkessel)
Max. Lagerraumfüllmenge [t]	16
Max. Lagerlänge	4
Raumhöhe [m]	1,7 – 2,8
Mindestbreite [m]	1,8
Maximale Lagerfläche	10 m²
Raumgeometrie	Beliebig
Zugelassener Brennstoff	EN ISO 17225-2 Qualität A1

[1] Abhängig von Saugsystem, Schlauchlänge und Füllinhalt des Lagerraums.
[2] Wanddurchführung Lager bis Kessel

8.8.3 Planungsgrundlagen Pellet Maulwurf E2

- Die Grundfläche des Pellet Lagers kann geometrisch frei gewählt werden, die Größe muss mit den angegebenen Werten aus der Tabelle übereinstimmen.

	Raumhöhe	Lagerfläche	Lagervolumen	Füllmenge	Raumbreite	Raumlänge
E2_2F	1,70 - 2,40 m	bis 10 m²	bis 26 m³	bis 14 t	> 1,80 m	< 4,0 m
E2_3F	1,70 - 2,80 m	bis 12 m²	bis 29 m³	bis 16 t	> 1,80 m	< 4,2 m

- Befindet sich die Parkposition des Maulwurfs zwischen zwei Befüllstutzen, muss deren Abstand mindestens 2 m betragen.

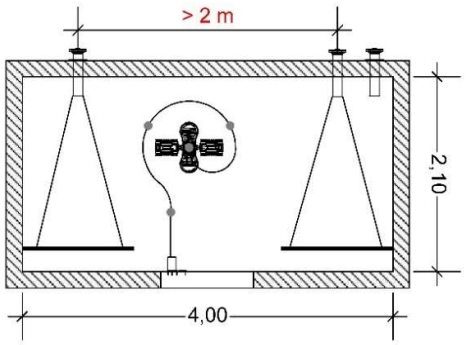

- Abstand zwischen Befüllstutzen und Wand für die Parkposition E2 und Schlauch mind. 1,3 m

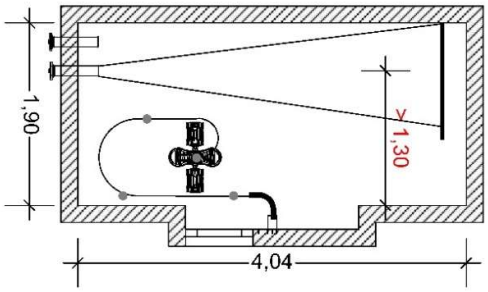

- Ist die Position der Füllstutzen vorgegeben, können obige Vorgaben durch Verwendung von Rohrbögen oder Segmentbögen mit 15, 30, 45 oder 90° erreicht werden. Passendes Zubehör für Rohrleitungen DN 100 mit Bördelrand bietet die Schellinger KG an.

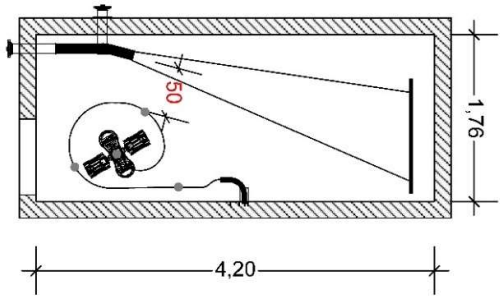

- Parkposition des Maulwurfs im kurzen Eck der Befüllleitung und/oder in Reichweite der Türe wählen. Das Pelletlager sollte auch in befülltem Zustand zugänglich sein.

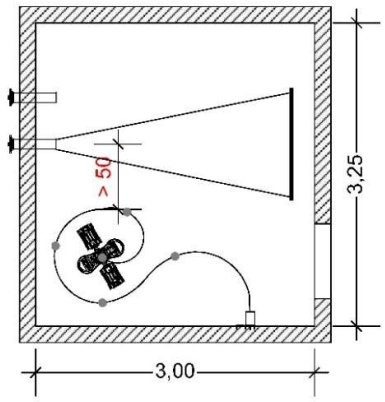

- Bei Lagerräumen mit geringer Breite (< 2,5 m) muss die Befüllleitung so angebracht werden, dass ein freier Luftraum von ca. 1,5 m Breite und 50 cm Höhe für die Parkposition von Maulwurf und Schlauch bestehen bleibt.

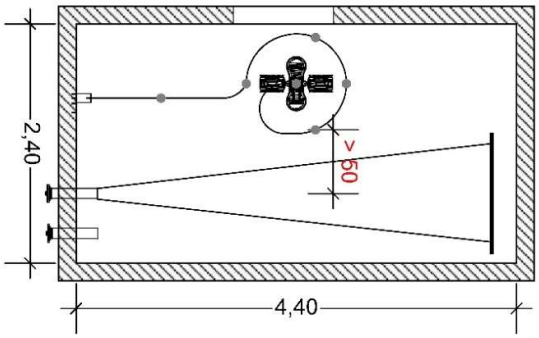

- Die maximal zulässige Raumhöhe beträgt 2,8 m. Entscheidend ist die Diagonale von der Wanddurchführung des Schlauches in die entfernteste Ecke. Diese darf max. 5 m betragen.

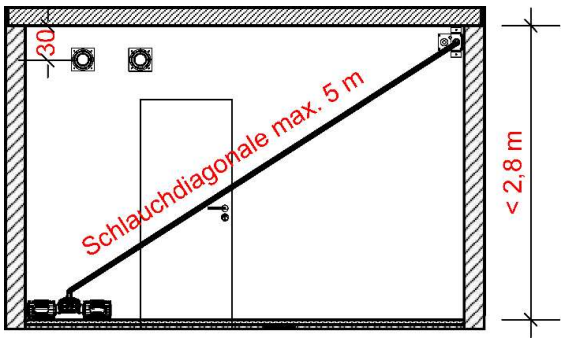

- Den Verlauf des Saugschlauchs mit einem Mindestabstand von 10 cm zu Wänden, Unterzügen oder anderen Einbauten planen.

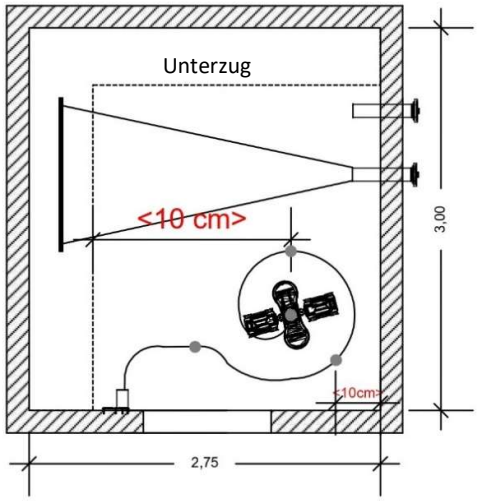

- Sonderformen und Sonderhöhen sind im Einzelfall mit dem Hersteller zu klären. Ggfs. ist Sonderzubehör erforderlich.

