meier tobler

Bosch UC 8000F 70
Bosch UC 8000F 90

Bodenstehender Öl-Brennwertkessel

Der Bosch Uni Condens 8000 F ist ein hochwertiger, bodenstehender Öl-Brennwertkessel für anspruchsvolle Heizsysteme in Mehrfamilienhäusern und Gewerbegebäuden. Dank modernster Brennwerttechnik und einem hocheffizienten Edelstahl-Wärmetauscher erreicht er Wirkungsgrade von bis zu 99 % und spart damit dauerhaft Heizkosten. Das integrierte Regelsystem Bosch Control 8000 CC8311 sorgt für eine präzise, witterungsgeführte Regelung mit hochauflösendem 7"-Touch-Bildschirm und grafischer Hydraulikanzeige. Der Kessel erfüllt alle aktuellen Energieeffizienz-Anforderungen der EU Ökodesign-Richtlinie und trägt die Energieeffizienzklasse A. Mit seinem kompakten Aufbau, der einfachen Hydraulik und dem umfangreichen Lieferumfang ist er ideal für Neuinstallationen und Kesseltausch.

Die wichtigsten Systemvorteile

- Hochlegierter Edelstahl-Wärmetauscher, langlebig, korrosionsbeständig, wartungsarm
- Oertli OEN 251 LE – einstufiger Ölbrenner für die 70 kW Variante
- Oertli OEN 351 LZ – zweistufiger Ölbrenner für die 90 kW Variante
- Bosch Control 8000, witterungsgeführte Regelung mit 7"-Touch-Bildschirm und grafischer Hydraulikdarstellung
- Grundausstattung CC8311, regelt Heizkreis, Warmwasseraufbereitung und Zirkulationspumpe ohne Zusatzmodule



VKG AECA

BOSCH

Technische Daten

Bosch UC 8000F

Typ		UC 8000F 70	UC 8000F 90
Nennwärmeleistung 55/30 °C	kW	67.6	87.2
Nennwärmebelastung	kW	65.1	83.9
Kesselwasserinhalt	l	233	250
Gasinhalt	l	120	138
Abgastemperatur bei Systemtemperatur 80/60 °C	°C	72	72
Abgasmassenstrom Volllast	kg/s	0.0277	0.0357
Heizgasseitiger Widerstand 80/60 °C	mbar	0.5	0.59
Zulässige Vorlauftemperatur	°C	110	110
Zulässiger Betriebsdruck	bar	4	4
Abmessungen B × H × T	mm	820 x 1254 x 1090	820 x 1254 x 1090
Gewicht (ohne Verpackung)	kg	300	314
Artikel-Nr.		26000.920	26000.921

Technische Daten

05-2026

Leistungsdiagramme / Vermassungen

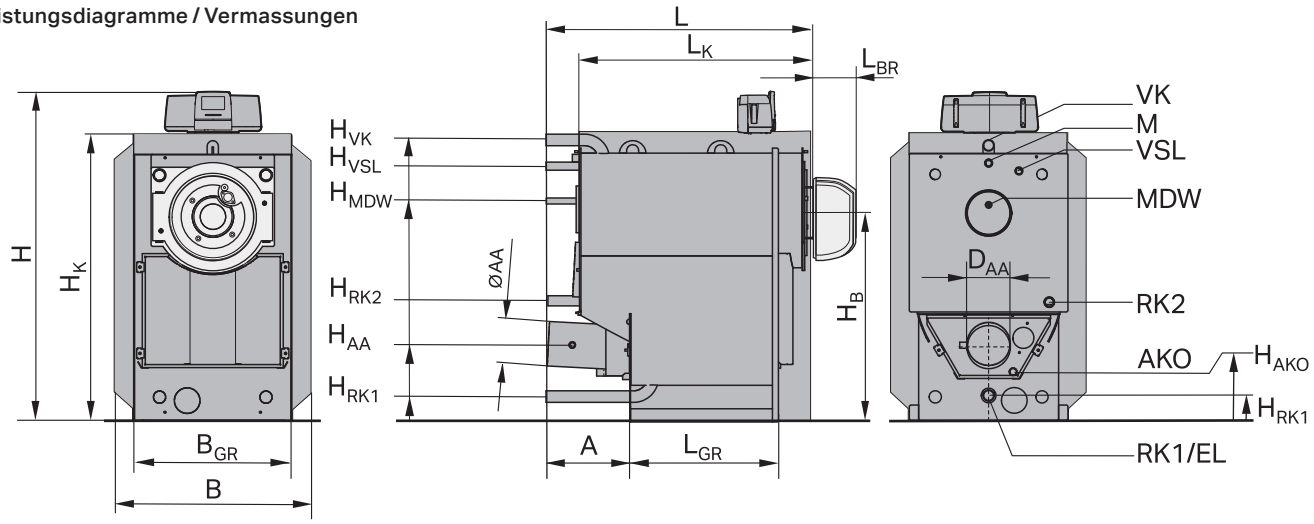

A: Abstand / AA: Austritt Abgas / AKO: Austritt Kondensat / VK: Heizungsvorlauf / VS: Speichervorlauf /
VSL: Vorlauf Sicherheitsleitung (Anschluss für einbauseitiges Sicherheitsventil, Manometer oder einen Entlüfter)

Bosch UC 8000F

Typ		UC 8000F 70	UC 8000F 90
Länge L	mm	1090	1090
Breite B	mm	820	820
Höhe Hk	mm	1254	1254
Höhe H mit Regler	mm	1528	1528
Einbringung Breite	mm	680	680
Einbringung Höhe	mm	1215	1215
Einbringung Länge	mm	1157	1157
Feuerraum Länge	mm	890	890
Feuerraum Ø	mm	370	370
Brennertüre Tiefe	mm	95	95
Brennertüre Ø	mm	110	130
Vorlauf Höhe	mm	1178	1178
Vorlauf Ø	DN	1 1/2	1 1/2
Rücklauf 1 Höhe	mm	156	106
Rücklauf 2 Höhe	mm	506	506
Rücklauf 1&2 Ø	DN	1 1/2	1 1/2
Kondensatablauf Höhe	mm	257.5	207.5
Kondensatablauf Ø	mm	32	32
Abgasaustritt Höhe	mm	357	327
Abgasaustritt Ø	DN	153	183
Gewicht	kg	300	314

meier tobler

Meier Tobler AG
Bahnstrasse 24, 8603 Schwerzenbach
T 044 806 41 41, meiertobler.ch

Fachberatung 0848 800 008
eshop.meiertobler.ch