Italiano

IT

Elios

Bruciatore di gasolio

OEN 250 LE



Manuale d'installazione

11/2024-300017350-/14

ŒRTLI

Dichiarazione di conformità CE
Dichiarazione di conformità ErP
Dichiarazione di conformità D.R. 17/07/2009 - BE

Fabbricante	SPM INNOVATION SAS 2, avenue Josué Heilmann Z.I. de Vieux-Thann F - 68800 Vieux-Thann
Messa in circolazione da	Vedi al termine del manuale.

Certifichiamo con la presente che la serie di apparecchi specificata di seguito si riferisce al modello normalizzato descritto nella dichiarazione di conformità CE, che viene fabbricato e messo in circolazione d'accordo con le esigenze e le norme delle direttive europee e con le esigenze e le norme definite nell'A.R. del 17/07/2009.

Tipo di prodotto	Bruciatore di gasolio
Modelli	OEN 250 LE
Norme applicate	Decreto regio del 17/07/2009 BImSchV 2010 Protezione antincendioVKF Protezione dell'aria Norma EN267 2014/30/UE Direttiva sulla Compatibilità Elettromagnetica Norma interessata: EN 55.014 - EN 6100 2014/35/UE Direttiva Bassa Tensione Norma interessata: EN 60335
Organo di controllo	TÜV RheinlandEnergy GmbH - Am Grauen Stein - D-51105 Köln
Classe di combustsione	NOx(Hs) <120 mg/kWh
Data : 01/2019	Firma Presidente M. Philippe WEITZ

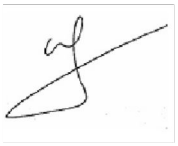

Indice

Informazioni importanti....1
Descrizione del bruciatore.... 2
1. Breve descrizione....2
2. Combustibili autorizzati.... 2
3. Dimensioni....2
4. Dati tecnici.... 3
5. Componenti principali....4
6. Pompa gasolio SUNTEC AS47....5
7. Pompa gasolio DANFOSS BFP41 R3....5
8. Cellula di rilevamento della fiamma- IRD 1010 (Bianco)....6
9. Cellula di rilevamento della fiamma- KLC 2002 (Blu)....6
Apparecchiatura di comando e di sicurezza TF 874....7
1. Zoccolo dell'apparecchiatura di comando e sicurezza....7
2. Ciclo di funzionamento.... 7
Apparecchiatura di comando e di sicurezza BBD LE.... 8
1. Zoccolo dell'apparecchiatura di comando e sicurezza....8
2. Ciclo di funzionamento.... 8
3. Funzione del pulsante di riarmo.... 9
4. Codice delle fasi di funzionamento (Spia del pulsante di riarmo).... 9
5. Diagnosi di guasto (Spia del pulsante di riarmo)....9
Installazione....10
1. Raccomandazione per il collegamento elettrico....10
2. Raccomandazione per il collegamento gasolio.... 10
3. Sistema monotubo con separatore d'aria per bruciatori Bas NOx.... 10
4. Montaggio della flangia scorrevole....11
5. Regolazione della posizione del bruciatore....11
6. Regolazione della fessura di ricircolo....12
7. Messa in posizione di manutenzione.... 13
8. Montaggio dell'ugello del gasolio.... 13
9. Controllo della posizione degli elettrodi di accensione.... 14
10. Messa in posizione di funzionamento.... 14
11. Collegamento gasolio e elettrico....15
Raccomandazioni per la regolazione del bruciatore.... 16
Regolazione del bruciatore.... 17
1. Regolazioni raccomandate.... 17
2. Regolazioni.... 17
Controlli.... 19
Manutenzione e riciclaggio del bruciatore.... 20
Schema elettrico....21
Incidenti di funzionamento.... 22
Pezzi di ricambio - OEN 250 LE.... 24

Informazioni importanti

Misure di sicurezza

- L'impianto deve essere realizzato in conformità con la legislazione in vigore.
- In tutti i casi, verranno osservate le normative di sicurezza e di prevenzione degli incidenti in vigore.
- Il montaggio, la messa in funzione, la gestione e la manutenzione (verifica, manutenzione, riparazione) del bruciatore devono essere realizzati da personale qualificato che abbia ricevuto una formazione adeguata.
- Solo il costruttore è autorizzato ad effettuare lavori di riparazione sui dispositivi elettrotecnici, sui rilevatori di presenza fiamma e su altri dispositivi di sicurezza.
- È proibito effettuare trasformazioni e modifiche che non siano state specificate nel presente manuale, poiché potrebbero provocare gravi disfunzioni del bruciatore.
- Tutti gli interventi, tranne la regolazione del bruciatore, devono essere realizzati esclusivamente con il bruciatore fermo e dopo avere tolto l'alimentazione elettrica.
- Decliniamo ogni responsabilità per danni e disturbi che derivano dalla mancata osservanza delle istruzioni sopraindicate !

⚠ La temperatura del tubo fiamma è elevata. La temperatura del turbolatore è elevata. Da manipolare con precauzione.

Consegna dell'impianto all'utente

- Al momento della consegna dell'impianto all'utente, l'installatore dovrà indicare a quest'ultimo gli interventi che è autorizzato a eseguire (quando il bruciatore è in condizioni di sicurezza, poiché l'impianto è fuori servizio) e sugli interventi e modifiche che possono essere eseguiti esclusivamente da personale qualificato. Consultare le "Istruzioni per l'uso" allegate al presente manuale.
- L'utente dovrà assicurarsi il bruciatore venga manipolato esclusivamente da un professionista qualificato.
- **Il presente manuale è parte integrante del bruciatore. Deve essere conservato con attenzione nella sala delle caldaie vicino all'apparecchio.**

Manutenzione dell'installazione

Allo scopo di ottenere un funzionamento ottimale del Suo bruciatore e per evitare problemi di funzionamento, è necessario che un professionista realizzi una volta all'anno le seguenti operazioni :

- Pulizia della testa di combustione.
- Sostituzione dell'ugello gasolio.
- Sostituzione degli elettrodi. (se necessario).
- Controllo del funzionamento del bruciatore.
- Controllo e pulizia della caldaia.
- Controllo e pulizia del camino.
- Controllo e pulizia dell'entrata di aria nuova nella sala delle caldaie.

i Per i pezzi soggetti a maggiore usura, consultare la lista dei pezzi di ricambio alla fine delle istruzioni.

Simboli utilizzati

⚠ Attenzione pericolo ! Rischio di lesioni e danni materiali. Rispettare scrupolosamente le istruzioni relative alla sicurezza delle persone e dei beni.

i Informazioni speciali. Informazioni importanti per il comfort.

❶, ❷, ❸ Fase di montaggio.

Ⓐ, Ⓑ, Ⓒ Referenze.

Descrizione del bruciatore

1. Breve descrizione

I bruciatori della gamma sono bruciatori a gasolio compatti conformi alle norme di combustione, con regolazione della portata d'aria:

- Vengono forniti completi di cavi.
- Sono fissati alla caldaia tramite una flangia scorrevole
- L'insieme dei componenti viene raggruppato su una piastra facilmente accessibile.
- La piastra portacomponenti presenta una posizione di manutenzione ottimale.
- La sorveglianza della fiamma si effettua per mezzo di una cellula infrarossa.
- L'accensione è assicurata da un trasformatore elettronico.

Utilizzazione prevista

I bruciatori della gamma sono previsti per essere abbinati a "caldaie ad acqua calda" per riscaldamento di locali e produzione di acqua calda sanitaria.

Per qualsiasi altra applicazione, processo industriale ed applicazione specifica, preghiamo di mettersi in contatto con noi.

Per garantire un funzionamento con un basso livello di inquinamento, assicurarsi che la compatibilità tra il bruciatore / la caldaia / e la canna fumaria sia ottimale.

La sistemazione della canna fumaria ed il suo dimensionamento saranno realizzati in conformità con le direttive e le normative in vigore.

2. Combustibili autorizzati

- Combustibile: olio combustibile standard nonché olio combustibile a basso tenore di zolfo (viscosità max. da 6 mm²/s a 20°C).

3. Dimensioni

Dimensioni(in mm)

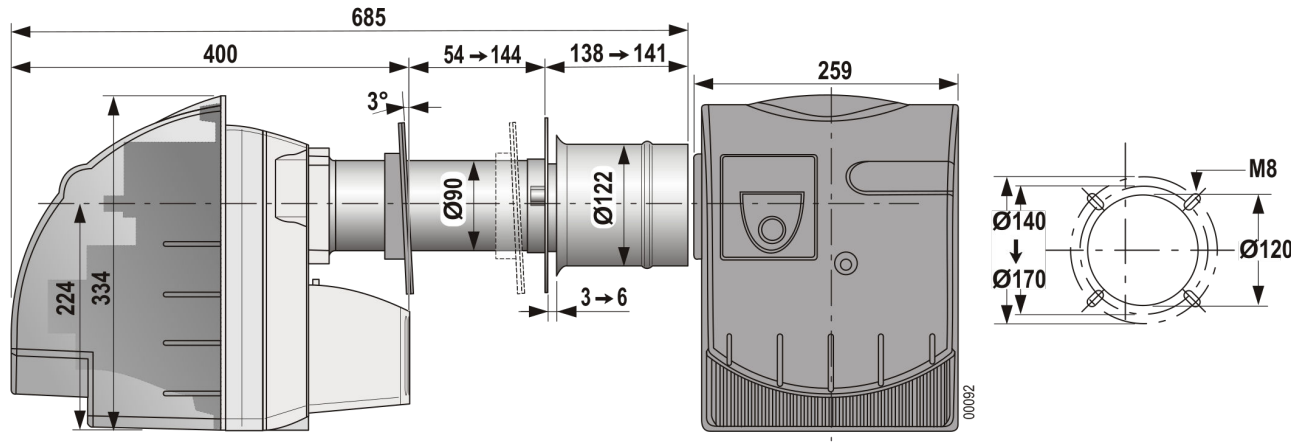

Prevedere uno spazio minimo di 1.00 m dietro il bruciatore, libero da ogni ostacolo, per consentire assegnazioni di manutenzione.

4. Dati tecnici

Bruciatori	OEN 251 LE
N° di omologazione VKF	14298
Funzionamento	1 marcia
Limiti di potenza (kW) (1)	40 → 73
Portata gasolio (kg/h)(2)	3.4 → 6.1
Potenza elettrica elmin (W) / elmax (W) / stdby (W)	253 / 261 / 2
Potenza nominale del motore (W)	120
Collegamento elettrico	230V +/-10% - 50 Hz - 6A
Indice di protezione	IP 20
Livello acustico ad 1 m (dBA)	66
Peso netto (kg)	17
Peso lordo (kg)	19

(1) Potenza ad un'altitudine di 400 m ed una temperatura di 20°C.Potere calorifero del gasolio ad uso domestico : PCI = 11.86 kWh/kg

(2) Combustibilie : gasolio (viscosità massima 6 mm²/s a 20°C).

Curve di potenza secondo la norma EN267(1)

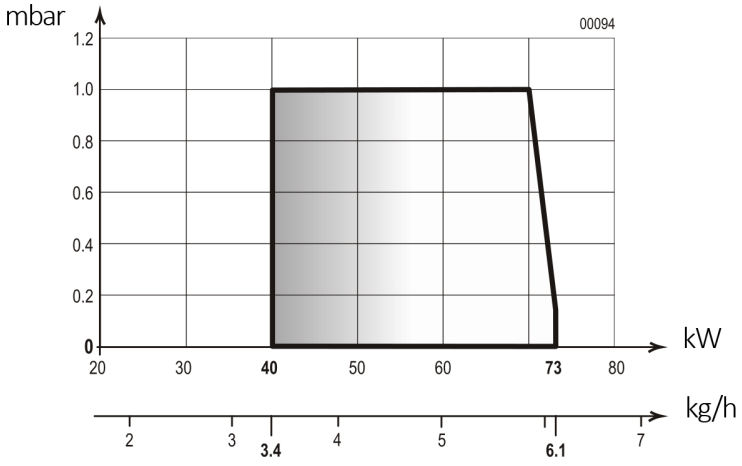

5. Componenti principali

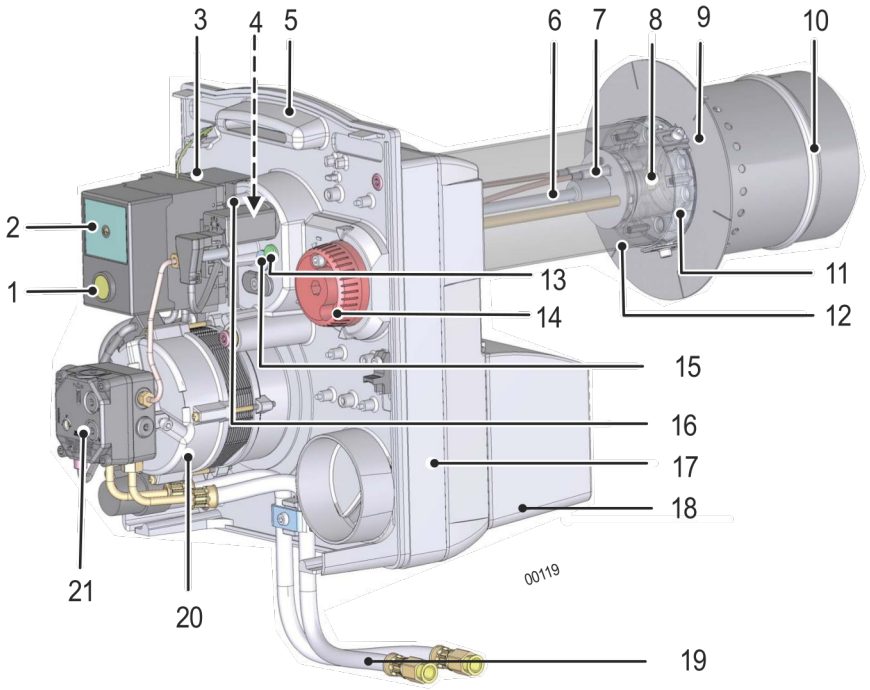

1	Pulsante di riarmo	12	Tubo intermedio
2	Apparecchiatura di comando e di sicurezza	13	Occhio per la visualizzazione della fiamme
3	Trasformatore d'accensione	14	Bottone di regolazione della valvola d'aria
4	Cellula di rilevamento della fiamma	15	Vite di regolazione(Regolazione dell'aria)
5	Piastra portacomponenti	16	Punto di misurazione della pressione dell'aria alla testata
6	Linea ugello	17	Carcassa
7	Elettrodo d'accensione	18	Camera d'aria
8	Ugello	19	Tubi flessibili per l'alimentazione del gasolio
9	Piastra tubo fiamma	20	Motore
10	Tubo di fiamma	21	Pompa gasolio
11	Testata di combustione		

6. Pompa gasolio SUNTEC AS47

La pompa è un modello autoaspirante ad ingranaggi che gira verso la destra (visto dall'albero):

- Essa comprende un filtro di ammissione ed un regolatore di pressione del gasolio.
- È regolata per un sistema a due tubi ma può essere modificata per un sistema monotubo.

⚠ Il sistema monotubo è vietato in alcuni paesi. Consultare la legislazione in vigore.

i Spurgare la pompa gasolio accuratamente al momento della messa in funzione.

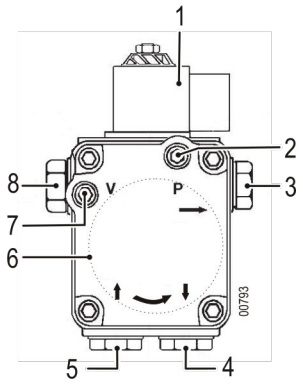

1 Elettrovalvola
2 Misurazione manometro (Pressione)
3 Mandata verso l'ugello
4 Aspirazione gasolio
5 Ritorno del gasolio (Conversione bitubo/monotubo)
6 Filtro gasolio
7 Presa di misurazione vacuometro (Depressione)
8 Vite di regolazione della pressione gasolio : da 9 bar a 15 bar

Temperatura ambiente (sotto il coperchio)	50°C
Limiti di pressione del costruttore	7 - 15bar
Depessione max.	0.35bar
Entrata di pressione max.	2bar
Portata max. aspirata della pompa a 10 bar	45l/h

7. Pompa gasolio DANFOSS BFP41 R3

La pompa è un modello autoaspirante ad ingranaggi che gira verso la destra (visto dall'albero):

- Essa comprende un filtro di ammissione ed un regolatore di pressione del gasolio.
- È regolata per un sistema a due tubi ma può essere modificata per un sistema monotubo.

⚠ Il sistema monotubo è vietato in alcuni paesi. Consultare la legislazione in vigore.

i Spurgare la pompa gasolio accuratamente al momento della messa in funzione

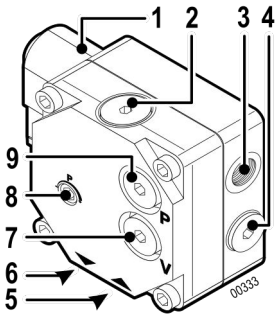

1 Elettrovalvola
2 Filtro gasolio
3 Mandata verso l'ugello
4 Conversione bitubo/monotubo
5 Aspirazione gasolio
6 Ritorno del gasolio
7 Presa di misurazione vacuometro (Depressione)
8 Vite di regolazione della pressione gasolio : da 9 bar a 15 bar
9 Misurazione manometro (Pressione)

Temperatura ambiente (sotto il coperchio) :	50°C
Limiti di pressione del costruttore :	7 - 15bar
Depessione max. :	0.35bar
Entrata di pressione max. :	2bar
Portata max. aspirata della pompa a 10 bar :	45l/h

.

8. Cellula di rilevamento della fiamma- IRD 1010 (Bianco)

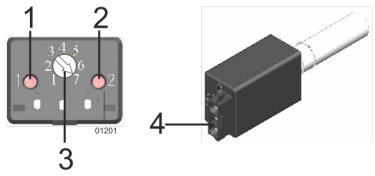

1 - 2	LED1 -LED2
3	Regolazione del potenziometro (1-7)
4	Connettore
LED spento	Non sono rilevate fiamme
Led acceso	Rilevamento di fiamma
Led lampeggiante	Regolare la sensibilità della cellula di rilevamento della fiamma

9. Cellula di rilevamento della fiamma- KLC 2002 (Blu)

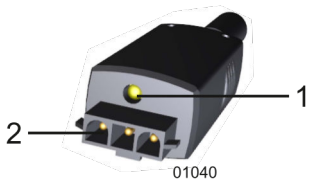

1	LED
2	Connettore
LED spento	Cellula inattiva
Led lampeggiante	Cellula attiva-Non sono rilevate fiamme
Led acceso	Cellula attiva-Rilevamento di fiamma

Apparecchiatura di comando e di sicurezza TF 874

1. Zoccolo dell'apparecchiatura di comando e sicurezza

La base è un dispositivo di sicurezza che non deve essere aperto.

L'apparecchiatura di comando non può essere inserita nel basamento o rimossa se la corrente non è stata interrotta tramite l'interruttore principale dell'impianto di riscaldamento. È proibito aprire l'apparecchiatura di controllo e sicurezza.

Se il LED verde del quadro di comando è spento in presenza di una richiesta termostatica,Verificare la continuità tra L1 e T1. In assenza di continuità tra L1 e T1, sostituire il quadro di comando.

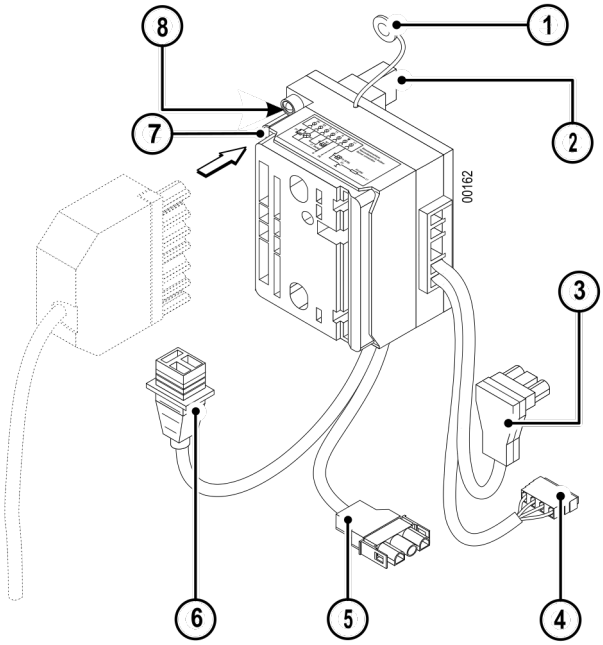

1 Collegamento della piastra portacomponenti alla massa
2 Collegamento del trasformatore
3 Collegamento alla cellula di rilevamento di presenza fiamma
* 4 * Collegamento al preriscaldatore di gasolio
5 Collegamento al motore
6 Collegamento all'elettrovalvola
7 Connettore 7 poli (Collegamento del bruciatore alla caldaia)
8 LED verde (Accesa ➞ Bruciatore in funzione) (Spenta ➞ Bruciatore all'arresto)

*** Solamente per bruciatori con preriscaldamento**

2. Ciclo di funzionamento

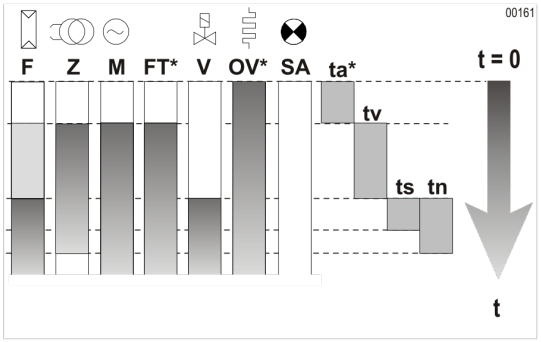

F Rilevamento di fiamma
Z Accensione
M Motore del bruciatore
* FT * Sbloccaggio del riscaldatore di gasolio
V Elettrovalvola
* OV * Preriscaldatore di gasolio
SA Indicatore di guasto esterno
* ta * Tempo di riscaldamento del riscaldatore di gasolio: 0 ➞ 400 secondi
tv Tempo di preaccensione e di preventilazione : 12 secondi
ts Tempo di sicurezza : 10 secondi
tn Tempo di postaccensione : 20 secondi

*** Solamente per bruciatori con preriscaldamento**

1. Zoccolo dell'apparecchiatura di comando e sicurezza

Se il LED verde del quadro di comando è spento in presenza di una richiesta termostatica,Verificare la continuità tra L1 e T1. In assenza di tensione tra L1 e T1 e se il LED verde dell'apparecchiatura di controllo è spento, a fronte di una domanda termostatica, verificare i fusibili.

È proibito aprire l'apparecchiatura di controllo e sicurezza.

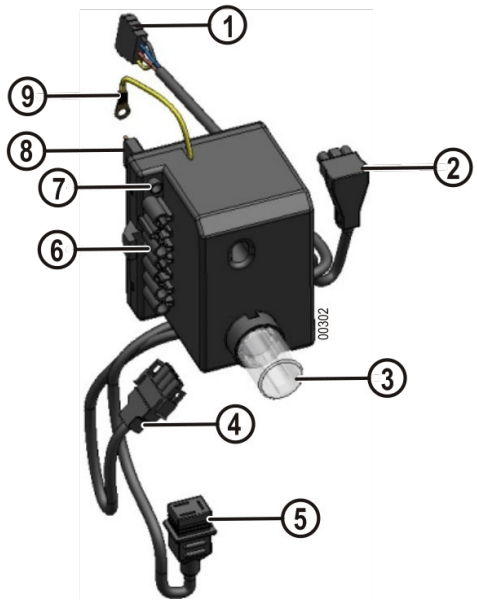

1 Collegamento al preriscaldatore di gasolio
2 Collegamento alla cellula di rilevamento di presenza fiamma
3 Pulsante di riarmo
4 Collegamento al motore
5 Collegamento all'elettrovalvola
6 Connettore 7 poli (Collegamento del bruciatore alla caldaia)
7 LED verde : Accesa ➞ Bruciatore in funzione - Spenta ➞ Bruciatore all'arresto
8 Collegamento del trasformatore
9 Collegamento della piastra portacomponenti alla massa

2. Ciclo di funzionamento

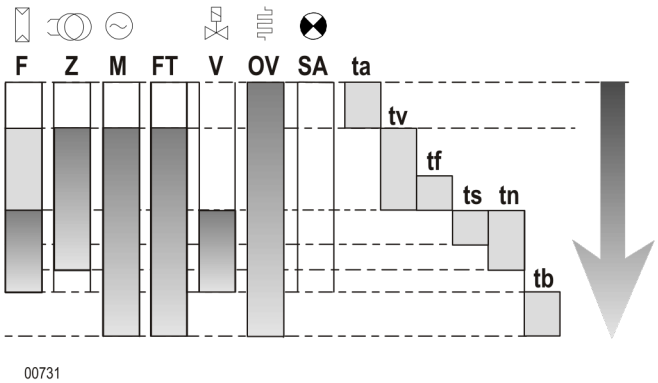

F Rilevamento di fiamma
Z Accensione
M Motore del bruciatore
FT Sbloccaggio del riscaldatore di gasolio
V Elettrovalvola
OV Preriscaldatore di gasolio
SA Indicatore di guasto esterno
ta Tempo di riscaldamento del riscaldatore di gasolio : 0 ➞ 400 secondi
tv Tempo di preaccensione e di preventilazione : 15 secondi
tf Tempo di sorveglianza della luce parassita : 0.5 secondi
ts Tempo di sicurezza : 10 secondi
tn Tempo di postaccensione : 7 secondi
tb Non interessato

3. Funzione del pulsante di riarmo



01272

- Una pressione di 2 secondo sul pulsante di riarmo Ⓐ permette di far uscire il bruciatore dalla posizione di sicurezza.
- Premere per 5 secondi il pulsante Ⓐ : Mettere volutamente in sicurezza il quadro di comando
- Premere per 10 secondi il pulsante Ⓐ : Per eliminare tutti i difetti archiviati nella memoria del modulo di sicurezza.

i Tutte le informazioni del modulo di sicurezza saranno cancellate, eccetto le ore di funzionamento e il numero di avviamenti.

Per verificare il reset dei dati a 0. Occorre trasferire le informazioni sull'apparecchio di diagnosi.

i Un apparecchio di diagnosi per la visualizzazione del funzionamento e delle perturbazioni è disponibile in opzione

4. Codice delle fasi di funzionamento (Spia del pulsante di riarmo)

Impulso corto	▮ Impulso lungo

Codice	Ciclo di funzionamento
|||	Pre-ventilazione + Arco di accensione
|	Bruciatore in funzione
||▮▮	Post ventilazione

5. Diagnosi di guasto (Spia del pulsante di riarmo)

Impulso corto	▮ Impulso lungo

Codice di perturbazione	Origine del guasto
|▮▮▮▮	Messa in perturbazione durante il tempo di sicurezza Non sono rilevate fiamme
||▮▮▮	Luce parassita durante la preventilazione
|▮▮	Tensione di rete (< 190 V)
LED fisso	3 perdite di fiamma consecutive
▮▮▮▮	Messa in perturbazione manuale o esterna
|▮	Luce parassita durante la postventilazione
|||▮▮	Il contatto del riscaldatore non si chiude entro 400 s

Installazione

1. Raccomandazione per il collegamento elettrico

⚠ **Deve essere utilizzato un dispositivo di sezionamento a comando manuale per isolare l'impianto durante i lavori di manutenzione, pulizia e riparazione. Tale dispositivo deve interrompere contemporaneamente tutti i conduttori non collegati alla messa a terra. Detto interruttore non è incluso nella fornitura. Il bruciatore viene fornito per funzionare con una tensione di rete monofasica di 230V - 50Hz. Prima di ogni intervento sul bruciatore, quest'ultimo deve essere scollegato dalla rete elettrica.** L'impianto ed i collegamenti elettrici devono essere realizzati in conformità con le norme in vigore. Assicurarsi che la messa a terra sia correttamente collegata !

I cavi di collegamento sono dotati di connettori conformi alla norma DIN 4791.

2. Raccomandazione per il collegamento gasolio

Il bruciatore è consegnato per un collegamento gasolio bitubo : un tubo flessibilie per l'aspirazione ed un'altro per il ritorno alla cisterna.Deve essere obbligatoriamente collocato un filtro (filtro inferiore 80 µm) nel condotto di aspirazione del gasolio per evitare l'ostruzione dell'iniettore.

Per i bruciatori regolati per una potenza inferiore a 25 kW, utilizzare un filtro carburante con un filtro da 40 µm.

È possibile effetuare un collegamento monotubo a partire del filtro : L'uso di un collegamento monotubo tra il filtro e la pompa del bruciatore è fortemente sconsigliato.

L'alimentazione del gasolio verrà realizzata conformemente alle norme in vigore al fine di ridurre al minimo le perdite di carico all'aspirazione (gomiti / dimensioni...).

- Verificare la tenuta di tutto l'impianto a gasolio,
- Scaricare il gasolio in arrivo (dalla cistrna al filtro gasolio).

i Si consiglia fortemente l'utilizzo di un filtro disaeratore dell'aria.

3. Sistema monotubo con separatore d'aria per bruciatori Bas NOx

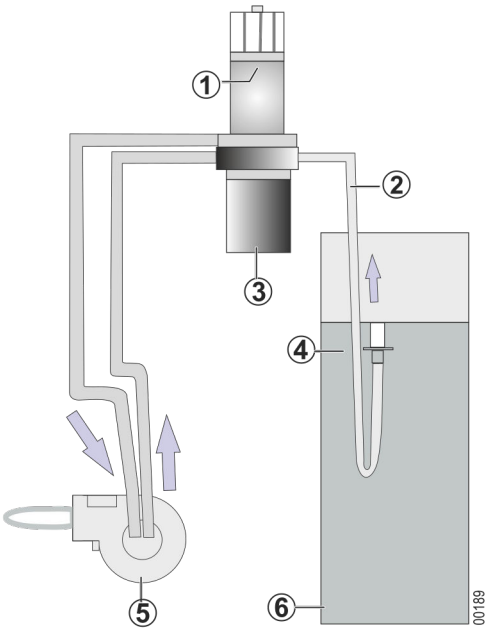

1 Separatore d'aria
2 Sistema monotubo
3 Filtro gasolio
4 Mandata gasolio
5 Bruciatore
6 Cisterna

Sistema monotubo :

- 1 Condotto tra cisterna e separatore d'aria

- 2 Condotti tra il separatore d'aria e il bruciatore.

I punti forti :

- In caso di lievi perdite sul condotto monotubo, la quantità d'aria presente nel gasolio è ridotta.
- Consente di eliminare l'aria contenuta nel gasolio prima del pompaggio. Ottimizza il funzionamento della pompa e riduce lo scarico di gasolio all'arresto del bruciatore.
- Consente di ottimizzare il cono di polverizzazione del gasolio.
- Riduce l'incrostazione del filtro gasolio.
- La qualità del gasolio è più stabile (Nessun ritorno di gasolio alla cisterna).
- Consente di utilizzare sezione del condotto più piccole (Aspirazione solo della quantità di gasolio necessaria).

Attualmente si utilizza correntemente il sistema monotubo a bassa potenza (Vedere la rivista professionale relativa al sistema monotubo).

Evitare assolutamente l'utilizzo di un filtro di fibre.

4. Montaggio della flangia scorrevole

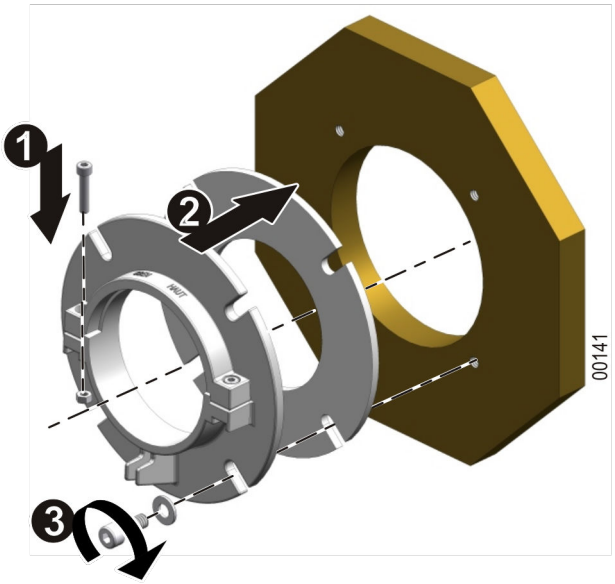

1. Assemblare il collare della flangia scorrevole.
2. Installare la guarnizione e la flangia scorrevole sulla la caldaia.
3. Fissare l'insieme.

5. Regolazione della posizione del bruciatore

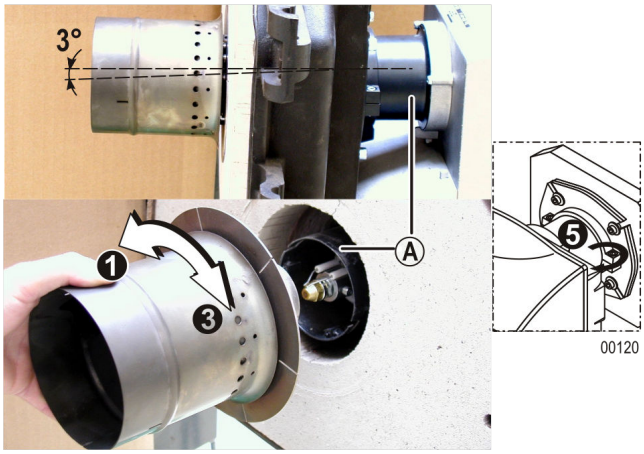

1. Togliere il tubo di fiamma (Innesto a baionetta).

2. Inserire il tubo intermedio Ⓐ a fondo nella flangia scorrevole.
3. Montare il gruppo tubo di fiamma/piastra del tubo di fiamma nel tubo intermedio (Innesto a baionetta).
4. Spingere il bruciatore nella porta della camera di combustione in modo che la piastra del tubo di fiamma tocchi il materiale isolante ignifugo.
5. Stringere le viti della flangia.

6. Regolazione della fessura di ricircolo

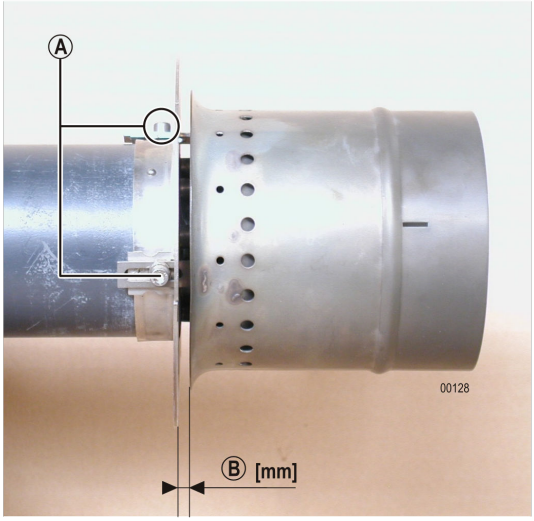

La proporzione dei gas di ricircolo è funzione della fessura di ricircolo. Questa proporzione di gas esercita un'influenza diretta sull' indice di NOx. Quanto più grande è la fessura, più debole è l'indice di NOx. Tuttavia, la stabilità della fiamma diminuisce.

La fessura di ricircolo deve essere regolata in modo tale da ottenere un tasso di NOx il più basso possibile, con una buona stabilità della fiamma.

Per un ricircolo omogeneo ed una stabilità di fiamma ottimale all'avvio, verificare la quota Ⓑ: 5 mm in tutto il perimetro del tubo di fiamma.

Regolazione della quota Ⓑ

ℹ Regolazione della fessura di ricircolo : da 3 a 6 mm.

1. Allentare le 3 viti Ⓐ.
2. Regolare la fessura di ricircolazione Ⓑ.
3. Spalmare le viti Ⓐ di grasso alta temperatura.
4. Serrare le 3 viti Ⓐ.

7. Messa in posizione di manutenzione

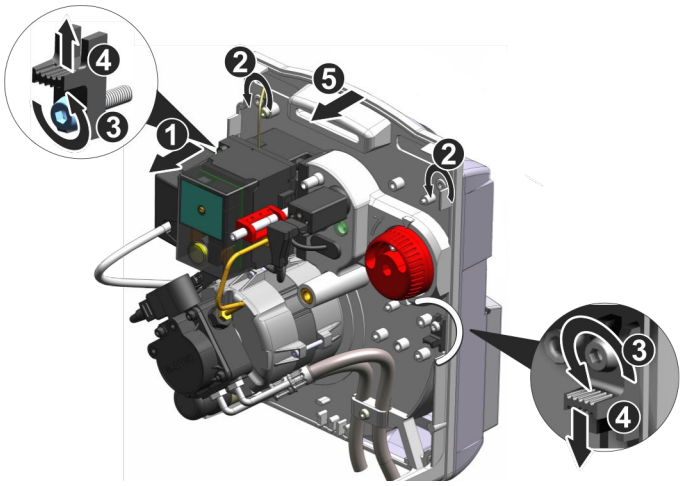

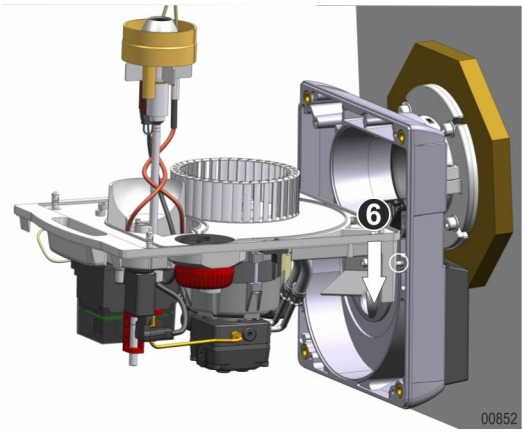

1. Scollegare il connettore elettrico di collegamento.
2. Allentare le 4 viti di bloccaggio rapido.
3. Allentare le viti dei due interblocchi al massimo di 2.
4. Portare la sicura di destra verso il basso e quella di sinistra verso l'alto.
5. Estrarre la piastra portacomponenti dalla carcassa.
6. Posizionare la piastra portacomponenti sulle viti della carcassa.

i Non esercitare sforzi sulla turbina. Non utilizzare la turbina come punto di appoggio, per evitare di deformarla.

8. Montaggio dell'ugello del gasolio

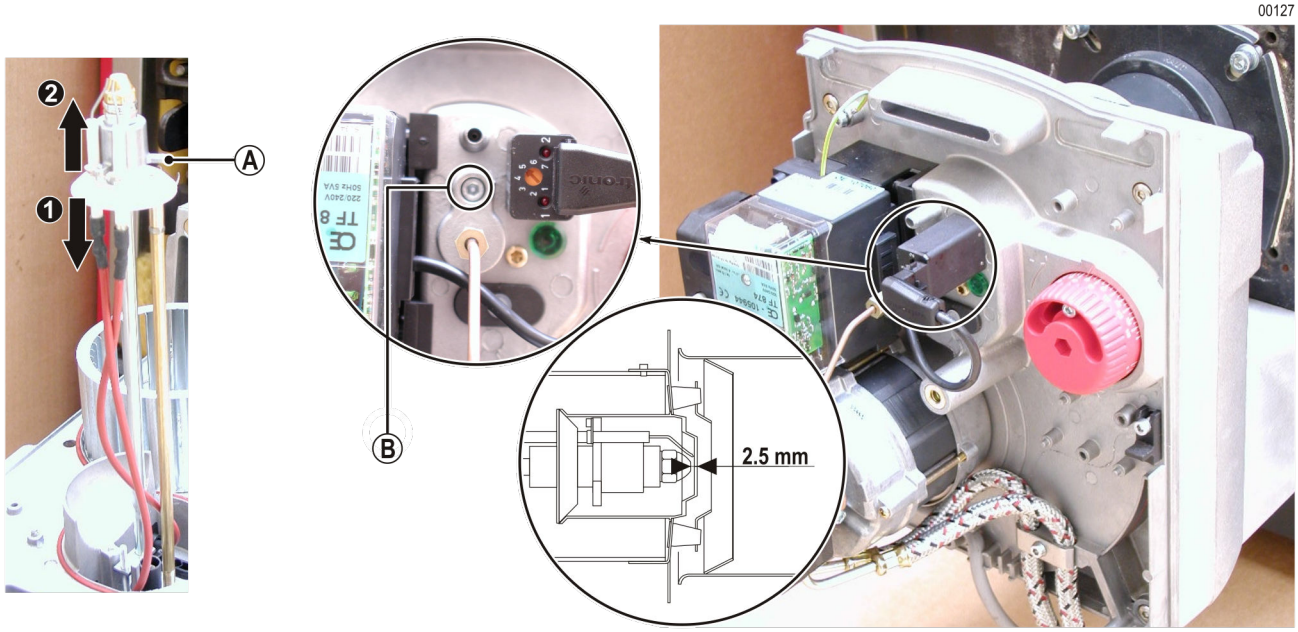

1. Disinserire i cavi degli elettrodi d'accensione.
2. Svitare la vite Ⓐ. Rimuovere il pezzo di centratura.
3. Verificare la misura dei galloni dell'ugello in funzione della potenza caldaia desiderata e del suo rendimento. Sostituirlo, se necessario.
4. Avvitare l'ugello.
5. Regolare la posizione dell'ugello con l'aiuto della vite Ⓑ. Rispettare una distanza di 2,5 mm tra l'ugello e il diffusore multicondotto.

9. Controllo della posizione degli elettrodi di accensione

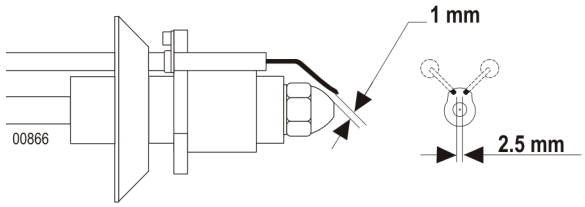

1. Controllare le quote sul disegno qui sopra.
2. Per modificare la posizione degli elettrodi, piegare con attenzione i fili degli elettrodi.
3. Arrotolare i cavi di accensione intorno alla linea dell'ugello.Collegare i cavi degli elettrodi d'accensione.

Per evitare qualsiasi problema di controllo della fiamma, verificare che non venga tappato il rilevatore di fiamma. Questa posizione degli elettrodi consente di ottimizzare l'avvio del bruciatore.

L'uscita dei condotti dell'aria deve restare libera.

10. Messa in posizione di funzionamento

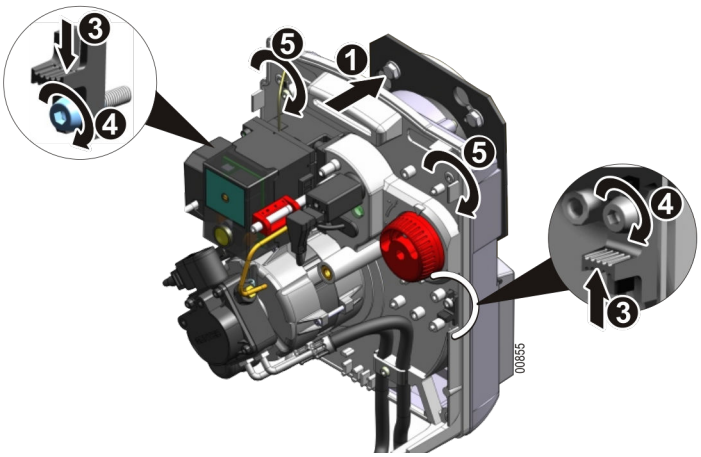

1. Inserire con prudenza la linea del gasolio nel tubo di fiamma.
2. Fissare la piastra portacomponenti sulla carcassa.
3. Riposizionare gli 2 interblocchi e fissarli.
4. Serrare le 2 viti.
5. Stringere le 4 viti a bloccaggio rapido.

11. Collegamento gasolio e elettrico

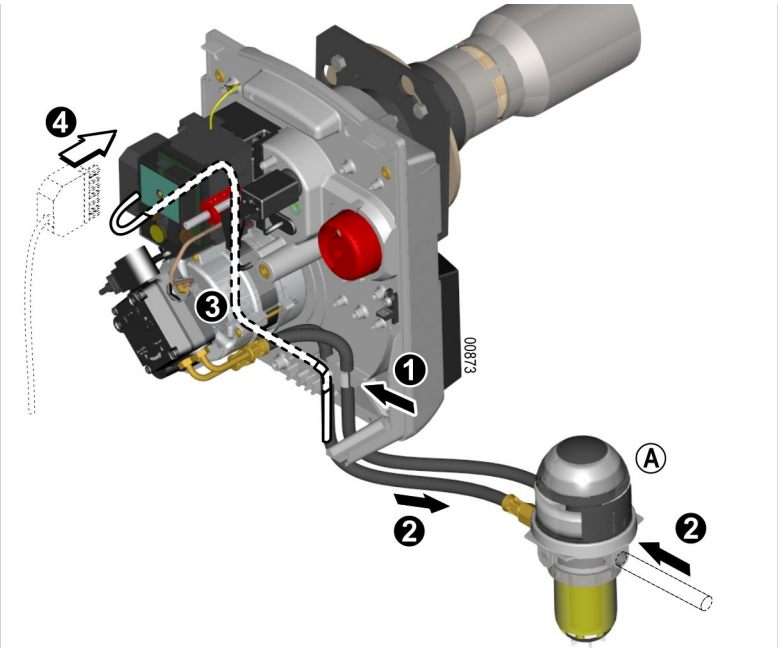

1. Fissare i flessibili del gasolio sulla loro flangia di fissaggio.
2. Collegare i tubi flessibili per l'alimentazione gasolio al bruciatore.
3. Posizionare il cavo elettrico sulla piastra portacomponenti, immobilizzandolo con apposite clip (come indicato nel diagramma).
4. Collegare il connettore elettrico.

Ⓐ Filtro gasolio.

Per rmisure di sicurezza, vi consigliamo di collegare l'alimentazione del gasolio solo al momento del avviamento.

Raccomandazioni per la regolazione del bruciatore

Raccomandazioni per la misurazione della combustione

Effettuare una regolazione precisa del bruciatore per ottenere delle emissioni in linea con le prescrizioni delle normative locali in vigore.

È importante che il percorso dei prodotti della combustione della caldaia sia stagno, per evitare errori di misurazione.

Per realizzare le misurazioni di combustione, Rispettare un tempo di funzionamento del bruciatore:

- 5 min di funzionamento (Caldaia a temperatura)
- 10 min di funzionamento (Caldaia fredda)

Dopo il montaggio e la regolazione del bruciatore:

- Verificare l'indice di fuliggine.
- Verificare i valori di emissione dei gas dei fumi.

Rispettare le regolazioni raccomandate al fine di evitare i problemi di sorveglianza della fiamma a bassa potenza.

Raccomandazioni per la regolazione della boccola conica

Prima dell'avviamento, verificare il valore Ⓐ. In caso di necessità, regolare mediante la vite Ⓑ.

Per regolare la boccola conica, usare la vite Ⓑ :

- Avvitare la vite Ⓑ per far avanzare la boccola conica e diminuire l'erogazione d'aria,
- Svitare la vite Ⓑ per far retrocedere la boccola conica e aumentare l'erogazione d'aria.

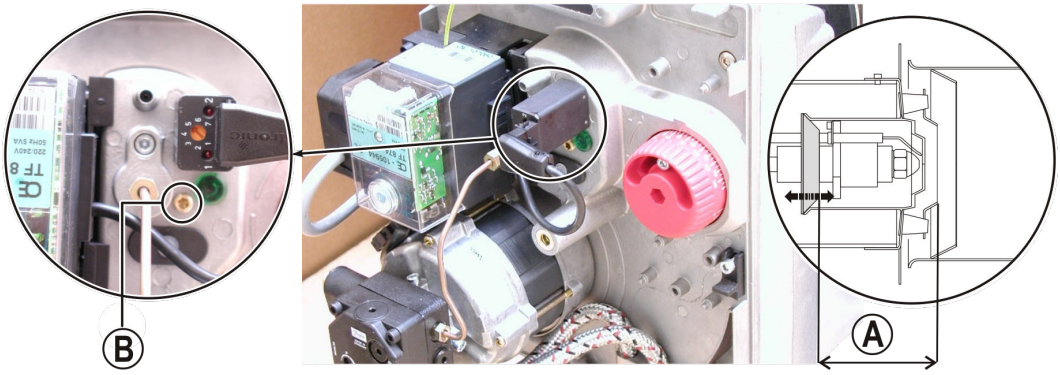

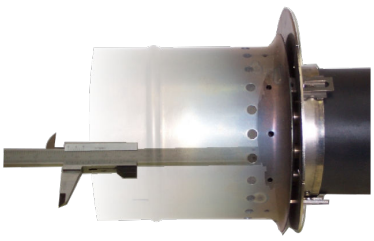

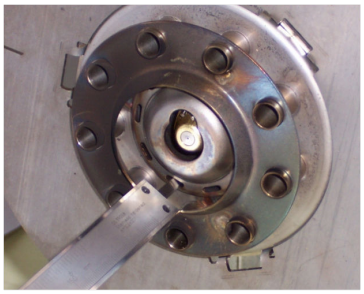

Regolazione del bruciatore

1. Regolazioni raccomandate

Bruciatore	Potenza del bruciatore (kW)	Ugello Delavan USG	Pressione del gasolio (bar)	Pressione alla testata (mbar)	Regolazione della portata dell'aria		CO2 (%)
					Quota Ⓐ	Regolazione della valvola dell'aria	
OEN 251 LE	40	0.85-80°W	10.5	3.7	72	45	**12.5**
	50	1.00-80°W	12.2	6.3	72	78	
	60*	**1.25-80°W**	**11.2**	**8.3**	**72**	**86**	
	70	1.50-80°W	12.2	11.8	72	150	

***Taratura di fabbrica**

2. Regolazioni

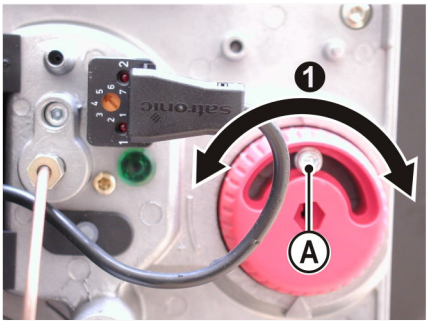

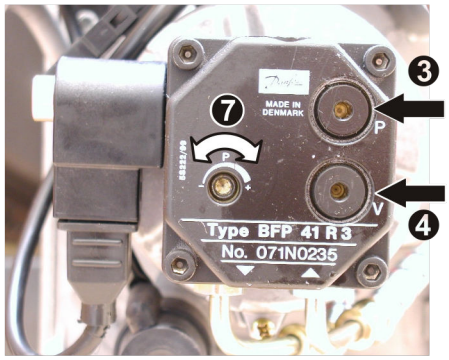

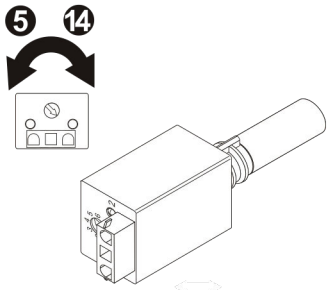

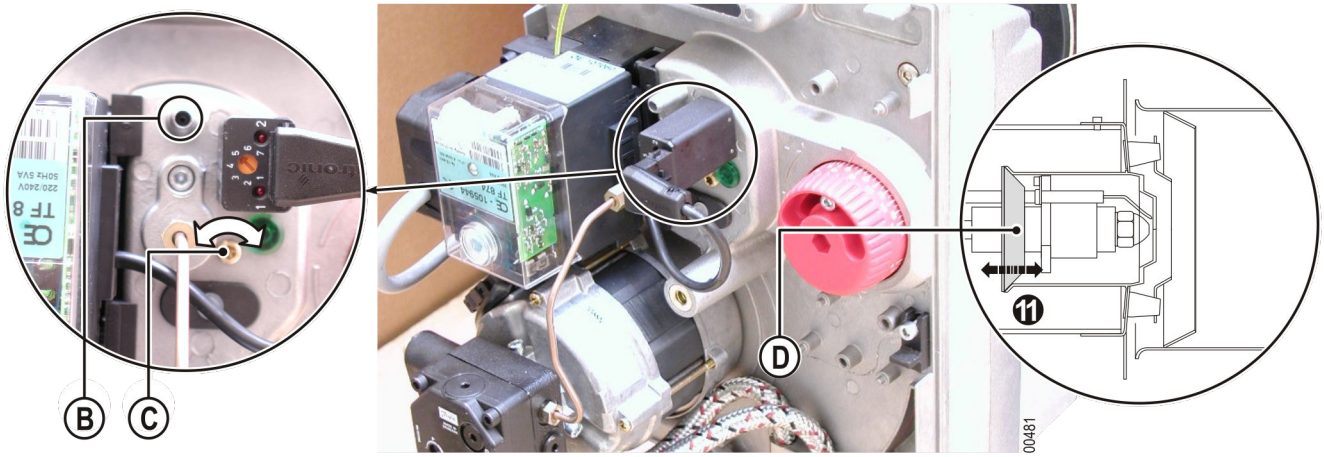

1. Svitare la vite Ⓐ. Regolare l'apertura della valvola dell'aria. Fissare la valvola dell'aria stringendo la vite Ⓐ.
2. Inserire il manometro nella presa di pressione dell'aria nella testa Ⓑ.
3. Montare il manometro sulla pompa del gasolio.
4. Montare il vacuometro sulla pompa del gasolio.
5. Regolare la sensibilità della cellula di rilevamento della fiamma al massimo (Posizione 7). (eccetto KLC2002)
6. Avviamento del bruciatore.
7. Regolare la pressione del gasolio
8. Misurare il vuoto, non superare gli 0.35 bar.

9. Regolare la pressione dell'aria con la valvola dell'aria
10. Verificare la pressione nella testa.
11. Se la pressione testa è diversa dai valori della tabella di regolazione, Modificare la regolazione della valvola dell'aria e dopo la regolazione della bocoola conica Ⓓ con la vite Ⓒ.
12. Misurare la combustione.
13. Ritocco delle regolazioni per configurare il CO2 desiderato.
14. Girare il potenziometro della cellula di rilevamento della fiamma finché il diodo 1 scintilla. (eccetto KLC2002)
15. Ritornare di 2 graduazioni affinché i 2 diodi siano accesi. (eccetto KLC2002)
16. Attenzione : Se il diodo 1 non scintilla, girare il potenziometro sulla posizione 5. (eccetto KLC2002)
17. Controllare l'avvio del bruciatore.
18. Indicare le regolazioni effettuate nel quadro "Scheda di controllo" del manuale d'uso.

Controlli

Controllo del funzionamento

Al momento della messa in funzione o dopo una revisione del bruciatore, effettuare i seguenti controlli:

Estrarre la cellula di rilevamento di fiamma, occultarla e successivamente mettere in moto	→	Trascorso il tempo di sicurezza, l'apparecchiatura di controllo e sicurezza deve mettersi in blocco in modalità sicurezza. Il bruciatore si ferma.
Il bruciatore è in funzionamento : Estrarre la cellula di rilevamento di fiamma ed occultarla.	→	Nuovo avviamento, allo scadere del tempo di sicurezza, l'apparecchiatura di comando deve mettersi in blocco.
Accensione del bruciatore con la cellula di rilevamento di fiamma a vista.	→	L'apparecchiatura di comando deve mettrersi in blocco dopo 15 secondi circa di preventilazione.Il bruciatore si ferma.

Controlli finali

Avviare il bruciatore diverse volte ed osservare l'ordine di svolgimento del programma nell'apparecchiatura di comando e sicurezza.

Prima di lasciare l'impianto, l'installatore deve:

- Assicurarsi del buon funzionamento delle attrezzature della caldaia e dei termostati.
- Assicurarsi che i termostati siano ben regolati.
- Compilare la scheda di controllo a tergo delle istruzioni per l'uso.
- Indicare sulle istruzioni per l'uso il suo nome ed il suo numero di telefono.
- Avvertire l'utente dell'impianto delle istruzioni per l'uso che accompagnano il presente documento e, in modo particolare, del paragrafo "Bruciatore in modalità di sicurezza".
- Consegnare il manuale d'uso all'utente.

Manutenzione e riciclaggio del bruciatore

Smantellamento e riciclaggio





Smaltire i prodotti usati presso una struttura di recupero e riciclaggio accreditata, conformemente alle norme locali e nazionali in vigore.

Procedura di manutenzione

Il bruciatore e la caldaia devono essere controllati, puliti e regolati almeno una volta l'anno.

Dette operazioni devono essere realizzate da un professionista qualificato.

⚠ Un aumento notevole della temperatura dei fumi indica che la caldaia è incrostata e che necessita di essere pulita.

1. Sconnettere l'interruttore principale dell'installazione del riscaldamento e sconnettere il bruciatore dall'installazione elettrica.
2. Controllare lo stato della camera di combustione e dei circuiti dei fumi. Farli pulire, se necessario.
3. Mettere il bruciatore in posizione di manutenzione.
4. Controllare e pulire i filtri del gasolio. Sostituire se necessario.
5. Controllare lo stato dell'ugello. Controllare lo stato degli elettrodi. (Sostituire ogni anno se necessario).
6. Controllare e pulire l'entrata di aria nuova nel locale caldaia.
7. Smontare e pulire tutti i componenti del bruciatore (un prodotto di disincrostazione per la testata di combustione è disponibile in opzione nei pezzi di ricambio).
8. Sostituire i pezzi difettosi.
9. Mettere il bruciatore in posizione di funzionamento.
10. Montare il manometro ed il vacuometro sulla pompa del bruciatore.
11. Controllare le connessioni elettriche del bruciatore. Inserire l'interruttore principale dell'impianto.
12. Avviamento del bruciatore.
13. Regolare il bruciatore.
14. Effettuare le misurazioni di combustione (caldaia in funzionamento).
15. Riportare i risultati delle misurazioni effettuate ed il materiale sostituito sulla scheda di controllo a tergo delle istruzioni per l'uso.
16. Effettuare un controllo finale di funzionamento e le verifiche finali.

Schema elettrico

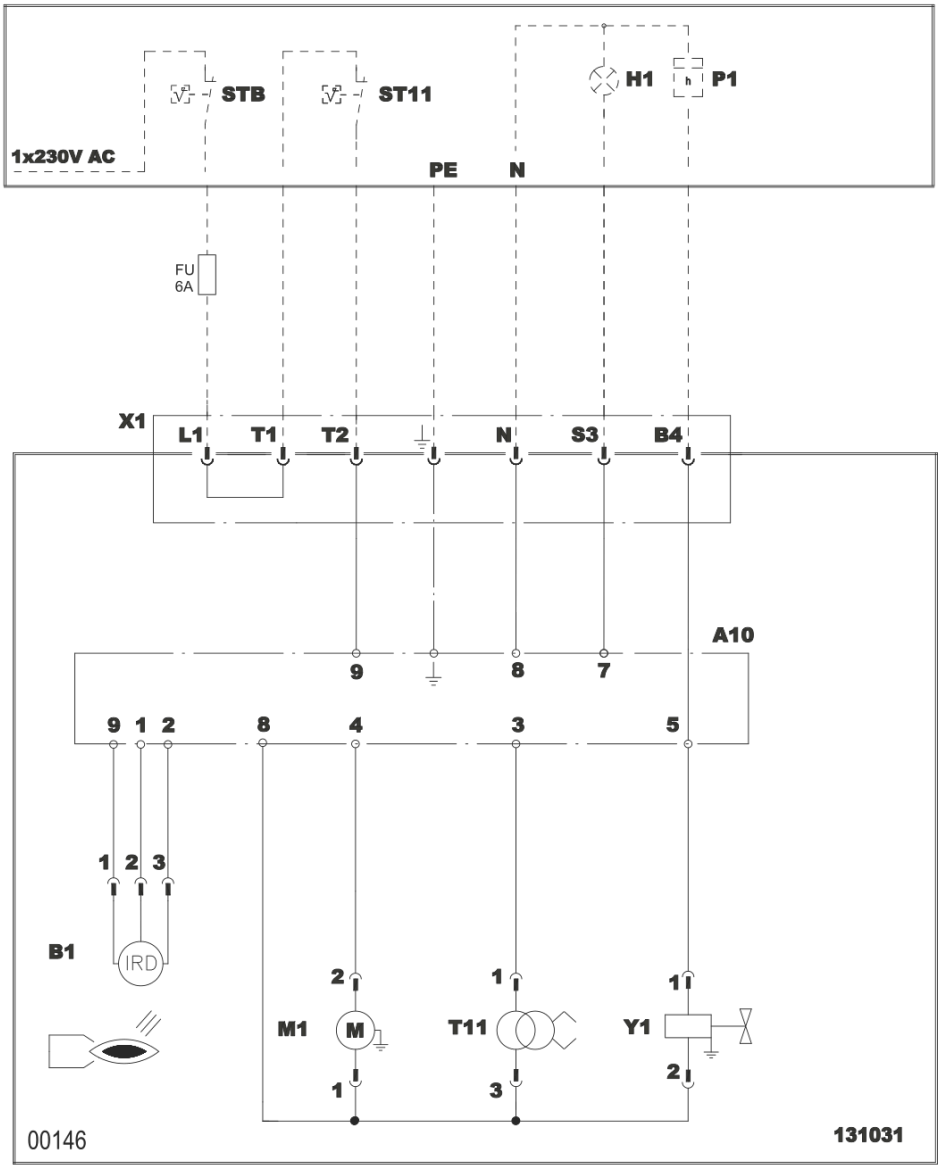

A10	Apparecchiatura di comando e di sicurezza	STB	Termostato di sicurezza
B1	Rivelatore di presenza fiamma	ST11	Termostato marcia 1
H1	Spia esterna di difetto bruciatore	T11	Trasformatore d'accensione
M1	Motore turbina	X1	Connettore 7 poli
P1	ContaoreMarcia 1	Y1	Elettrovalvola del gasolio

Messa a terra rispettando le prescrizioni in vigore

Incidenti di funzionamento

Prima di qualsiasi intervento, il professionista deve effettuare i seguenti controlli:

- Controllare che la caldaia e il bruciatore siano alimentati in corrente (spia accesa, termostato di sicurezza inserito) ?
- Che l'alimentazione in gasolio sia garantita ?
- La regolazione o il termostato della caldaia richiedono calore ? (mettere in richiesta).
- Controllare che il circuito dei fumi sia in stato tale da permettere una buona combustione ? (Data dell'ultima pulizia).

Difetti	Probabili cause	Soluzione
Il bruciatore non si avvia.	• Assenza di continuità tra L1 e T1.LED verde della cassetta di comando spento malgrado la richiesta termostatica.	• Sostituire l'apparecchiatura di controllo e sicurezza
	• Assenza di tensione.	• Riarmare il termostato di sicurezza. • Controllare i fusibili e gli interruttori. • Alzare i termostati o la regolazione (regolare al di sopra della temperatura della caldaia).
	• Riscaldatore di gasolio difettoso.	• Sostituire la linea ugello.
Il motore non si avvia.	• Motore difettoso.	• Sostituire il motore.
	• Condensatore difettoso.	• Sostituire il condensatore.
Rumori meccanici.	• I cuscinetti del motore sono danneggiati.	• Sostituire il motore.
	• Attrito della turbina.	• Controllare la regolazione della posizione.
Assenza d'arco di accensione.	• Cortocircuito degli elettrodi d'accensione.	• Regolare la distanza tra gli elettrodi di accensione.
	• Elettrodi d'accensione troppo distanziati.	• Regolare la distanza tra gli elettrodi di accensione.
	• Elettrodi incrostati, umidi.	• Pulire o sostituire gli elettrodi di accensione.
	• Difetto di connessione dei cavi degli elettrodi.	• Verificare le connessioni.
	• Protezione isolante degli elettrodi di accensione difettoso.	• Sostituire gli elettrodi.
	• Cavi degli Elettrodi d'accensione difettosi.	• Sostituire i cavi d'accensione.
	• Trasformatore difettoso.	• Sostituire il trasformatore.
L'apparecchiatura di sicurezza si mette in blocco.	• Cellula di rilevamento di presenza fiamma danneggiato.	• Pulire la cellula.
	• Cellula di rilevamento di presenza fiamma mal regolata.	• Regolare la cellula.
	• La fiamma si spegne.	• Correggere la regolazione del bruciatore.
	• Cellula di rilevamento fiamma o cavi difettosi.	• Sostituire la cellula o i cavi.

Difetti	Probabili cause	Soluzione
La pompa non aspira il gasolio.	• Accoppiamento motore/pompa danneggiato.	• Sostituire l'accoppiamento.
	• Succhieruola, tubazione o coperchio della pompa non stagni.	• Sostituire la succhieruola. • Stringere i raccordi o il coperchio.
	• Inversione arrivo - partenza gasolio.	• Invertire i collegamenti.
	• Valvole d'arresto chiuse.	• Aprire le valvole.
	• Filtro o succhieruola della cisterna otturata.	• Sostituire il filtro o la suchhieruola.
Pompa rumorosa.	• La pompa aspira aria.	• Verificare la tenuta della tubazione d'aspirazione.
	• La pompa gira a vuoto.	• Pulire il filtro o la tubazione d'aspirazione. • Verificare che i tubi di condotta del gasolio siano correttamente dimensionati, che non ci siano strangolmenti o schiacciamenti dei tubi o che il gasolio non sia freddo.
Pessima igiene di combustione.	• Pessima regolazione.	• Controllare le regolazioni di bruciatore.
	• Mancanza d'aria.	• Correggere il flusso d'aria.
	• Ugello incrostato o usurato.	• Sostituire l'ugello.
	• Assenza di nebulizzazione.	• Collegare l'elettrovalvola. • Sostituire l'ugello. • Sostituire la pompa.
	• Testata di combustione incrostata.	• Pulire la testat di combuzione.
	• Vie d'aspirazione dell'aria incrostate.	• Pulire.
	• Locale caldaia insufficientemente ventilato.	• Migliorare la ventilazione.

Pezzi di ricambio - OEN 250 LE

Per ordinare un ricambio, indicare il codice situato vicino al marchio desiderato.

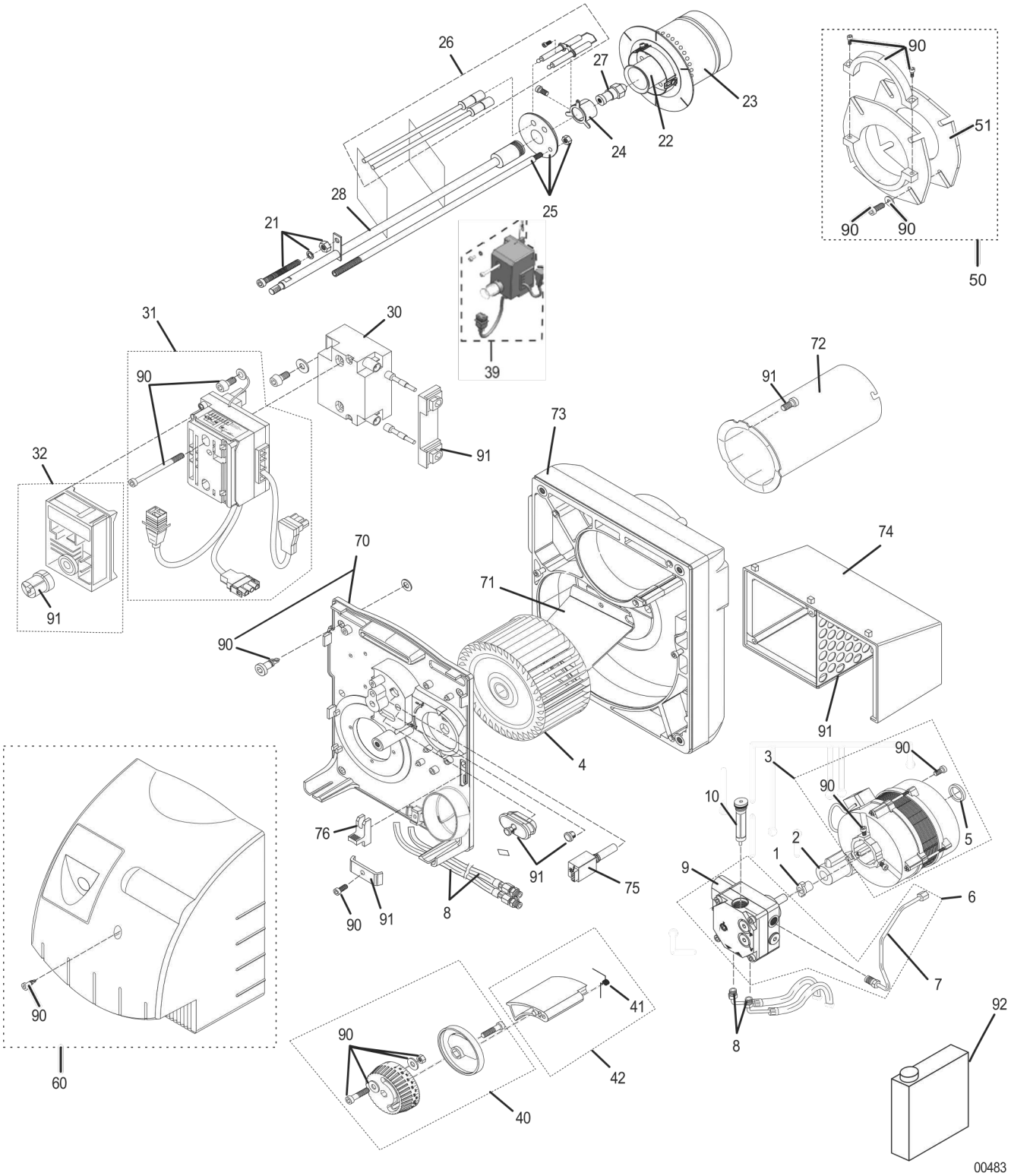

Rif	Designazione	Codice	Modelli
1	Accoppiamento motore	101663	
2	Condensatore per motore Rotomatika	107151	
3	Motore 120 W	107363	
4	Turbina	108439	
5	Distanziale motore	107130	
6	Pompa gasolio Danfoss	107112	
	Pompa gasolio Suntec	107118	
7	Tubo d'alimentazione per pompa "Danfoss"	107014	
	Tubo d'alimentazione per pompa "Suntec"	107117	
8	Tubi flessibili gasolio 1.2 m	107154	
9	Elettrovalvola per pompa "Danfoss"	101977	
	Elettrovalvola per pompa "Suntec"	000871	
10	Filtro pompa gasolio per pompa "Danfoss"	101845	
	Filtro pompa gasolio per pompa "Suntec"	082474	
21	Vite di regolazione	107462	
22	Testata di combustione	104426	
23	Tubo di fiamma	105686	
24	Pezzo di centratura	104441	
25	Regolatore dell'aria NOx	108540	
26	Elettrodo d'accensione + Cavi ad alta tensione Ø 4	200005495	
27	Ugello 0.85 - 80°W Delavan	101079	
	Ugello 1.00 - 80°W Delavan	101080	
	Ugello 1.10 - 80°W Delavan	101081	
	Ugello 1.25 - 80°W Delavan	104495	
	Ugello 1.35 - 80°W Delavan	104496	
	Ugello 1.50 - 80°W Delavan	104497	
28	Linea ugello non riscaldata	108464	
30	Trasformatore	130260	
31	Base non riscaldata	107103	
32	Apparecchiatura di comando e di sicurezza TF 874	101755	
39	Apparecchiatura di comando e di sicurezza BBD LE	7845422	
40	Regolazione dell'aria	108515	
41	Molla	107128	
42	Valvola d'aria	108468	
50	Flangia + Set di fissaggio per la flangia + Guarnizione	100002521	
51	Guarnizione	103956	
60	Cuffia	107100	
70	Piastra portacomponenti	108615	
71	Duo-press	108504	
72	Tubo intermedio	108544	
73	Carcassa	108503	
74	Camera d'aria	108444	
75	Cellula di rilevamento della fiamma - IRD1010 (Bianco)	130350	
	Cellula di rilevamento della fiamma - KLC2002 (Blu)	7648597	

Rif	Designazione	Codice	Modelli
76	Interblocchi + viti (x2)	108560	
90	Set di viti	107166	
91	Materiale speciale	108519	
92	Prodotto per la pulizia della testa di combustione	105709	
-	Apparecchio di diagnosi dei guasti	7795113	Opzione
	Pezzi soggetti a maggiore usura : Vedere riferimento : 10, 26, 27, 51		



CE

GEPRÜFT SAUBER

BAC DE TRI

FSC

Il logo FSC identifica il legname proveniente da foreste gestite in maniera esemplare, nel rispetto di norme rigorose a livello ambientale, sociale ed economico.

©Premessa

Tutte le informazioni tecniche contenute nelle presenti istruzioni, nonché i disegni e schemi elettrici, sono di nostra proprietà e non possono essere riprodotti senza nostra previa autorizzazione scritta.

Salvo modifiche.