Français

FR

Brûleur gaz

OEN 350 G

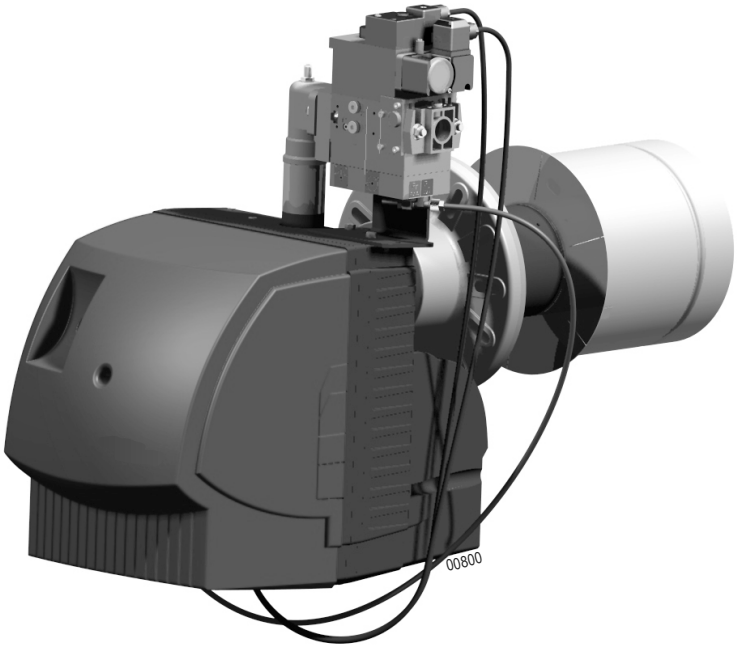

Notice Installation

ŒRTLI

Déclaration de conformité CE

Déclaration de conformité A.R. 17/07/2009 - BE

Fabricant	SPM INNOVATION SAS 2, avenue Josué Heilmann Z.I. de Vieux-Thann F - 68801 Thann Cédex
Mise en circulation par	Voir fin de notice

Nous certifions par la présente que la série d'appareil spécifiée ci-après est conforme au modèle type décrit dans la déclaration de conformité CE, qu'il est fabriqué et mis en circulation conformément aux exigences et normes des directives européennes et aux exigences et normes définies dans l'A.R. du 17/07/2009.

Type de produit	Brûleur gaz
Modèles	OEN 350 GI
Normes appliquées	Arrêté royal du 17/07/2009 BImSchV 2010 2016/426/UE Règlement Appareils à gaz Norme visée : EN676 :2008 2014/35/UE Directive Basse Tension Norme visée : EN 60335 2014/30/UE Directive Compatibilité Electromagnétique Normes visées : EN 55014
Organisme de contrôle	TÜV Rheinland Energy GmbH - Am Grauen Stein - D-51105 Köln DVGW Cert GmbH - Josef Wirmer Strasse 1-3 - D-53123 Bonn
Certificat de conformité	CE-0085 BR 0266 /18
Valeurs mesurées	NOx < 75 mg/kWh ; CO < 19 mg/kWh

Date : 04/2018

Signature

Président
M. Philippe Weitz

Directeur Général
M. Maurice LOCATELLI

Sommaire

Mesures de sécurité 4

Informations importantes 4

Description du brûleur 5

1 Description succincte 5
2 Dimensions 6
3 Données techniques 6
4 Principaux composants 8

Coffret de commande et de sécurité 12

1 Cycle de fonctionnement 12
2 Mise en sécurité 13
3 Diagnostic de panne 13

Installation 14

1 Montage de la bride coulissante 15
2 Positionnement du brûleur 15
3 Raccordement à la rampe gaz 16
4 Mise en position de maintenance 17
5 Contrôle de la position des électrodes d'allumage / sonde d'ionisation 18
6 Mise en position de fonctionnement 19
7 Raccordements gaz et électrique 19

Réglage du brûleur 20

1 Réglage du brûleur 21
2 Réglage du pressostat air 23
3 Réglage du pressostat gaz 23
4 Mesure du signal de flamme 24
5 Réglage de la régulation RWF55 pour les brûleurs 24

Contrôle et entretien 25

Schéma électrique 26

1 OEN 352 GI / OEN 353 GI 26
2 OEN 355 GI 27

Incidents de fonctionnement 28

Pièces de rechange - OEN 350 G 29

Mesures de sécurité

- L'installation doit être réalisée conformément à la législation en vigueur.
- Dans tous les cas, on respectera les réglementations de sécurité et de prévention des accidents en vigueur.
- Le montage, la mise en service, la conduite et la maintenance (inspection, entretien, remise en état) du brûleur, doivent être effectués par un personnel qualifié ayant bénéficié d'une formation adéquate.
- Le fabricant est seul habilité à effectuer des travaux de remise en état sur les organes électrotechniques, les dispositifs de détection de la flamme et autres dispositifs de sécurité.
- Il est interdit de procéder à des transformations et modifications non spécifiées dans cette notice, celles-ci pouvant entraîner de graves dysfonctionnements du brûleur.
- **Tous les travaux excepté le réglage du brûleur ne seront exécutés qu'à l'arrêt du brûleur et après avoir coupé l'alimentation électrique**.
- Nous déclinons toute responsabilité concernant les dommages et perturbations qui résultent du non-respect de ces instructions !

Informations importantes

Remise de l'installation à l'utilisateur

- Lors de la remise de l'installation à l'utilisateur, l'installateur attirera particulièrement l'attention de l'utilisateur sur les actions qu'il est autorisé à exécuter (lorsque le brûleur est en sécurité pour une mise hors service de l'installation), et sur les interventions et modifications qui ne peuvent être exécutées que par un professionnel qualifié. Se référer aux "Instructions d'utilisation" accompagnant cette notice.
- L'utilisateur devra veiller à ce que seul un professionnel qualifié intervienne sur le brûleur.
- **Cette notice fait partie intégrante du brûleur. Veuillez la conserver soigneusement dans la chaufferie à proximité de l'appareil.**

i Pour les pièces d'usure, voir la liste des pièces de rechange en fin de notice.

Symboles utilisés

⚠ **Attention danger !**
Risque de dommages corporels et matériels.
Respecter impérativement les consignes pour la sécurité des personnes et des biens.

i Information particulière. Tenir compte de l'information pour maintenir le confort.

❶, ❷, ❸ Phase de montage.

Ⓐ, Ⓑ, Ⓒ Repères.

1 Description succincte

Les brûleurs de la gamme OEN 350 GI sont des brûleurs gaz à fonctionnement de type :

- modulant intégral lorsqu'ils sont associés à une régulation modulante ,
- 2 allures glissant lorsque la chaudière est équipée d'un thermostat avec contact inverseur,
- tout ou rien avec allure de démarrage lorsque le tableau de la chaudière est équipé d'un thermostat simple contact.

- **Ils sont livrés câblés.**
- Leur fixation sur la chaudière s'effectue par bride coulissante.
- **L'ensemble des composants est regroupé sur une platine aisément accessible**.
- **La platine porte-composants présente une position de maintenance optimale.**
- L'allumage se fait par transformateur électronique.
- La surveillance de la flamme s'effectue par sonde d'ionisation.

Utilisation prévue

Les brûleurs de la gamme OEN 350 G sont prévus pour le fonctionnement spécifique avec des "chaudières à eau chaude" pour chauffage de locaux et préparation d'eau chaude sanitaire.

Pour garantir un fonctionnement peu polluant, veiller à une compatibilité optimale de l'ensemble brûleur / chaudière / conduit de fumées.

L'agencement du conduit de fumée et son dimensionnement seront exécutés selon les directives et réglementations en vigueur.

Leur fonctionnement est prévu avec deux types de gaz naturel (Préréglage d'usine G20) :

- Gaz naturel G20 à haut pouvoir calorifique PCI = 9.45 kWh/m^3 (1013 mbar - 15°C)
- Gaz naturel G25 à bas pouvoir calorifique PCI = 8.125 kWh/m^3 (1013 mbar - 15°C)

Pour d'autres applications, process industriels et applications spécifiques, nous consulter.

Certificat de conformité pour la France

Par application de l'article 25 de l'arrêté du 02/08/1977 modifié et de l'article 1 de l'arrêté modifié du 05/02/1999, l'installateur est tenu d'établir des certificats de conformité approuvés par les ministres chargés de la construction et de la sécurité du gaz.

- De modèles distincts (modèles 1, 2 ou 3) après réalisation d'une installation de gaz neuve.
- De modèle 4 après remplacement en particulier d'une chaudière par une nouvelle.

Catégories de gaz

Pays de destination	Catégorie de gaz	Pression gaz G20/G25 (mbar)
IT, AT, GR, DK, FI, SE, ES, GB, CZ, HU, NO, PT, IE, FR, NL, DE, BE, LU	I_{2R}	20 - 300
CH	I_{2H}	20

2 Dimensions

Dimensions (en mm).

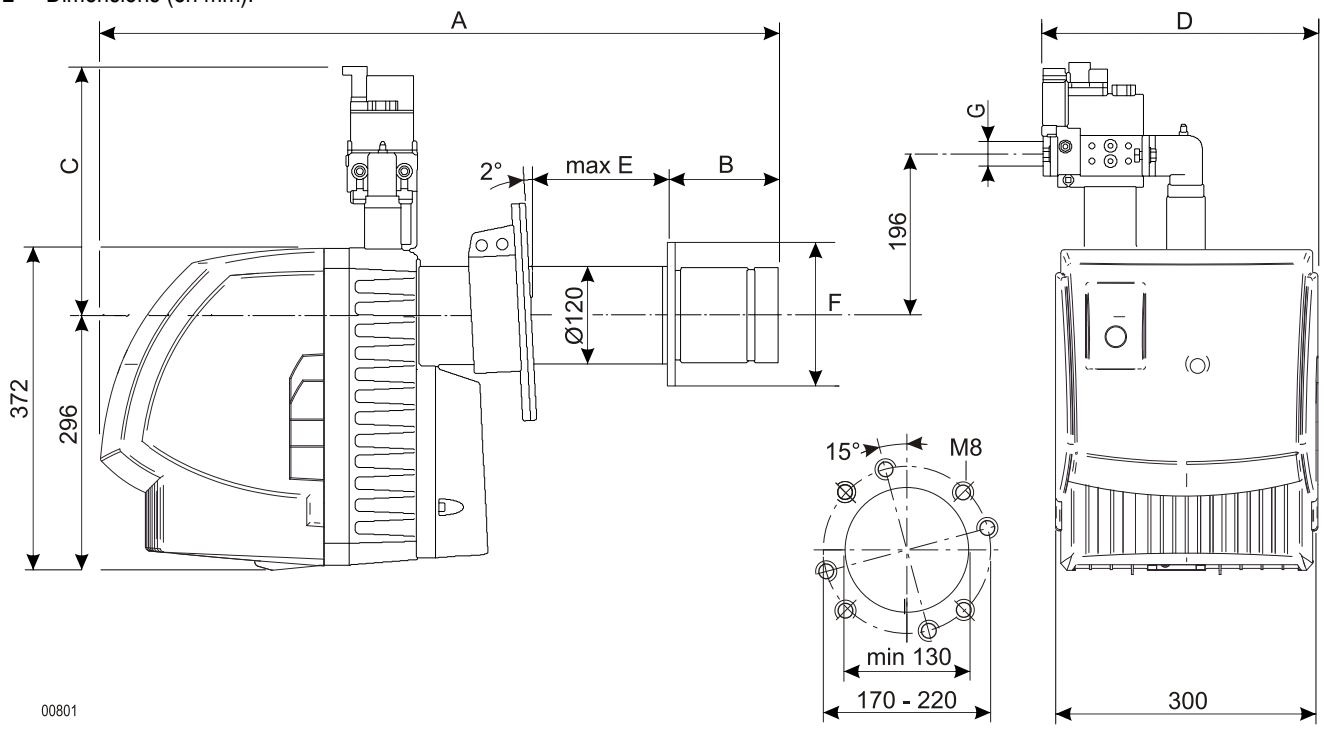

Prévoir un espace minimal de 1.00 m derrière le brûleur, libre de tout obstacle, pour permettre la mise en position de maintenance.

Brûleurs	OEN 352 GI	OEN 353 GI	OEN 355 GI
Dimensions A (mm)	798	830	938
Dimensions B (mm)	156	188	216
Dimensions C (mm)	310	330	330
Dimensions D (mm)	356	370	370
Dimensions E (mm)	190	190	170
Dimensions F (mm)	215	215	245
Dimensions G (mm)	3/4"	1"1/4	1"1/4

3 Données techniques

Brûleurs		OEN 352 GI	OEN 353 GI	OEN 355 GI
N° d'homologation EN676 :2008		CE-0085BR0266	CE-0085BR0266	CE-0085BR0266
N° d'homologation SVGW		06-075-4	06-075-4	06-075-4
Fonctionnement		Brûleur modulant intégral		
Plages de puissance (kW) (1)		55 / 90 - 180	60 / 130 - 250	165 / 265 - 405
Rampe gaz		MB-VEF 407	MB-VEF 412	MB-VEF 412
Puissance nominale du moteur		380 W - 2880 tr/min	380 W - 2880 tr/min	650 W * - 2880 tr/min
Niveau sonore à 1 m (dBA)		67	68	69
Poids net (kg)		29.7	33.3	37
Poids brut (kg)		36.1	39.7	40
Puissance maximale du brûleur (kW)	G20-20 mbar	180	250	405
	G25-20 mbar	146	220	370
	G25-25 mbar	156	231	405
	G20/G25 ➡ 100/300 mbar	180	250	405
	G20 ➡ 20/300 mbar	171	238	385
Marquage injecteur air + Ligne gaz		2	3	4 + 5

(1) Puissance à une altitude de 400 m et à une température de 20°C.
Gaz naturel G20 à haut pouvoir calorifique PCI = 9.45 kWh/m^3 (1013 mbar - 15°C).
Gaz naturel G25 à bas pouvoir calorifique PCI = 8.125 kWh/m^3 (1013 mbar - 15°C).
* Alimentation électrique séparée (Voir : Schéma électrique).

Courbes de puissance selon la norme EN676 :2008

(1) Contre pression foyer (mbar).

(2) Puissance à une altitude de 400 m et à une température de 20°C.

Gaz naturel G20 à haut pouvoir calorifique PCI = 9.45 kWh/m^3 (1013 mbar - 15°C).

Gaz naturel G25 à bas pouvoir calorifique PCI = 8.125 kWh/m^3 (1013 mbar - 15°C).

G20 (20 mbar) - G20/G25 (100-300 mbar)

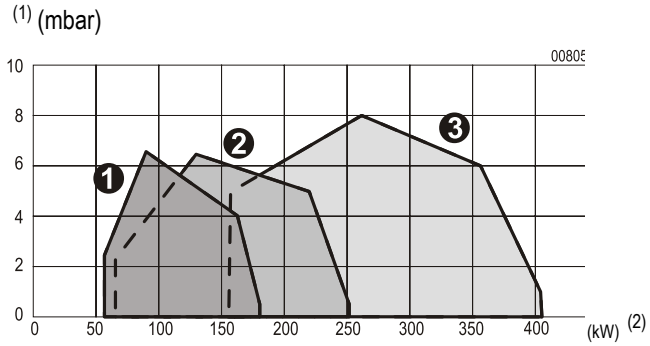

G25 (20 mbar)

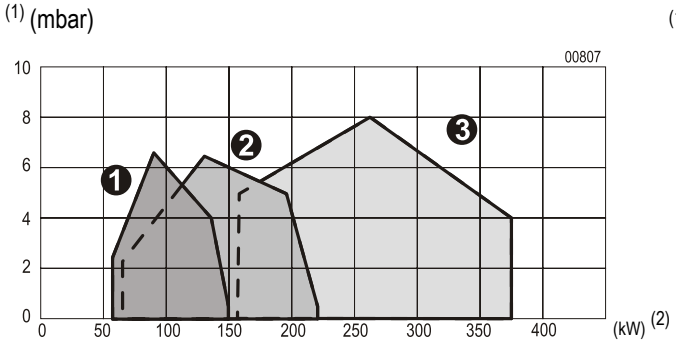

G25 (25 mbar)

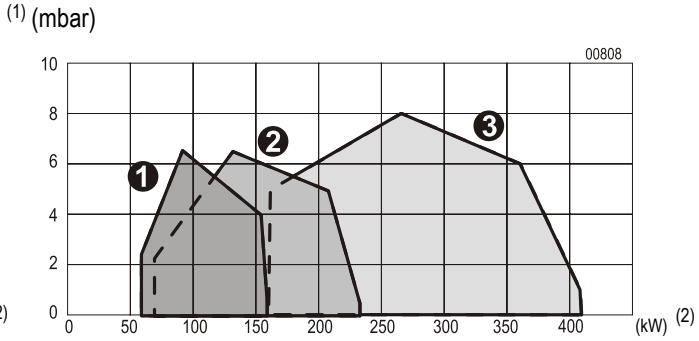

Courbes de puissance selon la norme LRV 92

G20 (20-300 mbar)

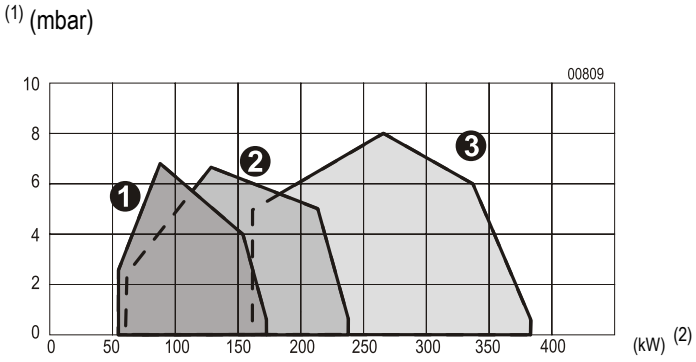

1 OEN 352 GI

2 OEN 353 GI

3 OEN 355 GI

4 Principaux composants

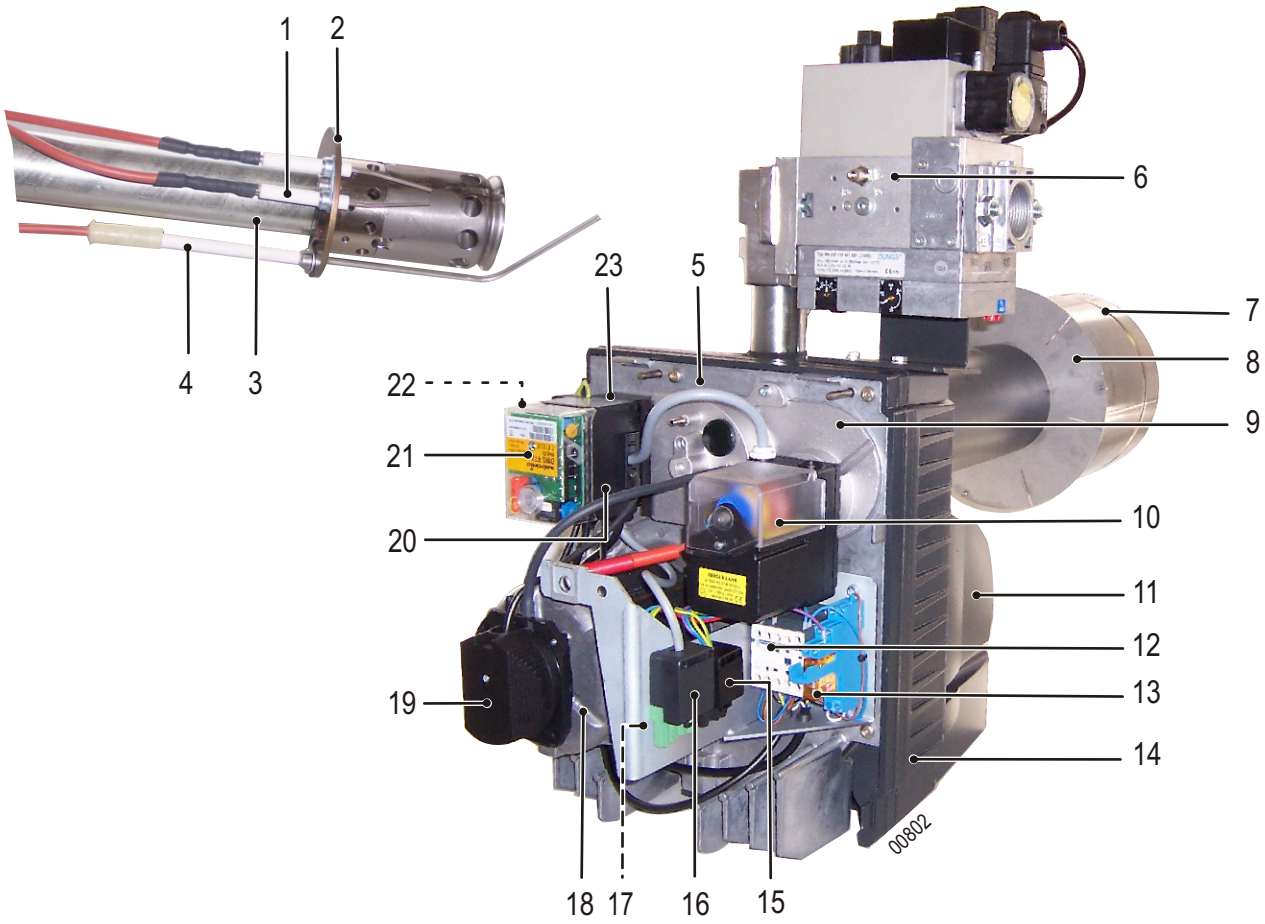

1	Electrodes d'allumage
2	Tête de combustion
3	Ligne gaz
4	Sonde d'ionisation
5	Platine porte-composants
6	Rampe gaz
7	Tube flamme
8	Plaque tube flamme
9	Chambre de pression (Seulement pour OEN 355 GI)
	Chambre de pression avec clapet d'air à fermeture automatique
	(Seulement pour OEN 352 GI-OEN 353 GI)
10	Servomoteur régulation d'air
11	Caisson d'air
12	Contacteur
13	Relais
14	Carcasse
15	Raccordement électrique pour l'électrovanne de sécurité externe
16	Raccordement du brûleur à la chaudière
	(Connecteur 4 pôles)
17	Alimentation électrique séparée - Connecteur 5 pôles
	(Seulement pour OEN 355 GI)
18	Moteur
19	Pressostat air
20	Socle coffret de commande et de sécurité
21	Coffret de commande et de sécurité avec bouton de réarmement
22	Raccordement du brûleur à la chaudière
	(Connecteur 7 pôles)
23	Transformateur d'allumage

Le socle est un dispositif de sécurité qu'il est interdit d'ouvrir.

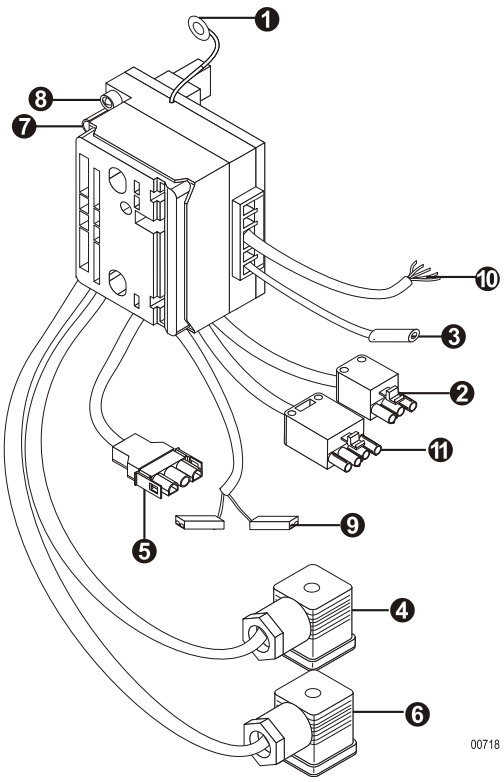

1	Raccordement de la masse à la platine porte-composants
2	Connecteur 3 pôles (Raccordement à l'électrovanne externe de sécurité)
3	Raccordement à la sonde d'ionisation
4	Raccordement au pressostat gaz
5	Raccordement au moteur (OEN 352 GI, OEN 353 GI) Raccordement du contacteur (OEN 355 GI)
6	Raccordement à la rampe gaz
7	Connecteur 7 pôles (Raccordement du brûleur à la chaudière)
8	LED verte Allumée = Brûleur sous tension Eteinte = Brûleur hors tension
9	Raccordement du pressostat air
10	Câble de raccordement servomoteur
11	Connecteur 4 pôles (Modulation de puissance)

Servomoteur STA 30 B2 - (OEN 355 GI)

Le servomoteur pilote les cames d'ouvertures du volet d'air.
Le servomoteur assure les fonctions suivantes :

1	**ST2**	Réglage du débit d'air en allure maximum*
2	**ST0**	Fermeture du volet d'air (Débit d'air nul)
3	**ST1**	Réglage du débit d'air en allure minimum*
4	**Came IV** 	Fonctionnement du transformateur d'allumage (sécurité)

* Respecter la plage de puissance de la chaudière

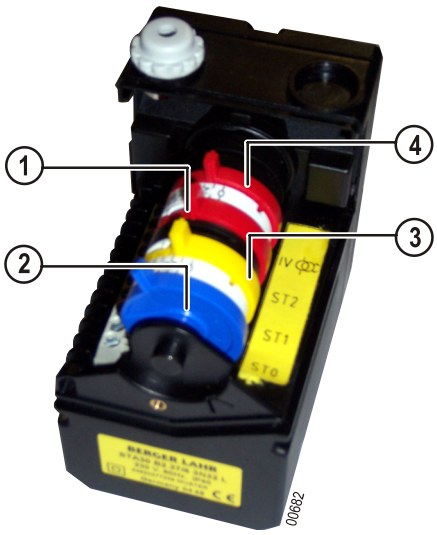

Pour régler l'ouverture du volet d'air, utiliser les cames ST1 pour l'allure min et ST2 pour l'allure max. Positionner la came ST0 sur 0° (fermeture à l'arrêt). La came IV doit être comprise entre les cames ST1 et ST2.

Servomoteur STA 30 B1 - (OEN 352 GI, OEN 353 GI)

Le servomoteur pilote les cames d'ouvertures du volet d'air.
Pour régler l'ouverture du volet d'air, utiliser les cames ST1 pour l'allure min et ST2 pour l'allure max.

- Dans le cas où le brûleur est raccordé à un thermostat 2 points : modifier le raccordement du servomoteur selon le tableau ci-dessous, pour un fonctionnement du brûleur OEN 350 GI en 2 allures.

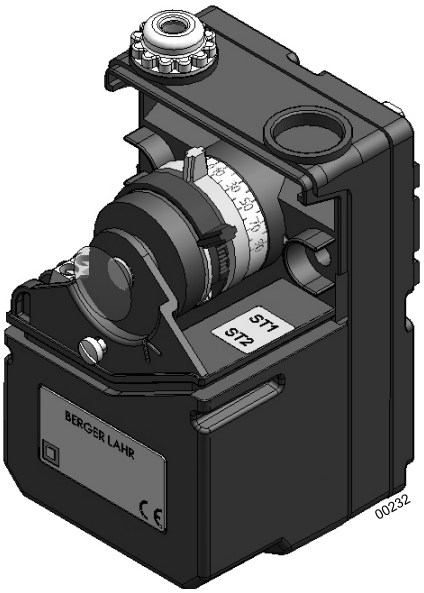

	Repère bornes du servomoteur	
Couleur des fils du câble du servomoteur	**Fonctionnement modulant**	**Fonctionnement 2 allures**
Bleu	N	N
Blanc	1	5
Jaune	2	*
Brun	4	3
Gris	5	*

* Fils non connectés, à déclipser et isoler

i Pour effectuer un réglage fin, utiliser les vis situées sur les cames.

La rampe gaz modulante permet d'asservir automatiquement le débit de gaz par rapport au débit d'air.

i Les vis modifiant les paramètres N et V servent uniquement au réglage de la combustion.
N règle l'hygiène de combustion en allure min.
V règle l'hygiène de combustion en allure max.

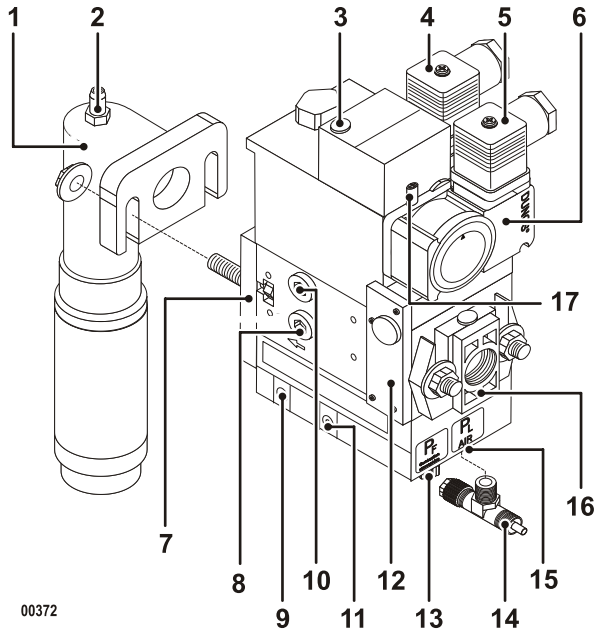

1	Coude de raccordement
2	Prise de pression aval du gaz
3	Indicateur de marche
4	Raccordement électrique de l'électrovanne
5	Raccordement électrique du pressostat gaz
6	Pressostat gaz
7	Bride de sortie avec prise d'impulsion gaz intégrée
8	Prise de pression gaz en amont de la vanne V1
9	Vis de réglage de la pression gaz (paramètre N)
10	Prise de pression en aval de la vanne V1
11	Vis de réglage de la pression gaz (paramètre V)
12	Filtre tamis
13	Prise de consigne de pression foyer
14	Raccord Té de prise de consigne de pression air
15	Prise de consigne de pression air
16	Bride d'entrée
17	Prise de pression amont du gaz

i La progressivité (repère 1) de la rampe gaz est réglée d'usine de façon à libérer le gaz le plus lentement possible.

1 Cycle de fonctionnement

Le coffret de commande et de sécurité ne peut être emboîté sur le socle ou en être enlevé que si le courant a été coupé au moyen de l'interrupteur principal de l'installation de chauffage.

Coffret de commande et de sécurité DMG 972-N (OEN 355 GI)

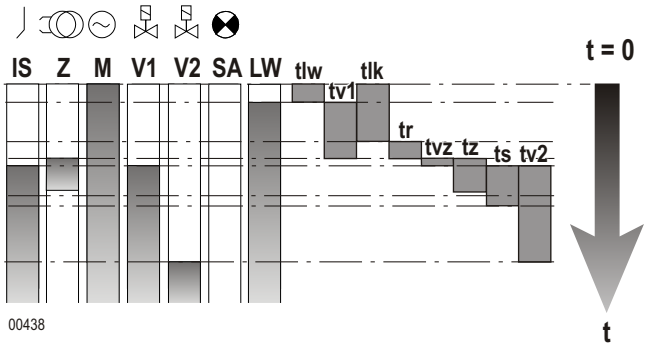

IS	Sonde d'ionisation
Z	Allumage
M	Moteur du brûleur
V1	Électrovanne allure 1
V2	Électrovanne allure 2
SA	Indicateur de panne externe
LW	Pressostat d'air
tlw	Temps de réaction max du pressostat air = 60 s
tv1	Temps préventilation = 60 s
tlk	Commande volet d'air = 24 s
tr	Retour volet d'air
tvz	Temps de préallumage = 3s
tz	Temps d'allumage total = 5s
ts	Temps de sécurité = 3s
tv2	Temps de temporisation en allure 2 = 6s

⚠ **Le coffret de commande et de sécurité est un dispositif de sécurité qu'il est interdit d'ouvrir.**

Coffret de commande et de sécurité DMG 991 (OEN 352 GI, OEN 353 GI)

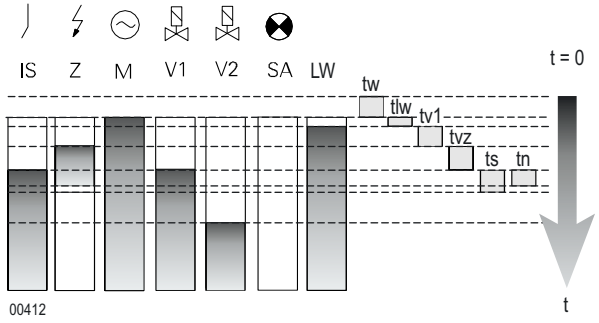

IS	Sonde d'ionisation
Z	Allumage
M	Moteur du brûleur
V1	Électrovanne allure 1
V2	Électrovanne allure 2
SA	Indicateur de panne externe
LW	Pressostat d'air
tw	Temps d'attente = 10s
tlw	Temps de réaction max du pressostat air = 60 s
tv1	Temps préventilation = 60s
tvz	Temps de préallumage = 3s
ts	Temps de sécurité = 3s
tn	Temps de post-allumage = 2.5s
tv2	Temps de temporisation en allure 2 = 6s

2 Mise en sécurité

Le coffret de commande DMG 972-N / DMG 991 est piloté par un microprocesseur.

Dans le cas d'un dérangement, la LED reste allumée 10 secondes, puis le signal est interrompu par un code de dérangement, indiquant la nature de la panne.

Le tableau ci-dessous indique le diagnostic de la panne :

Description code de dérangement

I	Impulsion courte	▮	Impulsion longue	.	Pause courte	--	Pause longue

3 Diagnostic de panne

Code de dérangement		Nature de la panne	Origine de la panne
DMG 972-N	**DMG 991**		
I▮	I▮▮▮▮	Mise en dérangement pendant le temps de sécurité.	Pas de détection flamme.
I▮▮▮	▮▮III	Pressostat d'air en position de travail.	Contact pressostat d'air soudé (Pressostat défectueux ou mal branché).
▮▮I	III▮▮	Pressostat d'air temps écoulé.	Pressostat d'air ne ferme pas dans le temps défini (Pressostat défectueux).
I▮▮	IIII▮	Pressostat d'air s'ouvre.	Pressostat d'air s'ouvre pendant le démarrage ou le fonctionnement.
II▮	▮▮▮▮I	Coupure de la flamme.	Coupure du signal de flamme pendant le fonctionnement.
▮▮▮▮	II▮▮▮--▮▮▮▮▮	Mise en dérangement manuelle ou externe.	Panne externe.
▮II	II▮▮▮	Flamme résiduelle.	Sonde d'ionisation éventuellement défectueuse ou mal positionnée.

Recommandations pour le raccordement électrique

Un dispositif de sectionnement à commande manuelle doit être utilisé pour isoler l'installation lors des travaux de maintenance, de nettoyage et de réparation. Il doit couper simultanément tous les conducteurs non mis à la terre. Cet interrupteur n'est pas fourni.
Avant toute intervention sur le brûleur, ce dernier doit être déconnecté du réseau électrique. Réaliser l'installation et les branchements électriques selon les normes en vigueur. Vérifier que la terre soit correctement connectée.
Le brûleur est livré pour fonctionner avec une tension réseau monophasée de 230V - 50Hz.

Ce brûleur ne nécessite pas le montage d'un relais thermique. Sur l'alimentation séparée un fusible de 10AT est nécessaire.
Mettre une alimentation séparée pour le brûleur OEN 355 GI.

Veiller à ce qu'il n'y ait pas d'inversion entre la phase et le neutre (vérifier que la différence de potentiel entre le neutre et la terre est de 0 V). Sinon inverser la phase et le neutre.

Les câbles de raccordement sont munis de connecteurs normalisés selon DIN 4791.

Recommandations pour le raccordement gaz

Le raccordement entre le réseau de distribution de gaz et le groupe vannes doit être réalisé par un personnel qualifié.
La section des tuyauteries doit être calculée pour que les pertes de charges n'excèdent pas 5% de la pression de distribution.
La tuyauterie d'alimentation doit être correctement purgée.
Le raccordement du gaz s'effectuera à l'aide d'un robinet d'arrêt marqué CE. Pour son installation on se reportera à la législation en vigueur.

Pression min. de raccordement du gaz naturel : 20 mbar.
Pression max. de raccordement du gaz naturel : 300 mbar.

Recommandations pour la Suisse

L'installation du brûleur doit être effectuée en respectant les directives suivantes :

- Prescriptions SSIGE - G1 : Installations au gaz - G3
- Prescriptions VKF (Groupement Cantonal des Assureurs)
- Prescriptions locales et cantonales.

Dispositif de sécurité obligatoire pour le marché belge (Alimentation triphasée ou monophasée sans neutre)

Pour les réseaux non mis à la terre, il faut prévoir la mise en place d'un interrupteur différentiel qui sera branché entre la chaudière et le brûleur.
Le boîtier se fixe sur le panneau latéral de la chaudière.

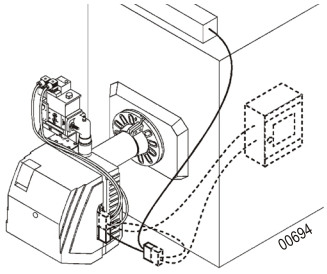

Raccordement d'une électrovanne de sécurité

Le brûleur est équipé d'un connecteur pour le raccordement d'une électrovanne de sécurité sur l'alimentation gaz (Se reporter à la législation en vigueur).
Respecter le schéma de raccordement électrique.

1 Montage de la bride coulissante

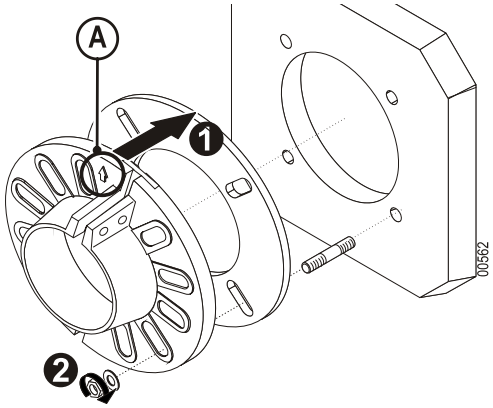

1. Monter le joint et la bride coulissante sur la chaudière en respectant le sens indiqué (A).
2. Serrer les écrous .

2 Positionnement du brûleur

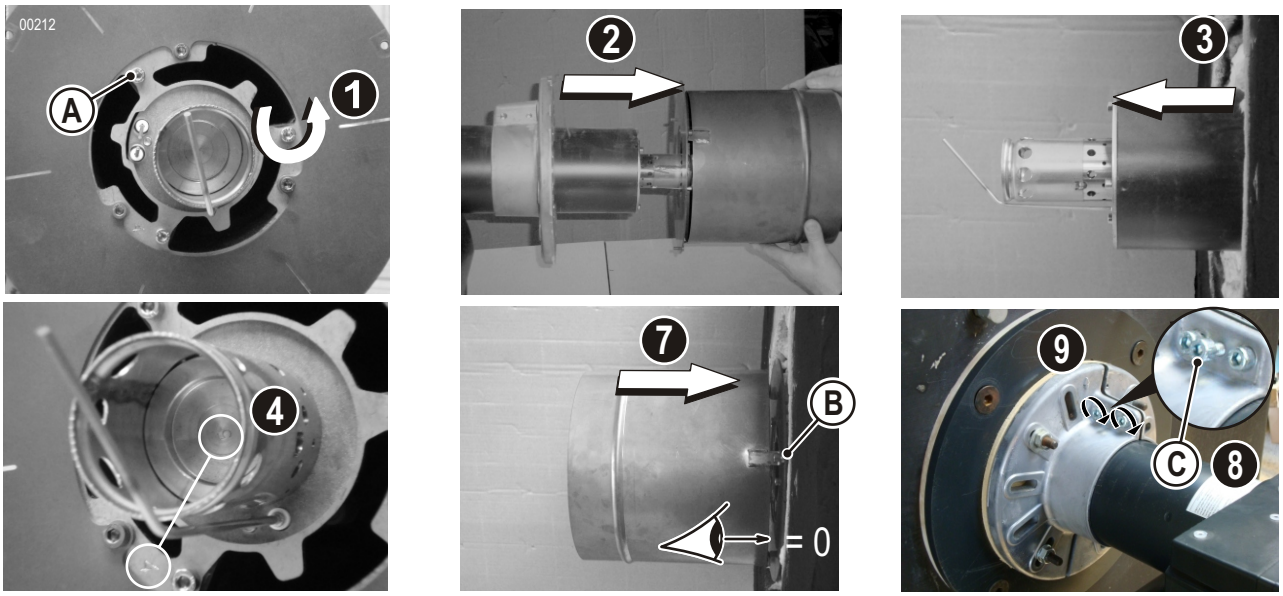

1. Desserrer les 3 vis (A).
2. Retirer l'ensemble tube flamme / plaque tube flamme.
3. Pousser le tube intermédiaire dans la porte foyère. Combler le vide éventuel entre le tube intermédiaire et la porte foyère par un matériau isolant ignifugé.
4. Mettre de la graisse thermique sur la plaque tube flamme et les 3 vis. Vérifier les marquages (1 - 2 - 3 ou 4) de l'injecteur air et de l'injecteur gaz qui doivent être orientés vers le foyer.
5. Monter l'ensemble tube flamme / plaque tube flamme sur le tube intermédiaire. Serrer les 3 vis (A).
6. Pour modifier la fente de recirculation, utiliser les entretoises livrées avec le brûleur.
7. Pousser le brûleur dans la porte foyère de telle sorte que la plaque tube flamme touche le matériau isolant ignifugé. La fente de recirculation doit être tangente à la porte et libre de tout matériau d'isolation.
8. Desserrer la vis (C).
9. Serrer les vis de la bride coulissante.

ℹ Les entretoises de recirculation (B) sont obligatoires pour respecter la norme LRV92. Dans le cas d'un réseau subissant de fortes variations de pression du gaz, ou possédant un gaz pauvre, il est conseillé de ne pas les utiliser.
La proportion des gaz de recirculation est fonction de la fente de recirculation. Cette proportion de gaz exerce une influence directe sur le taux de NOx. Plus la fente de recirculation est grande, plus le taux de NOx est faible. Par contre, la stabilité de la flamme décroît.
La fente de recirculation doit être réglée de façon à obtenir un taux de NOx le plus bas possible, avec une bonne stabilité de flamme.

3 Raccordement à la rampe gaz

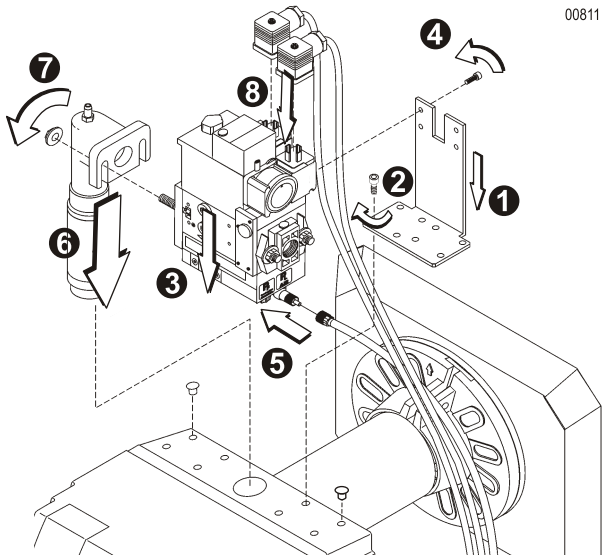

1. Fixer l'équerre de fixation du côté souhaité.
2. Serrer les 2 vis .
3. Positionner la rampe gaz .
4. Serrer les 4 vis .
5. Brancher le flexible de prise de pression air .
6. Introduire la bride coulissante du gaz dans l'orifice de raccordement.
7. Serrer les écrous .
8. Brancher les connecteurs sur le pressostat gaz et la rampe gaz.

⚠ **Utiliser uniquement les vis livrées avec le brûleur. Des vis non adaptées peuvent endommager la rampe gaz et provoquer des fuites ! Changer le joint dès qu'il donne des signes d'usure.**

4 Mise en position de maintenance

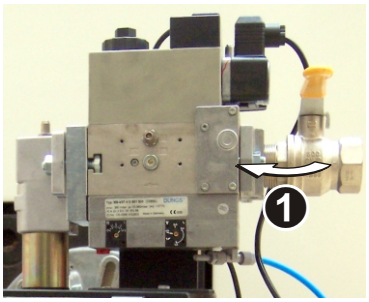

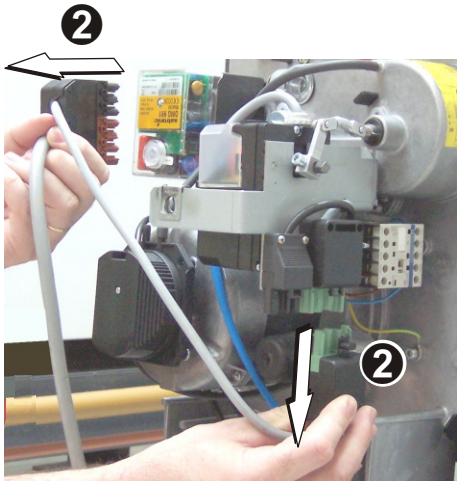

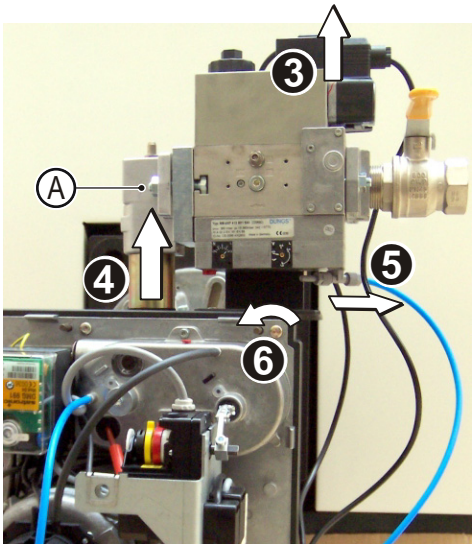

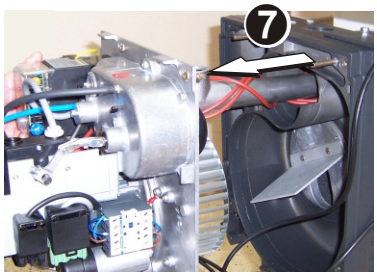

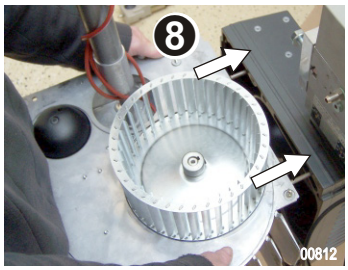

1. Fermer la vanne d'arrivée gaz.*
2. Débrancher les connecteurs électriques de raccordement
3. Débrancher les connecteurs de la rampe gaz.
4. Desserrer les écrous (A). Tirer la bride coulissante du gaz vers le haut.
5. Enlever le flexible de prise de pression air .
6. Desserrer les 5 vis de verrouillage rapide.
7. Extraire la platine porte-composants de la carcasse.
8. Positionner la platine porte-composants sur les vis de la carcasse.

⚠ **Eviter tout effort mécanique sur la turbine. Ne pas se servir de la turbine comme point d'appui, afin d'éviter son voilage.**

5 Contrôle de la position des électrodes d'allumage / sonde d'ionisation

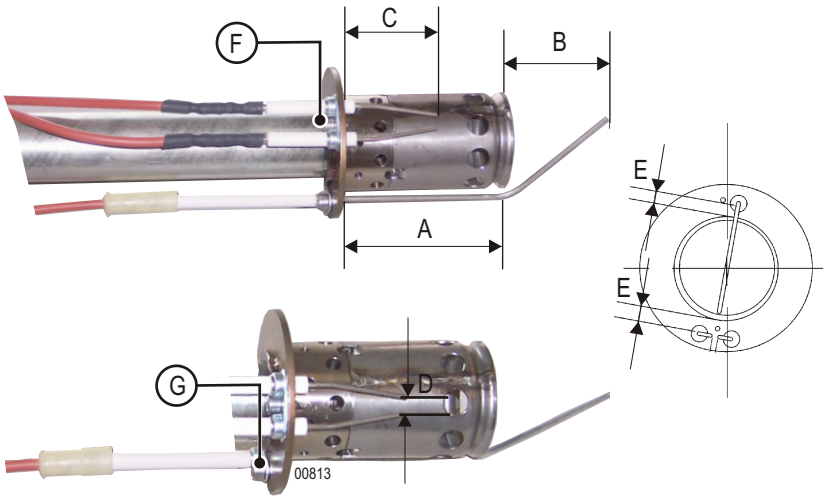

Cote	(mm)
A	85
B	48
C	45
D	4
E	7

i Positionner impérativement les électrodes tel que préconisé sur le dessin afin d'obtenir un allumage optimal

1. Contrôler les cotes indiquées ci-dessus.
2. Pour modifier la position des électrodes d'allumage, débloquer les à l'aide de la vis de serrage (F).
3. Pour modifier la position de la sonde d'ionisation, débloquer la à l'aide de la vis de serrage (G).
4. Appliquer de la graisse thermique sur la couronne externe du diffuseur multibuses.

⚠ **La partie céramique des électrodes ne doit pas être dans la zone de sortie du gaz**

i Plier légèrement les électrodes pour ajuster les cotes.

6 Mise en position de fonctionnement

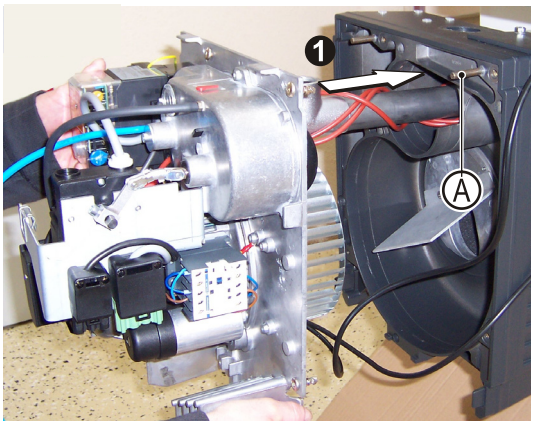

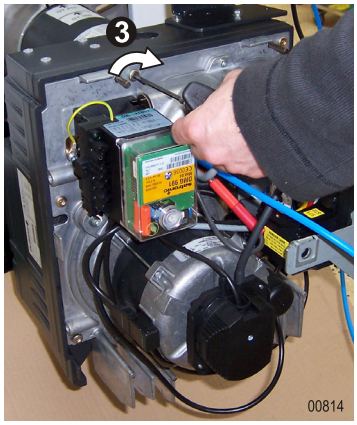

1. Introduire prudemment la ligne gaz dans le tube flamme.
2. Fixer la platine porte-composants sur la carcasse.
3. Serrer les 5 vis de verrouillage rapide.

i Les deux goujons (A) servent de guidage pour le positionnement de la platine porte-composants.

7 Raccordements gaz et électrique

i Assurer l'étanchéité du circuit gaz de l'ensemble brûleur selon les normes en vigueur (raccordement rampe gaz) en appliquant une matière d'étanchéité sur les différents filets.

⚠ **Par mesure de sécurité, ne brancher l'alimentation gaz qu'au moment du démarrage.**

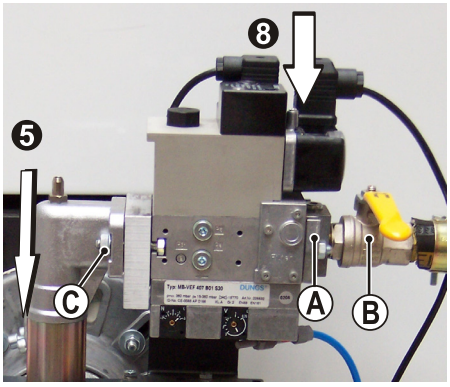

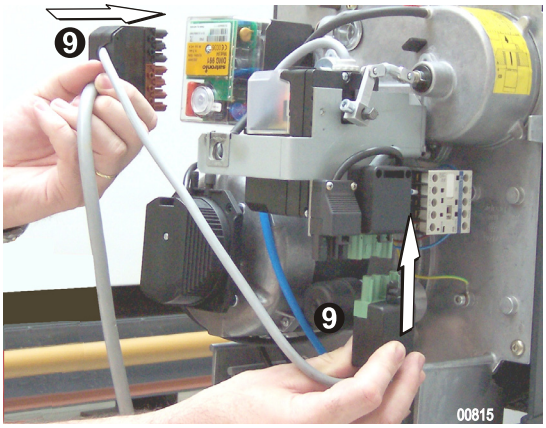

1. Prendre les dimensions et réaliser l'ajustement du tuyau de raccordement gaz.
2. Démonter la bride d'entrée (A) et la visser sur le tuyau de raccordement (B).
3. Enlever le bouchon de protection du filtre tamis .
4. Vérifier la présence des joints toriques sur la bride d'entrée et sur le filtre tamis.
5. Introduire la bride coulissante du gaz dans l'orifice de raccordement.
6. Serrer les 2 écrous (C).
7. Contrôler l'étanchéité.
8. Brancher les connecteurs sur le pressostat gaz et la rampe gaz.
9. Brancher les connecteurs électriques de raccordement.

⚠ **S'assurer du raccordement de la prise de pression pilote.**

Réglage du brûleur

Recommandations pour le réglage du brûleur

- Régler le brûleur finement de manière à ce qu'il réponde aux exigences des réglementations locales en vigueur.
- Il est important que le parcours des produits de la chaudière soit étanche, afin d'éviter des erreurs de mesure.
- Pour effectuer les mesures de combustion, il faut que la chaudière soit à la température de service.
- Pour mesurer la pression d'air, brancher un manomètre sur le té de prise de consigne d'air, utiliser le bout de tuyau bleu livré avec le brûleur. En aucun cas il ne faut couper ou percer le bouchon du té. Il faut le dévisser et brancher le tuyau du manomètre sur le té à l'aide du raccord plastique pour effectuer la mesure.

Calcul de la puissance enfournée

G 20	$Q = \frac{Patm + Pgaz}{110} \times V$
G 25	$Q = \frac{Patm + Pgaz}{127} \times V$

Q : Puissance brûleur (kW)
Patm : Pression atmosphérique (mbar)
Pgaz : Pression du gaz au compteur (mbar)
V : Débit gaz au compteur (m^3/h)

Optimisation acoustique (Seulement pour OEN 355 GI)

Le schéma représente la vue intérieure du caisson d'air.
Positionner l'opercule selon la puissance souhaitée. Fixer l'opercule.

Position (Opercule)	Puissance maximale obtenue	Gain acoustique
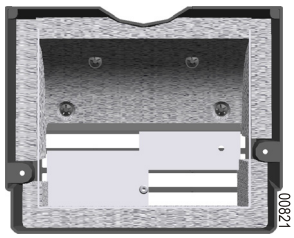	**250 kW**	**2 dBA**
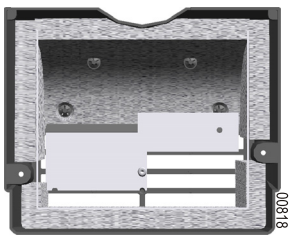	**350 kW**	**1.5 dBA**
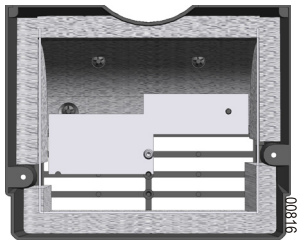	**405 kW (Réglage d'usine)**	**1 dBA**

1 Réglage du brûleur

Réglages préconisés

Brûleur	Puissance brûleur (kW)(1)	Pression de l'air (mbar)(1)	Réglage du débit d'air		Pression gaz (mbar)		Réglage de la rampe gaz				Valeur CO_2 (%)(1)	Pression au foyer
							G20		G25			
			Graduation Ⓐ(1)	Servomoteur ST1 / ST2(1)	G20(1)	G25(1)	N	V	N	V		
OEN 352 GI	55 / 100	0.6 / 3.5	5 / 10	10 / 28	0.9 / 3.2	1.5 / 4.9	0.3	0.8	0.9	1.1	9.5 / 10	-
	65 / 130	1 / 6.8	6 / 15.5	12 / 39	1.3 / 5.4	2 / 8.5	0.3	0.75	0.9	1.1		-
	75 / 180	1.8 / 11.7	7 / 32	15 / 68	1.75 / 9	2.4 / 14*	0.3	0.75	0.3	1.1		-
OEN 353 GI	70 / 150	1.1 / 5.3	6.5 / 13.5	15 / 35	1 / 4.9	1.4 / 7.3	0	0.95	0	1.4	9.5 / 10	-
	90 / 200	1.7 / 8.2	8 / 21	18 / 55	1.6 / 8.3	2.4 / 12.3	0	0.95	0	1.4		-
	110 / 250	2.9 / 13.2	10.5 / 52	20 / 110	2.6 / 12.5	4 / 18.6*	0	1	0	1.5		-
OEN 355 GI	160 / 250	3.3 / 7.5	-	33 / 47	1.2 / 4.4	1.8 / 6.6	- 1	0.7	-	-	9.5 / 10	1
	200 / 300	4.5 / 10.5	-	37 / 50	2.4 / 6.2	3.6 / 9.3	- 0.75	0.65	-	-		1
	230 / 350	5.8 / 13.7	-	44 / 67	2.8 / 7.6	4.2 / 11.4	- 0.5	0.55	-	-		1
	270 / 405	7.5 / 17.2	-	49 / 100	3.6 / 9.3	5.4 / 14	- 0.75	0.55	-	-		0.5

En gris : réglage d'usine.

(1) Allure min / Allure max.

*Pression minimale amont vanne : 27 mbar

OEN 352 GI / OEN 353 GI

OEN 355 GI

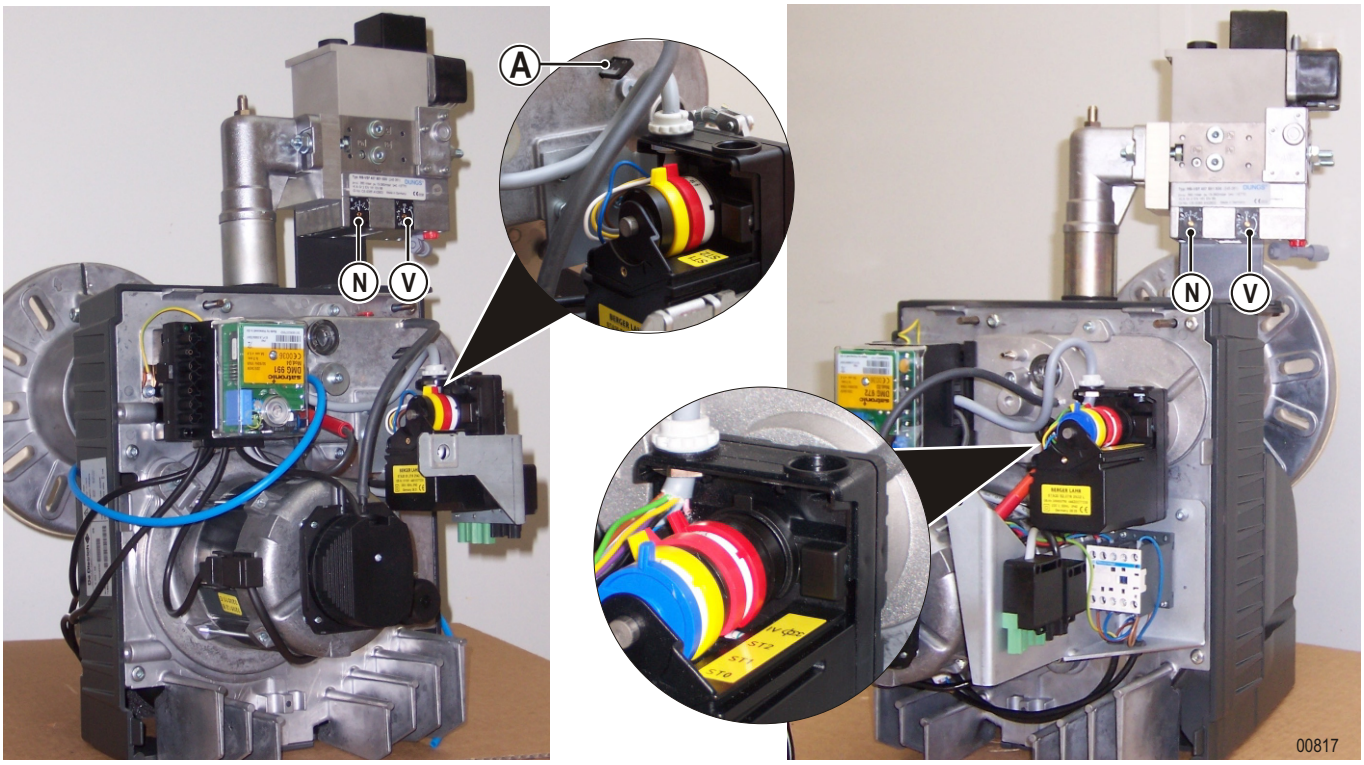

⚠ **S'assurer du raccordement de la prise de pression pilote.**

1. Démarrer le brûleur.
2. Ajuster la combustion de l'allure max. avec la vis de réglage **V**.
3. Ajuster la combustion de l'allure min. avec la vis de réglage **N**.
4. Contrôler à nouveau la combustion en allure max.
5. Contrôler la puissance de l'allure max. Si la puissance est différente de la puissance désirée, modifier la valeur de la came **ST2**.
6. Effectuer un aller/retour au servomoteur pour réinitialiser la position de la came **ST2**.
7. Contrôler la puissance de l'allure min. Si la puissance est différente de la puissance désirée, modifier la valeur de la came **ST1**.
8. Effectuer un aller/retour au servomoteur pour réinitialiser la position de la came **ST1**.
9. Réajuster l'hygiène de combustion en affinant **N** et **V** (le réglage de la puissance a légèrement modifié les réglages de **N** et **V**).
10. Contrôler la combustion et la stabilité de la flamme.
11. Contrôler le démarrage du brûleur.
12. Reporter les réglages effectués dans le tableau "Fiche de Contrôle" de la notice d'utilisation.

i En cas de problème de réglage de la vanne, s'assurer que par une augmentation de **V**, on obtienne encore une augmentation de la pression du gaz en aval de la rampe gaz. Si ce n'est pas le cas, la puissance ne pourra plus être augmentée : procéder à une diminution de **V** et à un nouveau réglage de la rampe gaz.

i Si la pression foyer varie de manière importante ou est trop élevée : Utiliser le set de raccordement pression foyer chaudière / pression foyer rampe gaz (Pf) (Option).
Raccorder la pression foyer de la chaudière à la connexion Pf de la rampe gaz et procéder à un réglage de la rampe gaz.

2 Réglage du pressostat air

Le pressostat air permet de mettre le brûleur en sécurité s'il détecte un manque d'air.

La prise d'air + doit être raccordée au brûleur.
La prise d'air - doit toujours être à la pression atmosphérique.

i Le pressostat air des brûleurs OEN 352 GI/OEN 353 GI est réglé d'usine sur 1.05 mbar et ne doit pas être modifié.
Le pressostat air des brûleurs OEN 355 GI est réglé d'usine sur 1.9 mbar et ne doit pas être modifié.

3 Réglage du pressostat gaz

i Le pressostat gaz permet de mettre le brûleur en **position d'attente** si la pression réseau devient trop basse (redémarrage automatique dès que la pression gaz redevient normale).

- Préréglage d'usine : 14 mbar.
- Plage de réglage : 5 à 50 mbar.

1. Noter la pression gaz au niveau du compteur.
2. Utiliser le tableau ci-dessous pour le réglage du pressostat gaz.

Pression alimentation (mbar)	20	25*	300
Seuil de réglage min. préconisé (mbar)	15	18*	50
Réglage du pressostat gaz	• Mettre le brûleur en allure max • Fermer progressivement le robinet d'arrivée gaz jusqu'à ce que la pression lue en aval de la rampe gaz diminue • Tourner le bouton du pressostat jusqu'à ce que le brûleur se mette en attente		

*Seulement pour G25.

⚠ **A l'issue du réglage, ne pas retoucher la position du pressostat gaz.**

4 Mesure du signal de flamme

Pour réaliser la mesure du courant d'ionisation, extraire la fiche du câble d'ionisation et insérer un micro-ampèremètre. Pour un bon fonctionnement du brûleur, le courant de sonde doit être supérieur à 10 µA.

i Une inversion dans le branchement entre la phase et le neutre influe sur la valeur de l'ionisation. Procéder à l'inversion phase / neutre.

5 Réglage de la régulation RWF55 pour les brûleurs

Réglage de la combustion

Pour les brûleurs OEN 350 GI, les réglages des paramètres de combustion sont à effectuer à l'aide de la régulation RWF55.

- Appuyer 5 secondes sur la touche **EXIT** de la régulation pour passer en mode manuel.
- Agir sur les touches ▲ et ▼ pour régler l'ouverture du volet d'air.
- Régler la rampe gaz afin d'ajuster les valeurs de O_2.
- Appuyer 5 secondes sur la touche **EXIT** de la régulation pour revenir en mode automatique.

Réglage des paramètres de la régulation RWF55

La régulation RWF55 est préréglée pour que les paramètres par défaut conviennent à une majorité d'installations.
Contrôler et adapter uniquement les paramètres suivants :

Paramètre	SPL	SPH	H	TUNE
Description	Limite inférieure de consigne sous laquelle la chaudière risque de condenser	Température maximale de service dans la chaudière	Pente de la courbe chauffe	Adaptation automatique des paramètres PID de la régulation
Valeur préconisée	45°C	75/95°C	--	--
Remarque	Se reporter à la documentation de la chaudière pour affiner ce paramètre	Se reporter à la documentation de la chaudière pour affiner ce paramètre	Se reporter aux prescriptions locales	Ne pas utiliser cette fonction lorsque l'écart angulaire entre les cames ST1 et ST2 du servomoteur est inférieur à 35°

i Pour tout renseignement supplémentaire concernant le réglage et les fonctionnalités du RWF55, on se reportera à la notice ci-jointe.

Pour accéder aux paramètres de la régulation procéder comme suit :

- Appuyer plus de 2 secondes sur la touche **PGM** pour accéder au mode du niveau opérateur.
- Appuyer plusieurs fois sur **PGM** pour accéder au paramètre à régler.
- Régler la valeur du paramètre à l'aide des touches ▲ et ▼.
- Quitter le mode du niveau opérateur en appuyant sur **EXIT**.

Contrôle et entretien

Contrôle de fonctionnement

Lors de la mise en service ou après une révision du brûleur, effectuer les contrôles suivants :

Tentative de démarrage, le robinet d'arrêt du gaz étant fermé et le contact du pressostat gaz étant ponté.	→	A l'issue du temps de sécurité, le coffret de commande et de sécurité doit se mettre en sécurité. Le brûleur s'arrête.
En position de fonctionnement, le contact du pressostat gaz étant ponté, fermer le robinet d'arrêt gaz.	→	Après disparition de la flamme, le coffret de commande et de sécurité doit se mettre en sécurité. Le brûleur s'arrête.
Pendant le fonctionnement, extraire le tuyau du pressostat d'air.	→	Le coffret de commande se met en sécurité. Le brûleur s'arrête.
Ponter le contact du pressostat air avant le démarrage.	→	Le brûleur ne démarre pas. Coffret de commande en sécurité durant la préventilation.

Contrôles finaux

Démarrer le brûleur à plusieurs reprises et observer l'ordre de déroulement du programme sur le coffret de commande et de sécurité.
Avant de quitter l'installation, l'installateur doit :

- S'assurer du bon fonctionnement des équipements de la chaudière et des thermostats.
- S'assurer du bon réglage des thermostats.
- Vérifier que l'ouverture d'amenée d'air neuf corresponde aux normes en vigueur.
- Remplir la fiche de contrôle au dos des instructions d'utilisation.
- Noter sur les instructions d'utilisation son nom et son numéro de téléphone.
- Attirer l'attention de l'utilisateur de l'installation sur les instructions d'utilisation qui accompagnent ce document, et en particulier sur le paragraphe "Brûleur est en sécurité".
- Remettre la notice d'utilisation à l'utilisateur.

Entretien du brûleur

Le brûleur et la chaudière doivent être vérifiés, **nettoyés et réglés au moins une fois par an**.
Ces opérations doivent être effectuées par un professionnel qualifié.
⚠ **Une augmentation significative de la température des fumées signale que la chaudière est encrassée et qu'il faut la nettoyer.**

Procédure d'entretien

1. Couper l'interrupteur principal de l'installation de chauffage et déconnecter le brûleur de l'installation électrique.
2. Contrôler l'état de la chambre de combustion et des circuits de fumées. Faire effectuer le ramonage, si nécessaire
3. Contrôler l'étanchéité de tous les raccords gaz.
4. Mettre le brûleur en position de maintenance.
5. Désassembler et nettoyer tous les composants du brûleur.
6. Remplacer les pièces défectueuses.
7. Mettre le brûleur en position de fonctionnement.
8. Contrôler les connexions électriques sur le brûleur. Enclencher l'interrupteur principal de l'installation.
9. Démarrer le brûleur. Régler le brûleur.
10. Réaliser les mesures de combustion (chaudière en état de service).
11. Noter les résultats des mesures effectuées et le matériel remplacé sur la fiche de contrôle au dos des instructions d'utilisation.
12. Effectuer un contrôle final de fonctionnement et les contrôles finaux.

1 OEN 352 GI / OEN 353 GI

Légende

A10	Coffret de commande et de sécurité
A20	Régulation
B1	Sonde d'ionisation
H1	Voyant défaut brûleur déporté
M1	Moteur turbine
P1	Compteur horaire Allure 1
P2	Compteur horaire Allure 2
S11	Pressostat air
S12	Pressostat gaz
ST1	Thermostat allure 1
ST2	Thermostat allure 2 / Régulation
ST3	Sonde de température de départ
ST4	Sonde de température extérieure
STB	Thermostat de sécurité
SQ1	Servomoteur régulation d'air
T11	Transformateur d'allumage
X1	Connecteur 7 pôles (Raccordement du brûleur à la chaudière)
X2	Connecteur 4 pôles (Raccordement du brûleur à la chaudière)
X3	Connecteur 3 pôles (Raccordement électrique de l'électrovanne)
X4	Connecteur 5 pôles (Alimentation séparée)
Y0	Electrovanne de sécurité
Y1	Electrovanne gaz
K1	Relais
KM1	Contacteur

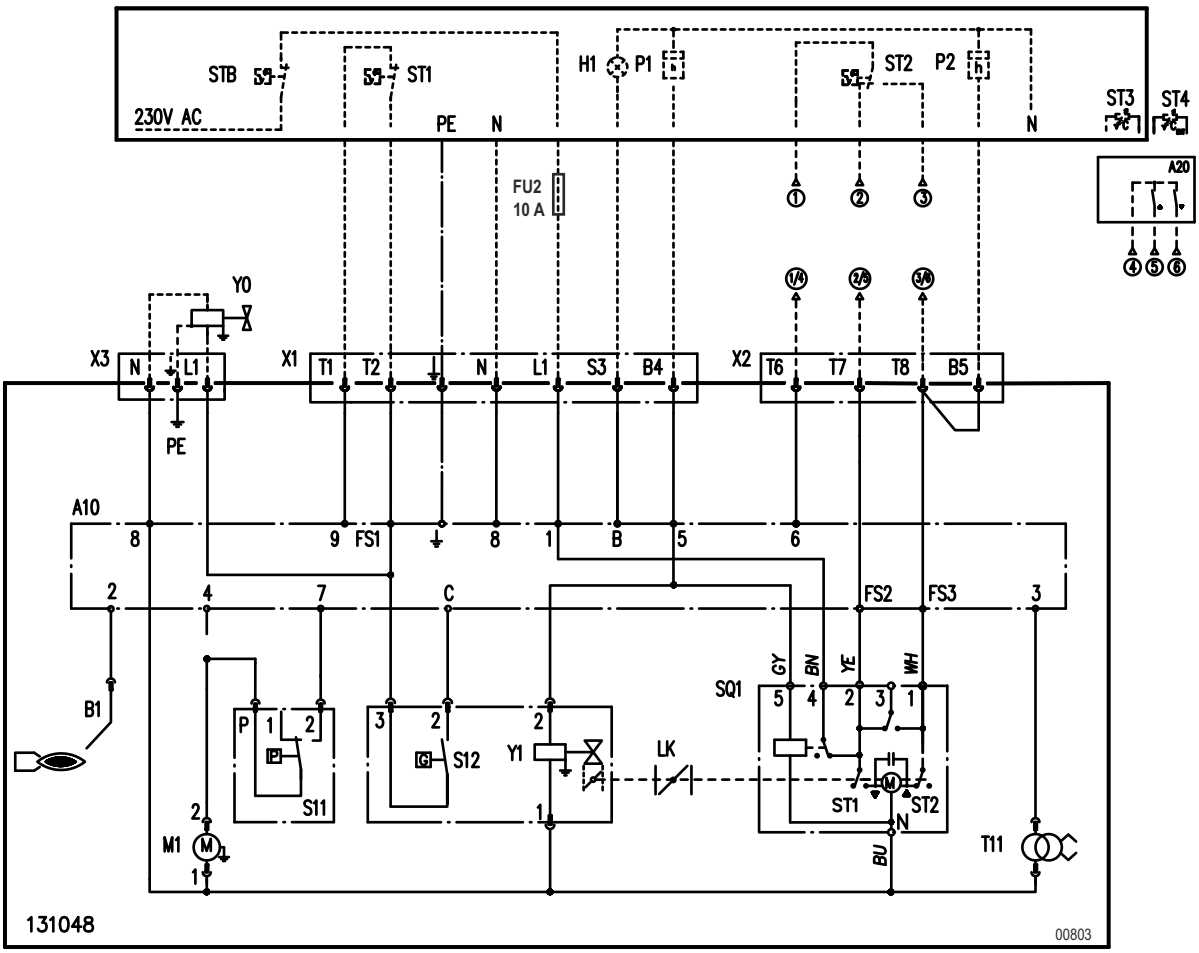

Légende

A10	Coffret de commande et de sécurité
A20	Régulation
B1	Sonde d'ionisation
H1	Voyant défaut brûleur déporté
M1	Moteur turbine
P1	Compteur horaire Allure 1
P2	Compteur horaire Allure 2
S11	Pressostat air
S12	Pressostat gaz
ST1	Thermostat allure 1
ST2	Thermostat allure 2 / Régulation
ST3	Sonde de température de départ
ST4	Sonde de température extérieure
STB	Thermostat de sécurité
SQ1	Servomoteur régulation d'air
T11	Transformateur d'allumage
X1	Connecteur 7 pôles (Raccordement du brûleur à la chaudière)
X2	Connecteur 4 pôles (Raccordement du brûleur à la chaudière)
X3	Connecteur 3 pôles (Raccordement électrique de l'électrovanne)
X4	Connecteur 5 pôles (Alimentation séparée)
Y0	Electrovanne de sécurité
Y1	Electrovanne gaz
K1	Relais
KM1	Contacteur

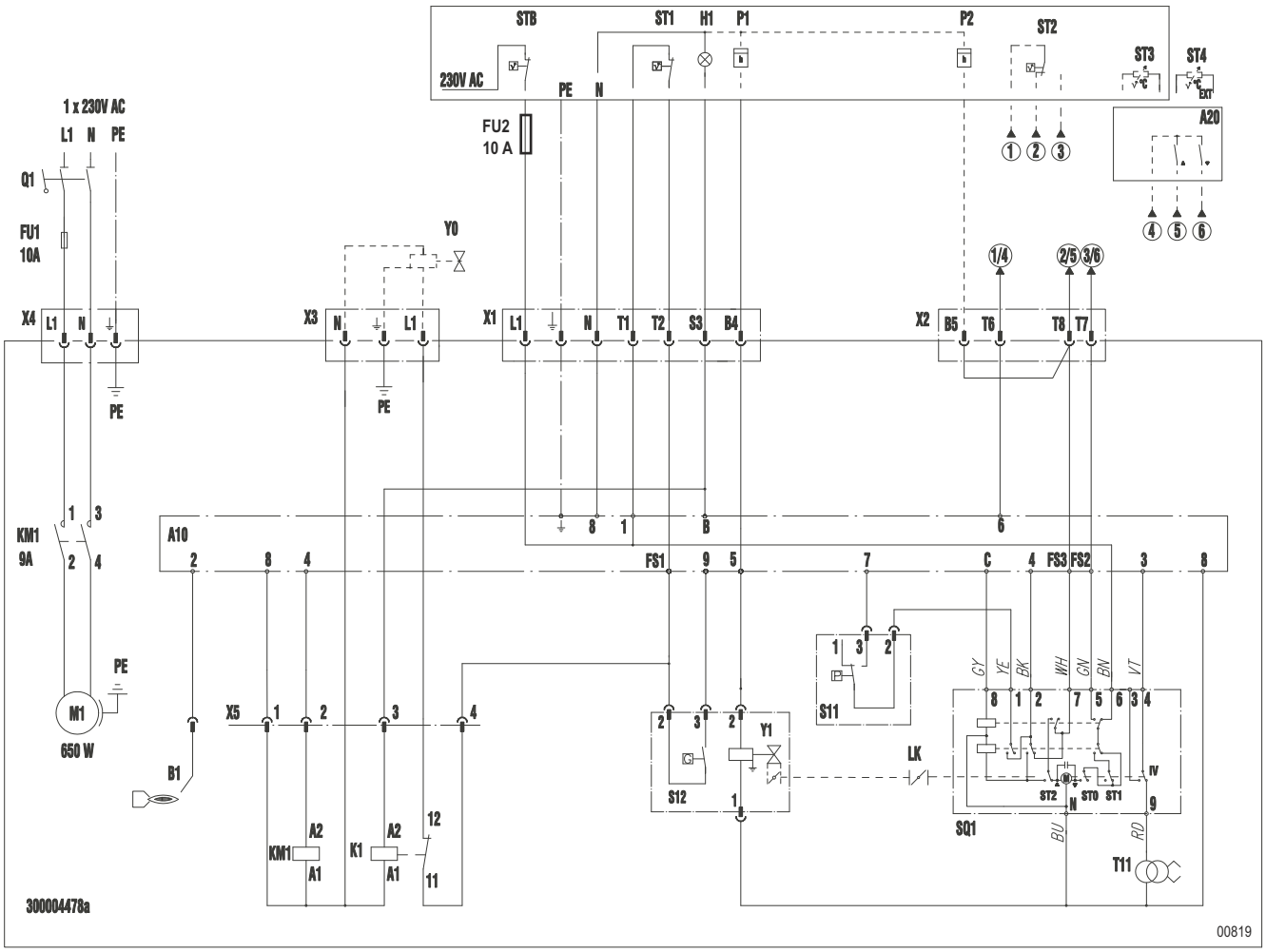

Incidents de fonctionnement

Avant toute intervention, le professionnel doit effectuer les contrôles suivants :

- La chaudière et le brûleur sont-ils sous tension (voyant allumé, thermostat de sécurité enclenché)?
- La régulation ou le thermostat chaudière sont-ils en demande de chaleur (mettre en demande) ?
- L'alimentation en gaz est-elle assurée ?
- Le circuit de fumées est-il en état de permettre une bonne combustion (Date du dernier nettoyage) ?

Défauts	Causes probables	Remède
Le coffret de commande et de sécurité reste en sécurité après le 1er réarmement, ou refuse d'accomplir son cycle	✗ Coffret de sécurité défectueux	→ Remplacer le coffret de commande et de sécurité
Coffret de commande et de sécurité en attente dès la mise sous tension	✗ Vanne d'arrivée gaz fermée	→ Ouvrir la ou les vannes gaz
	✗ Pressostat gaz mal réglé ou défectueux	→ Régler ou remplacer
Moteur ne tourne pas	✗ Moteur débranché	→ Brancher
	✗ Fil du condensateur déconnecté	→ Brancher le fil
	✗ Condensateur défectueux	→ Remplacer
	✗ Moteur grillé ou grippé	→ Remplacer
	✗ Turbine coincée	→ Nettoyer ou remplacer
Brûleur en attente après une courte période de fonctionnement	✗ Pressostat gaz mal réglé ou défectueux	→ Régler
	✗ Chute de pression gaz amont au moment de l'allumage	→ Vérifier si le diamètre de la tuyauterie est correct → Vérifier la pression du poste de détente → Vérifier l'état du filtre gaz, le nettoyer → Aviser le distributeur de gaz si nécessaire
Coffret de commande en sécurité durant la préventilation	✗ Pressostat air défectueux	→ Remplacer le pressostat air
	✗ Tube de liaison de prise de pression au pressostat bouché ou débranché	→ Démonter le tube et le nettoyer ou le brancher
	✗ Coffret de sécurité défectueux	→ Remplacer
Le brûleur ne s'allume pas et passe en sécurité	✗ Air dans la conduite gaz	→ Purger la conduite d'arrivée gaz
	✗ Transformateur d'allumage défectueux	→ Remplacer le transformateur d'allumage
	✗ Electrodes d'allumage à la masse ou mal positionnées	→ Régler ou remplacer
	✗ Câble HT débranché ou coupé	→ Brancher ou remplacer
	✗ Vanne défectueuse, débranchée ou mauvais contact dans le câblage	→ Remplacer ou brancher
	✗ Mauvais mélange gaz/air	→ Régler la vanne, le volet d'air
	✗ Câble raccordement vanne débranché	→ Brancher
	✗ Mauvais contact au niveau du coffret de commande et de sécurité	→ Vérifier les contacts entre le coffret de commande et les électrodes
	✗ Coffret de sécurité défectueux	→ Remplacer
Le brûleur s'allume et passe en sécurité	✗ Phase et neutre inversés	→ Brancher phase et neutre
	✗ Electrode d'ionisation mal réglée ou défectueuse	→ Régler ou remplacer
	✗ Mauvaise masse générale	→ Contrôler les fils de terre
	✗ Mauvaise combustion	→ Régler la combustion
	✗ Coffret de sécurité défectueux	→ Remplacer
Le brûleur passe en sécurité en cours de marche (passage d'allure)	✗ Sonde d'ionisation mal réglée	→ Régler
	✗ Mauvais accrochage de la flamme	→ Modifier réglage brûleur
	✗ Mauvaise combustion	→ Réglage de la combustion
	✗ Coffret de sécurité défectueux	→ Régler ou remplacer
Le brûleur ne s'arrête pas	✗ Organes régulateur (thermostat chaudière - pressostat...) raccordés aux bornes "thermostat" ne coupent pas	→ Vérifier les réglages et remplacer éventuellement
	✗ Coffret de sécurité défectueux	→ Remplacer
Brûleur en sécurité ou à l'arrêt	✗ Diamètre de la rampe non conforme en fonction de la nature et de la pression de distribution gaz	→ Remplacer la rampe par le modèle approprié → Vérifier la pression du poste de détente → Vérifier l'état du filtre gaz, le nettoyer → Vérifier le diamètre des tuyauteries gaz → Aviser le distributeur de gaz si nécessaire
Le brûleur fonctionne par à-coups	✗ Mauvais mélange gaz/air	→ Agir sur le réglage du volet d'air
	✗ Mauvais accrochage de la flamme	→ Agir sur le réglage du volet d'air → Agir sur le réglage de la rampe gaz
	✗ Tenir compte de la pression foyer	→ Utiliser le set de raccordement pression foyer chaudière / pression foyer rampe gaz
Après un arrêt le brûleur ne redémarre pas	✗ Organe de régulation non enclenché	→ Vérifier les réglages
	✗ Asservissement pompe chauffage ou extracteur de tirage disjoncté	→ Vérifier les réglages → Remplacer éventuellement
	✗ Aquastat de sécurité à réarmement disjoncté	→ Réarmer
Le brûleur ne passe pas en 2ème allure	✗ Thermostat chaudière mal réglé ou défectueux ou connexion 2ème allure mal faite	→ Régler, connecter ou remplacer
	✗ Servomoteur bloqué ou défectueux	→ Déplacer manuellement le servomoteur entre les deux positions de réglages, si pas d'amélioration, le remplacer
	✗ Coffret de sécurité défectueux	→ Remplacer
Brûleur passe directement en 2ème allure	✗ Erreur de câblage	→ Vérifier
	✗ Coffret de sécurité défectueux	→ Remplacer

Pièces de rechange - OEN 350 G

Pour commander une pièce de rechange, indiquer le numéro de référence situé en face du repère désiré.

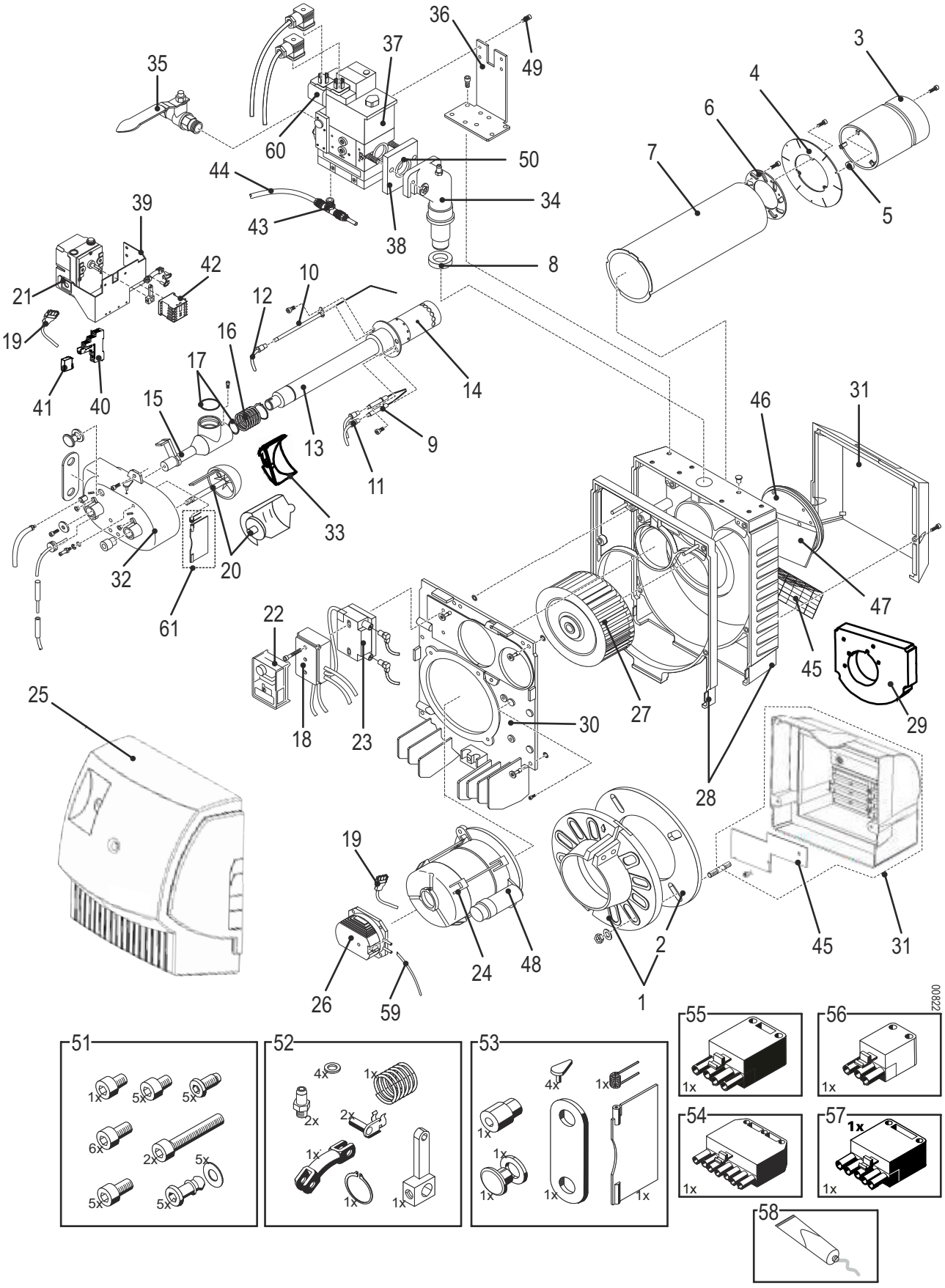

Rep	Désignation	Référence	Modèles
1	Matériel de fixation Ø120	111942	
2	Joint Ø120	140993	
3	Tube flamme Ø185	106827	OEN 352 GI
		106116	OEN 353 GI
	Tube flamme Ø215	106125	OEN 355 GI
4	Plaque tube flamme	106319	OEN 352 GI, OEN 353 GI
		106320	OEN 355 GI
5	Entretoises	106271	
6	Injecteur air	105836	OEN 352 GI
		105837	OEN 353 GI
		105838	OEN 355 GI
7	Tube intermédiaire court Ø120	105739	OEN 352 GI, OEN 353 GI
	Tube intermédiaire long Ø120	300008164	OEN 355 GI
8	Joint	104728	
9	Electrodes d'allumage	106050	
10	Sonde d'ionisation	106049	
11	Câbles d'allumage	105826	OEN 352 GI, OEN 353 GI
		200004780	OEN 355 GI
12	Câble sonde d'ionisation	105801	
13	Ligne gaz courte complète	108845	OEN 352 GI
	Ligne gaz courte complète	108846	OEN 353 GI
	Ligne gaz longue complète	200005354	OEN 355 GI
14	Pot de recirculation interne	108843	
15	Coude	106098	OEN 352 GI, OEN 353 GI
		300008060	OEN 355 GI
16	Ressort	105747	
17	Joint torique	104690	
18	Socle avec câblage	131091	OEN 352 GI, OEN 353 GI
		200005397	OEN 355 GI
19	Câblage	200003754	OEN 355 GI
20	Cône	103531	OEN 352 GI, OEN 353 GI
	Volet d'air	200003730	OEN 355 GI
21	Servomoteur	131103	OEN 352 GI, OEN 353 GI
		200005398	OEN 355 GI
22	Coffret de commande et de sécurité DMG 991	131090	OEN 352 GI, OEN 353 GI
	Coffret de commande et de sécurité DMG 972-N	200023091	OEN 355 GI
23	Transformateur d'allumage	101653	
24	Moteur 380 W	103312	OEN 352 GI, OEN 353 GI
	Moteur 650 W	130501	OEN 355 GI
25	Capot	200003732	
26	Pressostat air	105828	OEN 352 GI, OEN 353 GI
		200006081	OEN 355 GI
27	Turbine Ø180x70	300013151	OEN 352 GI, OEN 353 GI
	Turbine Ø180x90	300013152	OEN 355 GI
28	Carcasse	105650	OEN 352 GI, OEN 353 GI
	Carcasse et module	300008012	OEN 355 GI
29	Mousse carcasse	103145	OEN 352 GI, OEN 353 GI
		300004830	OEN 355 GI

Rep	Désignation	Référence	Modèles
30	Platine porte-composants	105412	OEN 352 GI, OEN 353 GI
		200003715	OEN 355 GI
31	Caisson d'air	102656	OEN 352 GI, OEN 353 GI
		200003736	OEN 355 GI
32	Boîtier d'air	105830	OEN 352 GI, OEN 353 GI
		300008014	OEN 355 GI
33	1/2 Sphère	300003773	OEN 355 GI
34	S/E bride	105731	OEN 352 GI
		105735	OEN 353 GI, OEN 355 GI
35	Robinet gaz Rp 3/4" + Bride	105652	Option OEN 352 GI
	Robinet gaz Rp 1"1/4 + Bride	105843	Option OEN 353 GI, OEN 355 GI
36	Support de vanne MBVEF 407	105729	OEN 352 GI
	Support de vanne MBVEF 412	105733	OEN 353 GI, OEN 355 GI
37	Rampe gaz (MBVEF 407)	105751	OEN 352 GI
	Rampe gaz (MBVEF 412)	105752	OEN 353 GI, OEN 355 GI
38	S/E bride	106108	OEN 352 GI
	S/E bride	106109	OEN 353 GI OEN 355 GI
39	Support capot	108879	OEN 352 GI, OEN 353 GI
		200003751	OEN 355 GI
	Support capot + Contacteur	200005352	OEN 355 GI
40	Support relais auxiliaire	130788	OEN 355 GI
41	Relais auxiliaire	131079	OEN 355 GI
42	Contacteur	130441	OEN 355 GI
43	Raccord T	105823	OEN 355 GI
44	Flexible de prise de pression	085378	OEN 355 GI
45	Grille de protection	105357	OEN 352 GI, OEN 353 GI
	Opercule	200004610	OEN 355 GI
46	Bride d'entrée d'air	102174	OEN 352 GI, OEN 353 GI
		200003714	OEN 355 GI
47	Duo-press®	103245	OEN 352 GI
		102731	OEN 353 GI
		103918	OEN 355 GI
48	Condensateur complet	105660	OEN 352 GI, OEN 353 GI
		105661	OEN 355 GI
49	Jeu de vis autotaraudeuses pour rampe gaz	105833	
50	Joint torique MBVEF 407	105846	
	Joint torique MBVEF 412	105842	
51	Set visserie	105844	
52	Matériel spécial métal	106060	
53	Matériel spécial matière plastique	104696	
54	Connecteur 7 pôles	100180	
55	Connecteur 4 pôles	100182	
56	Connecteur 3 pôles	125664	
57	Connecteur 5 pôles	072989	
58	Graisse hautes températures	104444	
59	Tube de pression	078123	
60	Pressostat gaz GW 50 A5	181045	
61	Sous ensemble (Volet d'air)	200021785	OEN 352 GI, OEN 353 GI

Rep	Désignation	Référence	Modèles
Options			
-	Set protection différentielle	130710	
-	Interrupteur +/-	130716	
-	VPS 504	104729	
-	Régulation RWF55	131020	

Pièces d'usure (Voir repère: 3, 9, 10, 14, 17, 44, 50)

ŒRTLI



FR - FRANCE

ŒRTLI THERMIQUE S.A.S.
DIRECTION DES VENTES FRANCE
Z.I. de Vieux-Thann
2 avenue Josué Heilmann • BP 50018
F-68801 THANN CEDEX

ASSISTANCE TECHNIQUE
0 825 825 636 Service 0,15 € / min + prix appel
Fax +33 (0)3 89 37 69 35
assistance.technique@oertli.fr

SERVICE CONSOMMATEURS
0 825 95 97 97 Service 0,15 € / min + prix appel
www.oertli.fr



CH - SUISSE - SCHWEIZ - SVIZZERA

MEIER TOBLER AG
Bahnstrasse 24
CH-8603 SCHWERZENBACH
Tél. +41 (0) 44 806 41 41
ServiceLine +41 (0) 800 846 846
info@meiertobler.ch
www.meiertobler.ch

MEIER TOBLER S.A.
Chemin de la Veyre-d'en-Haut B6
CH-1806 ST-LEGIER-LA-CHIESAZ
Tél. +41 (0) 21 943 02 22
ServiceLine +41 (0) 800 846 846
info@meiertobler.ch
www.meiertobler.ch



AT/IT - ÖSTERREICH - SÜD-TIROL

www.oertli-heizung.com



DE - DEUTSCHLAND

REMEHA GmbH
Rheinerstrasse 151
D-48282 EMSDETTEN
Tél. +49 (0) 2572 / 9161-0
Fax +49 (0) 2572 / 9161-102
info@remeha.de
www.remeha.de



BE - BELGIQUE - BELGIË

REMEHA
Koralenhoeve 10
B-2160 WOMMELGEM
Tél. +32 (0)3 230 71 06
Fax +32 (0)3 354 54 30
info@remeha.be
www.remeha.be

CE
0085

GEPRÜFT SAUBER

LRV92
VLAREM

FSC

Le logo FSC identifie le bois qui provient de forêts gérées de manière exemplaire satisfaisant à des normes rigoureuses au niveau environnemental, social et économique

© Droits d'auteur

Toutes les informations techniques contenues dans la présente notice ainsi que les dessins et schémas électriques sont notre propriété et ne peuvent être reproduits sans notre autorisation écrite préalable.

Sous réserve de modifications.