Meier Tobler SA
Chemin de la Veyre-d'En-Haut B6,
1806 St-Légier-La Chiésaz
ServiceLine 0800 846 846
service.chauffage@meiertobler.ch, meiertobler.ch

La technique
du bâtiment
tout simplement

NOTICE TECHNIQUE D'INSTALLATION ET D'UTILISATION

Accumulateur de chauffage sans échangeur

SHW 57

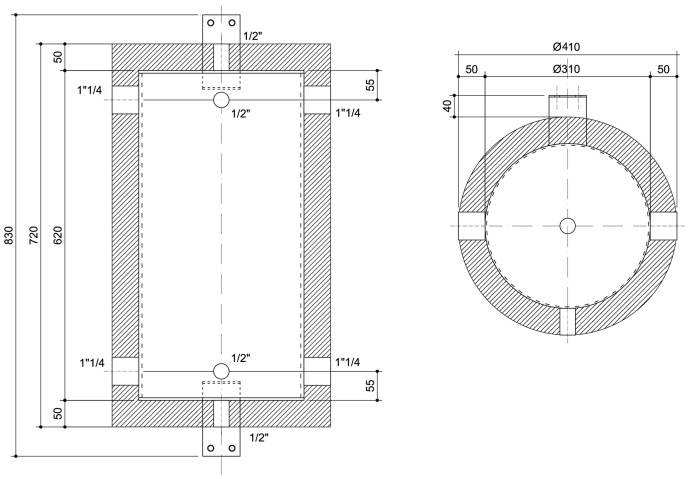

Ce manuel fait partie intégrante du réservoir et doit être donnéavec lui à l'installateur/utilisateur. Le manuel doit être gardé dans une place sûre près du réservoir. Dans le cas d'un transfert ou une vente du réservoir, ce manuel d'utilisation et d'installation doit être transféré avec lui. L'installateur et l'utilisateur doivent lire attentivement ce manuel afin de respecter les spécifications techniques pour la sécurité et la mise en service correcte de l'appareil. Ne pas suivre ces directives annulera tous les droits de garantie légale et contractuelle. L'installation, la mise en service, la maintenance et et la désactivation de l'appareil doivent être exécutées par un technicien autorisé à exercer. Une bonne installation et un entretien régulier assurent une longue vie au ballon.

Pour des raisons de garantie, l'installateur est prié de transmettre cette notice à l'utilisateur de l'installation afin qu'il la conserve à proximité de l'appareil, à portée de main.

Accumulateur SHW 57, Contenance 50 l. en acier S235 JR, intérieur brut, extérieur peinture antirouille, isolation fixe en mousse dure de 50 mm sous manteau en PS, couleur RAL 9016. Pression de service 6 bars, le 4 manchons avec filetage intérieur peux utilisé pour sonde, thermomètre, vidange et purge.

© Meier Tobler AG

Edition: 11-2019
Sous réserve d'erreurs