Montage– und Betriebsanleitung
AquaZino T-100C, T-200C, T-300C

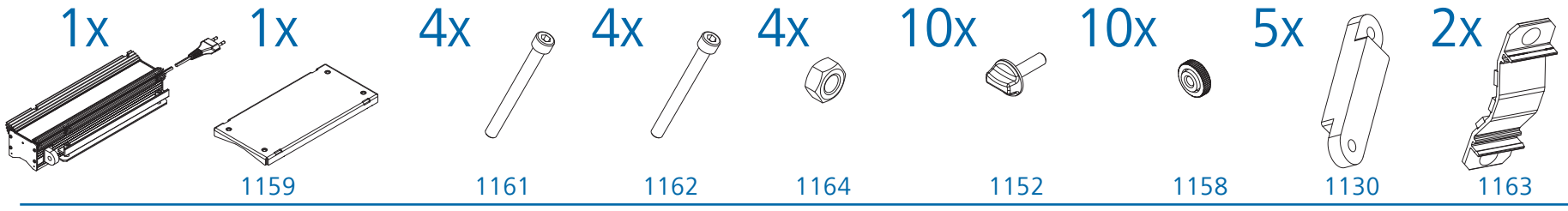

A

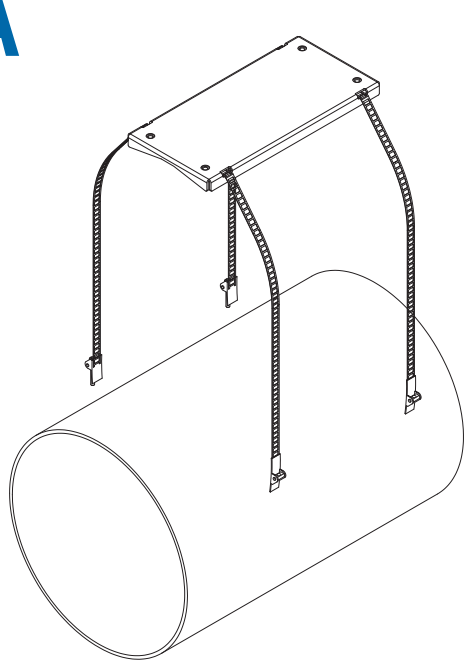

B

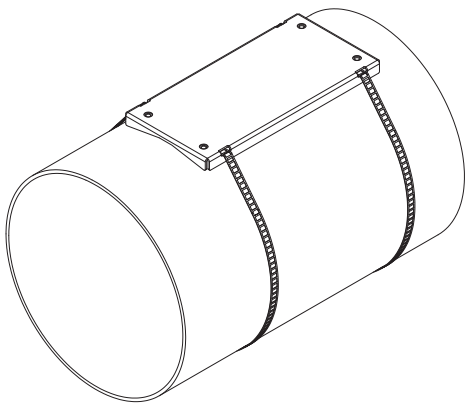

C

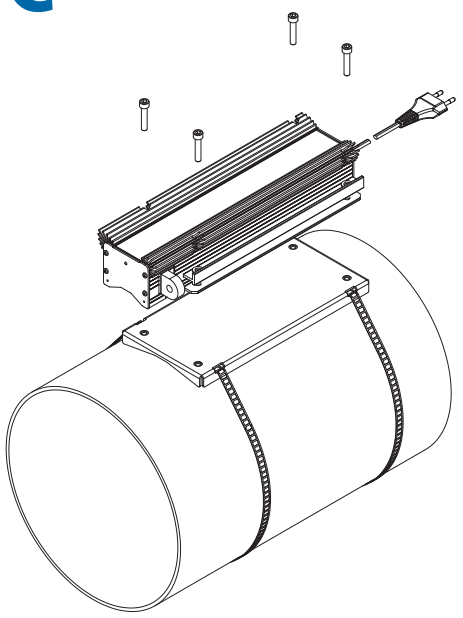

D

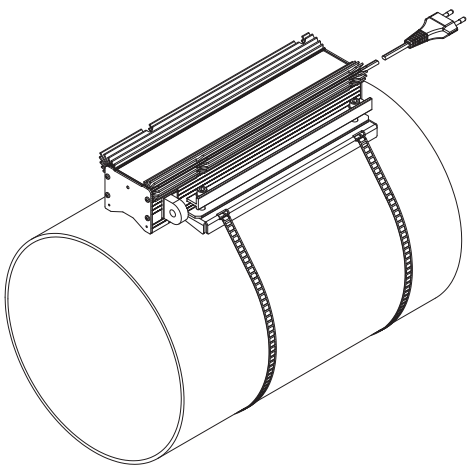

E

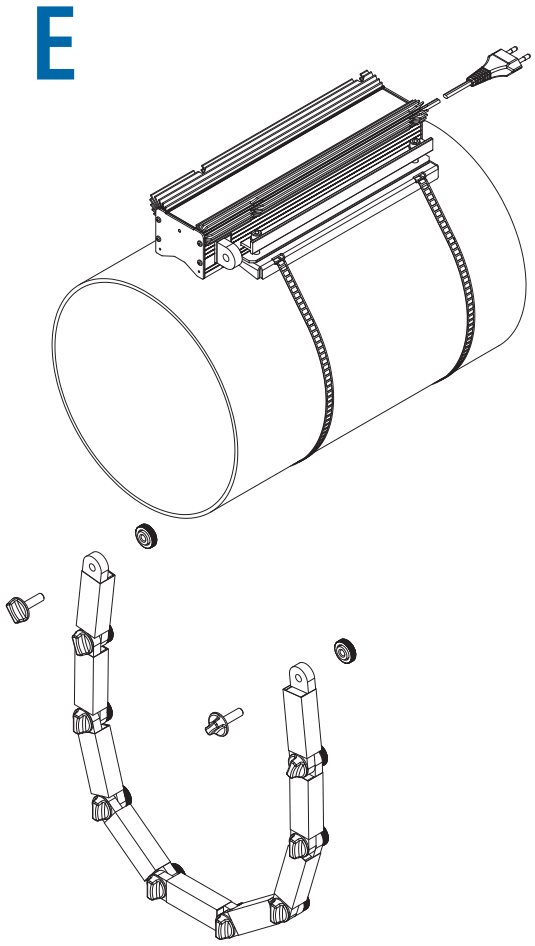

F

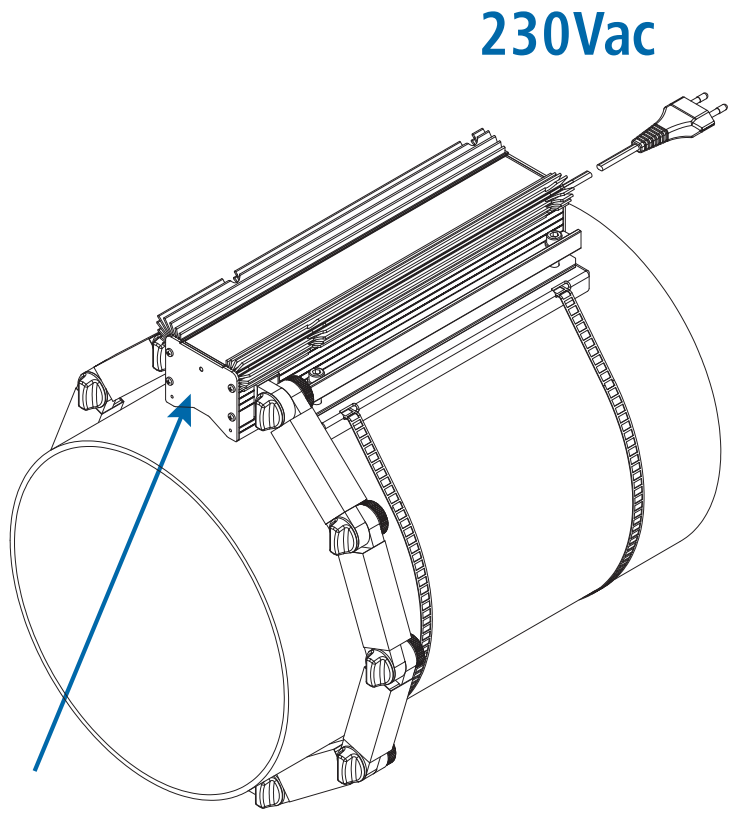

Inbetriebnahme der AquaZino – Kalkschutzanlage

1. LED-Lampe leuchtet nicht, vergewissern sie sich ob der Stecker am Netz angeschlossen ist.
2. LED-Lampe blinkt rot: Anlage arbeitet nicht richtig. (Bitte das Anlage zurücksenden. Anlage ist defekt und wird durch eine neue ersetzt.)
3. LED-Lampe leuchtet rot: Anlage hat eine zu niedrige Ausgangsleistung. (Ferritringe sind nicht kompakt festgeschraubt oder falsche Position der Anlage, siehe Abbildung auf nächster Seite.)
4. LED-Lampe leuchtet hellgrün: Anlage funktioniert einwandfrei und auf höchster Leistung.

Hydro Service Schweiz AG
Postplatz 4, 5610 Wohlen
Tel. 056 616 71 00, www.hydro-service.ch

IP65 CE made in EU

Montage– und Betriebsanleitung
AquaZino T-100C, T-200C, T-300C

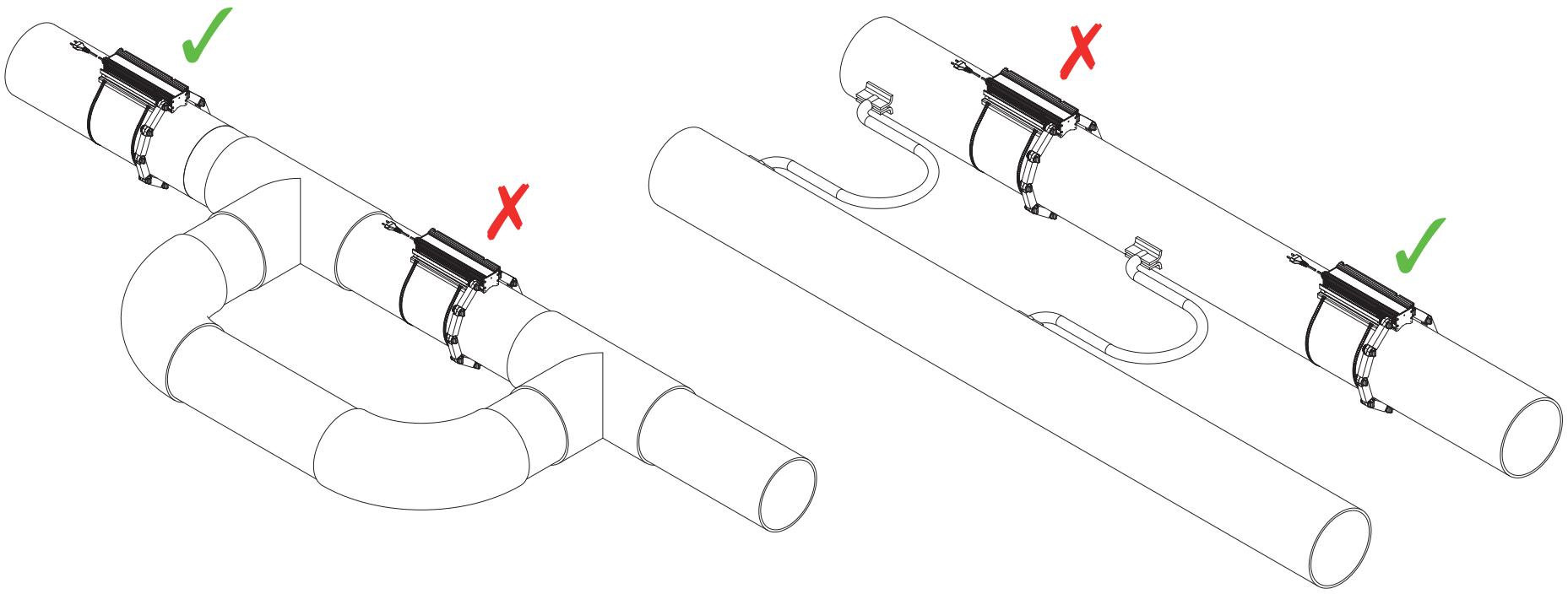

Installationsempfehlungen

Wo installieren?

- Normalerweise bei der Hauptzuleitung, nach oder vor der Wasseruhr, nach oder vor dem Rückflussverhinderer.
- Zwischen der AquaZino Anlage und dem Boiler sollten keine weiteren Anlagen installiert sein, die das Leitungssystem unterbrechen und somit die Ausbreitung des elektrischen Signals verhindern.
- Die AquaZino Anlage muss nicht zwingend an der Leitung zum Boliler installiert werden, da das elektrische Signal vom Installationspunkt sich in beide Richtungen ausbreitet.
- Die AquaZino Anlage darf nicht in eine elektrische Schlaufe installiert werden, ansonsten der Nutzen verloren geht.

Technische Daten

Energieversorgung	
Nenneingangsspannung	100 /240 Vac
Eingangsspannungsbereich	90 /264 Vac
Nenneingangsfrequenz	50 /60 Hz

AquaZino T-100C, T-200C, T-300C	
Arbeitsumgebungstemperatur	10...40 °C
Die maximale Ausgangsspannungsbereich	100-120 Vpp
Nennausgangssinuswellenfrequenz	130-160 kHz
Max Ausgangsleistung	46-57,5 VA
Gewicht	4,4 kg
Masse	310X120x65 mm

EMC, LVD & RoHS Compliance

EMC

EN 61000-3-2:2019-04
EN 61000-3-3:2013-10/A1:2019-10
EN 61000-6-1:2019-03
EN 61000-4-2:2011
EN 61000-4-3:2007+A1:2008+IS:2009+A2:2011
EN 61000-4-4:2013-05
EN 61000-4-5:2014-10+A1:2018-01
EN 61000-4-6:2014-04
EN 61000-4-8:2010
EN 61000-4-11:2007+A1:2017-09
EN 55014-1:2017
EN 55016-2-1:2014-09/A1:2017-13E
EN 55022:2011

LVD Directive

EN 61010-1:2010

RoHS2 Directive

2011/65/EU

Hydro Service Schweiz AG
Postplatz 4, 5610 Wohlen
Tel. 056 616 71 00, www.hydro-service.ch

IP65 made in EU