D

meier tobler



Rücklaufeinschichtung 2-Weg Ventil DN 15 / 20 / 25 / 32

Montage- und Betriebsanleitung

Einführung
Diese Anleitung beschreibt die Montage und Bedienung des **Rücklaufeinschichtung 2-Weg Ventils** sowie die Bedienung und die Wartung.

Lesen Sie diese Anleitung vor Beginn der Montagearbeiten sorgfältig durch.
Bei Nichtbeachtung entfallen sämtliche Garantie- und Gewährleistungsansprüche.

Die Anleitung richtet sich an ausgebildete Fachhandwerker, die entsprechende Kenntnisse im Umgang mit Heizungsanlagen, Wasserleitungsinstallationen und mit Elektroinstallationen haben.

Die Installation und Inbetriebnahme darf nur durch ausgebildetes Fachpersonal vorgenommen werden.

Die Armatur darf nur in frostgeschützten, trockenen Räumlichkeiten montiert und betrieben werden.

Abbildungen sind symbolisch und können vom jeweiligen Produkt abweichen.
Technische Änderungen und Irrtümer vorbehalten.

Diese Montage- und Bedienungsanleitung darf ohne schriftliche Genehmigung weder vervielfältigt noch Dritten zugänglich gemacht werden (§ 2 UrhG, § 823 BGB).

Verwendungszweck
Das Rücklaufeinschichtung 2-Weg Ventil dient ausschließlich zum elektromotorischen Öffnen oder Schließen einer Rohrleitung.
Die Armatur darf nur mit den in den technischen Daten aufgeführten Medien betrieben werden.
Die bestimmungswidrige Verwendung sowie Änderungen bei der Montage, der Konstruktion oder den Bauteilen können den sicheren Betrieb der Anlage gefährden und führen zum Ausschluss sämtlicher Garantie- und Gewährleistungsansprüche.

Sicherheitshinweise
Neben länderspezifischen Richtlinien und örtlichen Vorschriften sind folgende Regeln der Technik zu beachten:

- DIN EN 12828 Heizungsanlagen in Gebäuden
- DIN EN 12975, DIN EN 12976, DIN EN 12977 Thermische Solaranlagen und ihre Bauteile
- DIN 18 380 Heizanlagen und zentrale Wassererwärmungsanlagen
- VDI 2035 Steinbildung in Trinkwassererwärmungsanlagen und Warmwasserheizungsanlagen
- VDE 0100 Normenreihe Errichtung elektrischer Anlagen
- BGV Berufsgenossenschaftliche Vorschrift (Unfallverhütungsvorschriften)



Da Temperaturen an der Anlage > 60 °C entstehen können, besteht Verbrühungsgefahr und eventuell Verbrennungsgefahr an den Komponenten.

Mitgeltende Unterlagen
Beachten Sie auch die Montage- und Bedienungsanleitungen der verwendeten Komponenten wie z.B. des Stellmotors.

Lieferung und Transport
Überprüfen Sie unmittelbar nach Erhalt der Lieferung die Ware auf Vollständigkeit und Unversehrtheit. Eventuelle Schäden oder Reklamationen sind umgehend zu melden.

Aufbau – Lieferumfang – Montage

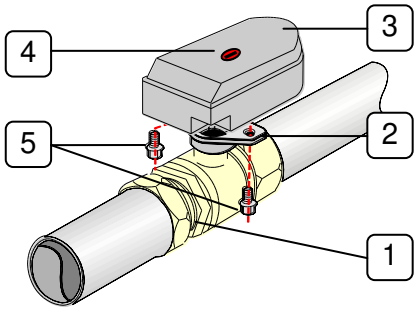

Nach dem Lösen und Entfernen der beiden Schrauben M6x15 [5] kann der Stellmotor [3] nach oben vom Ventil abgezogen werden.

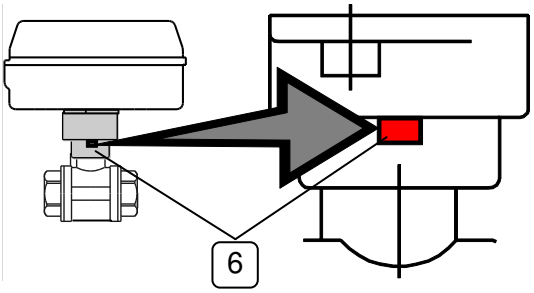

Rotes Fenster [6] = Ventil auf

Pos.	Bezeichnung	Pos.	Bezeichnung
1	Ventilunterteil	5	Schrauben
2	Mitnehmer	6	Mechanische Stellungsanzeige
3	Stellmotor		Montage- und Bedienungsanleitung (o. Abb.)
4	Stellungsanzeiger		

Bezeichnung / Typ		**Rücklaufeinschichtung 2-Weg Ventil**
Max. Betriebsdruck		6 bar
Max. Betriebstemperatur		110 °C
Drehmoment		0,5 Nm
Medien	Heizung	Heizungswasser nach VDI 2035
	Solar	Wasser mit max. 50% Propylenglykol
Werkstoff Ventilunterteil		CW617N (2.0401)
Stellmotor		
Elektrischer Anschluss		230 V / 50 Hz
Leistungsaufnahme	Standby	3 W
	Betrieb	7,5 W
Laufzeit/ Drehwinkel		30 s/ 90°
Max. Anlaufdrehmoment		8 Nm
Zul. Umgebungstemperatur		0 – 50 °C
Gehäuseschutzart		IP 44 IEC 529
Schutzklasse		II EN60355-1
Steuerung		3 Leitungen SPST, SPDT
Anschlusskabel		4 x 0,5 mm²
Werkstoff Motorgehäuse		PA 66

Abmessungen

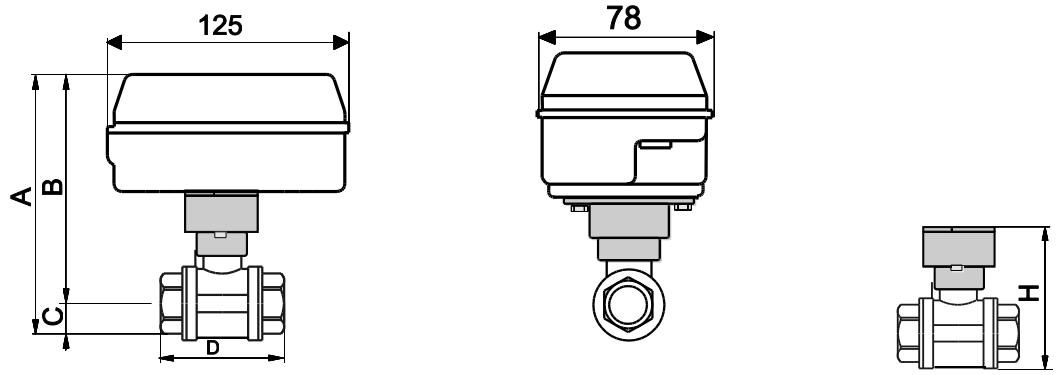

		kv	A	B	C	D	H
DN 15	G½	17 m³/h	139 mm	121,5 mm	17,5 mm	63 mm	79 mm
DN 20	G¾	41 m³/h	144 mm	145,5 mm	19,5 mm	57 mm	85 mm
DN 25	G1	68 m³/h	153 mm	129,5 mm	23,5 mm	68 mm	93 mm
DN 32	G1¼	123 m³/h	163 mm	134,5 mm	28,5 mm	81 mm	103 mm

Druckverlust

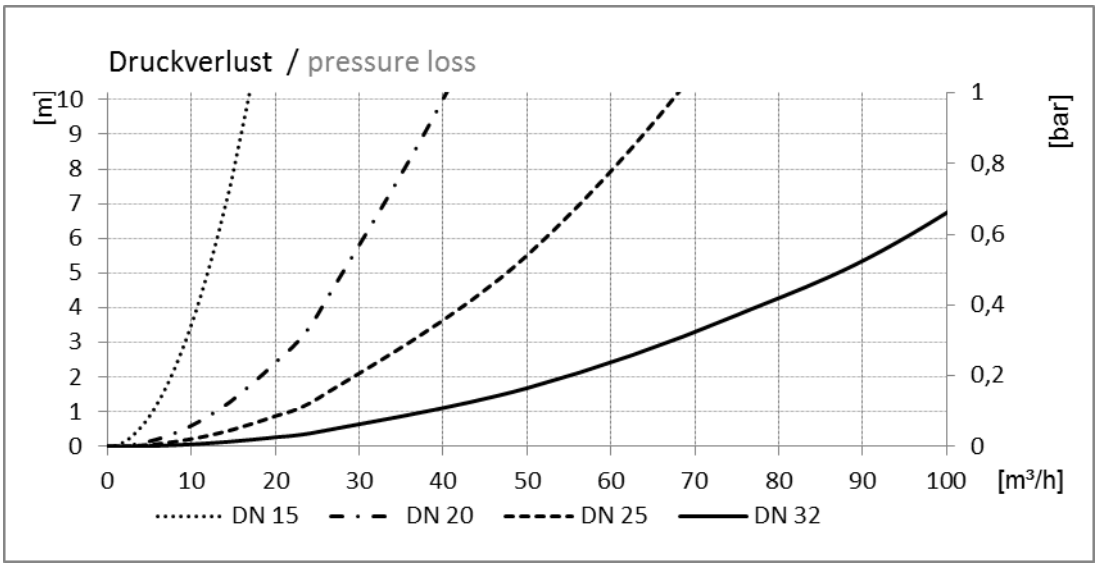

Montage

Info: Bei der Installation des Ventils steht die Kugel im Ventil auf „geöffnet“.
Liegt bei der Erstinbetriebnahme dann nur die Dauerspannung (braun) an, so befindet sich das Ventil in „**Standby**“ und gilt als **stromlos geschlossen**.
Erst wenn *zusätzlich* zur Dauerspannung noch Spannung an der Schaltphase (schwarz) anliegt, öffnet das Ventil.
Umstellung auf Standby stromlos geöffnet siehe unter Kap. „Bedienung“

Einbaulage
richtig

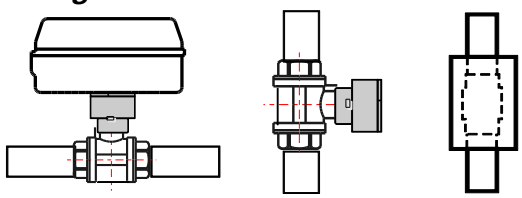

falsch

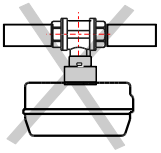

Achtung
Die Funktion der Rücklaufeinschichtung ist nur dann gewährleistet, wenn der Stellantrieb korrekt, auf dem Ventilunterteil montiert ist.

Elektrischer Anschluss

Arbeiten an der elektrischen Anlage sowie das Öffnen von Elektrogehäusen darf nur in spannungsfreiem Zustand und nur von autorisiertem Fachpersonal durchgeführt werden.
Bei den Anschlüssen auf richtige Klemmenbelegung und Polarität achten.
Die elektrischen Bauteile vor Überspannung schützen.
Der Motor darf nur durch den Hersteller geöffnet werden. Er enthält keine Teile die durch den Nutzer ersetzt oder repariert werden können.
Das Kabel darf nicht entfernt werden.

Gefahr!

Bei unsachgemäßem elektrischen Anschluss besteht Lebensgefahr durch Stromschlag.

- → Elektrischen Anschluss nur durch vom örtlichen Energieversorger zugelassenen Elektroinstallateur und entsprechend den örtlich geltenden Vorschriften ausführen lassen.
- → Vor dem Arbeiten die Versorgungsspannung trennen.

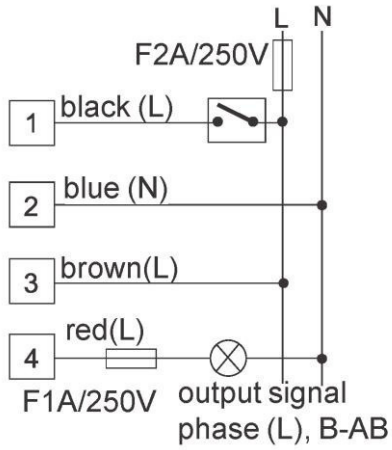

Stromart und Spannung des Netzanschlusses müssen den Angaben auf dem Typenschild bzw. dem Motorgehäuse entsprechen.

Netzanschluss:
1 = Schaltphase (schwarz, black)
2 = Neutralleiter (blau, blue)
3 = Dauerspannung (braun, brown)
4 = Signalausgang (rot, red), optional

Bedienung

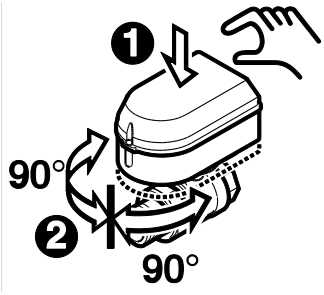

Im Servicefall oder bei fehlender Netzspannung kann das Ventil manuell betätigt werden.
Dazu Stellmotor kräftig in Richtung Ventil drücken (1) und 90° verdrehen (2) bis er einrastet.

Zum Öffnen bzw. zur Wiederherstellung des Betriebszustandes Stellantrieb kräftig eindrücken und parallel zur Installationsachse drehen bis er einrastet.

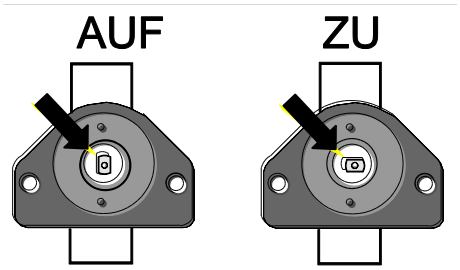

Der Stellungsanzeiger am Stellmotor zeigt immer auch die Stellung des Ventils an.

Längs = auf
Quer = zu

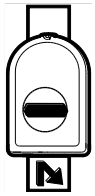
Standby

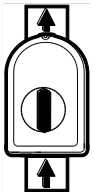
Betrieb

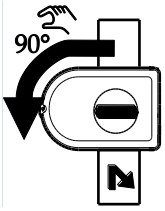

Manuell

Werksauslieferung:
Stellmotor parallel zum Ventilunterteil
Standby = stromlos geschlossen
(Dauerspannung an braun)
Betrieb = Ventil geöffnet
(Spannung an braun und schwarz)

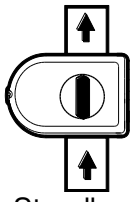
Standby

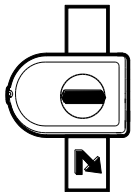
Betrieb

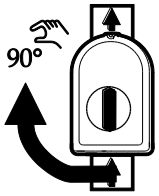

Manuell

Umstellen durch Verdrehen des Stellmotors um 90°: Stellmotor quer zum Ventilunterteil
Standby = stromlos geöffnet
(Dauerspannung an braun)
Betrieb = Ventil geschlossen
(Spannung an braun und schwarz)

Wartung / Service

Das Rücklaufeinschichtungs 2-Weg Ventil ist wartungsfrei.
Dennoch empfiehlt der Hersteller eine jährliche Funktionskontrolle durch autorisiertes Fachpersonal durchzuführen.

Hauptsitz

Meier Tobler AG
Feldstrasse 11
6244 Nebikon

Online

info@meiertobler.ch
meiertobler.ch
eshop.meiertobler.ch

Regionalcenter

Meier Tobler AG
Bahnstrasse 24
8603 Schwerzenbach
T 044 806 41 41

Meier Tobler AG
Steinackerstrasse 10
8902 Urdorf
T 044 735 50 00

Meier Tobler AG
Rossbodenstrasse 47
7000 Chur
T 081 720 41 41

Meier Tobler AG
Ostermundigenstrasse 99
3006 Bern
T 031 868 56 00

Meier Tobler SA
Chemin de la Veyre-d'En-Haut B6
1806 St-Légier-La Chiésaz
T 021 943 02 22

Meier Tobler SA
Chemin du Pont-du-Centenaire 109
1228 Plan-les-Ouates
T 022 706 10 10

Meier Tobler SA
Via Serta 8
6814 Lamone
T 091 935 42 42

Verkauf

Bestellungen
0800 800 805

Fachberatung
0848 800 008

Service

ServiceLine Heizen
0800 846 846

ServiceLine Klimatisieren
0800 846 844

Service-InfoLine
0800 867 867

Online-Inbetriebnahme
meiertobler.ch/ibn

Fachberatung
0848 800 008

Marchés

Aarburg, Bachenbülach, Basel, Bern, Biberist, Birmenstorf, Brügg, Bulle, Carouge, Castione, Chur, Corminboeuf, Crissier, Dübendorf, Hinwil, Kriens, Lamone, Lausanne, Liebefeld, Luzern-Littau, Martigny, Mendrisio-Rancate, Neuchâtel, Niederurnen, Oberbüren, Oberentfelden, Oensingen, Pratteln, Rüschlikon, Samedan, Schaffhausen, Sion, St-Légier-La Chiésaz, St. Gallen, St. Margrethen, Steinhausen, Sursee, Tenero, Thun, Trübbach, Urdorf, Villeneuve, Visp, Wil, Winterthur, Zürich-Binz, Zürich-Hard

meier tobler

FR

meier tobler



Vanne 2 voies de stratification de retour DN 15 / 20 / 25 / 32

Instructions de montage et de service

Introduction
Ces instructions décrivent le montage de la **vanne 2 voies de stratification de retour**, ainsi que l'utilisation et l'entretien.

Lire attentivement les présentes instructions avant le début des travaux de montage.
En cas de non-respect, tous les droits de garantie perdent leur validité.

Le manuel s'adresse aux artisans formés qui possèdent des connaissances correspondantes en matière de manipulation des systèmes de chauffage, des installations de conduites d'eau et des installations électriques.

L'installation et la mise en service doivent être réalisées uniquement par un personnel spécialisé formé.

Le vanne ne doit être montée et mise en service que dans des locaux secs, protégés contre le gel.

Les illustrations sont symboliques et peuvent diverger du produit correspondant.
Sous réserve de modifications techniques et d'erreurs.

Il est interdit de reproduire les présentes instructions de montage et de service ou de les rendre accessibles à des tiers (§ 2 de la loi sur les droits d'auteur, § 823 du code civil).

Utilisation prévue
La **vanne 2 voies de stratification de retour** sert exclusivement à l'ouverture ou la fermeture motorisée électrique d'une conduite.
La vanne doit être exploitée uniquement avec les fluides répertoriés dans les caractéristiques techniques.
L'utilisation non conforme ainsi que les modifications lors du montage, de la structure ou des composants peuvent mettre en péril le fonctionnement sûr de l'installation et entraînent la perte de l'ensemble des droits de garantie.

Consignes de sécurité
Outre les directives spécifiques aux pays et les prescriptions locales, il convient de respecter les règles techniques suivantes :

- DIN EN 12828 — Installations de chauffage dans des bâtiments
- DIN EN 12975, DIN EN 12976, DIN EN 12977 — Installations solaires thermiques et leurs composants
- DIN 18 380 — Installations de chauffage et installations de production d'eau chaude centralisées
- VDI 2035 — Formation de dépôts calcaires dans les installations de production d'eau chaude potable et les installations de chauffage à eau chaude
- VDE 0100 — Série de normes pour l'érection d'installations électriques
- BGV — Réglementation des assurances professionnelles (directives de prévention des accidents)



Comme les températures dans l'installation peuvent atteindre des valeurs supérieures à 60 °C, les composants peuvent générer des risques d'ébouillantement et de brûlure.

Documents connexes
Respectez également les instructions de montage et de service des composants utilisés tels que le servomoteur.

Livraison et transport
Contrôler, juste après réception de la livraison, l'exhaustivité et l'intégrité de la marchandise.
Les dommages éventuels et les réclamations doivent être signalés immédiatement.

Structure - Fournitures - Montage

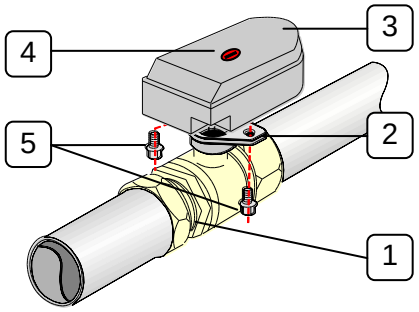

Après avoir desserré et retiré les deux vis M6x15 [5], le servomoteur [3] peut être retiré de la vanne par le haut.

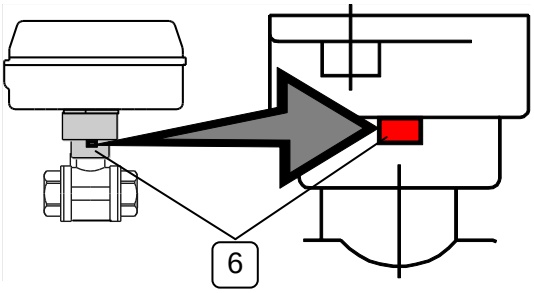

Voyant rouge [6] = vanne ouverte

Pos.	Désignation	Pos.	Désignation
1	Partie inférieure de la vanne	5	Vis
2	Entraîneur	6	Affichage de position mécanique
3	Servomoteur		Instructions de montage et de service (sans ill.)
4	Indicateur de position		

Désignation / type		**Vanne 2 voies de stratification de retour**
Pression de service max.		6 bar
Température de service max.		110 °C
Couple de rotation		0,5 Nm
Fluides	Chauffage	Eau de chauffage suivant VDI 2035
	Solaire	Eau avec maxi 50 % de propylène glycol
Matériau de la partie inférieure de la vanne		CW617N (2.0401)
Servomoteur		
Branchement électrique		230 V / 50 Hz
puissance absorbée	Veille	3 W
	Fonctionnement	7,5 W
Durée de fonctionnement / angle de rotation		30 s/ 90°
Couple de démarrage max.		8 Nm
Température ambiante admissible		0 – 50 °C
Indice de protection du boîtier		IP 44 CEI 529
Classe de protection		II EN60355-1
Commande		3 câbles SPST, SPDT
Câble d'alimentation		4 x 0,5 mm²
Matériau du carter du moteur		PA 66

Dimensions

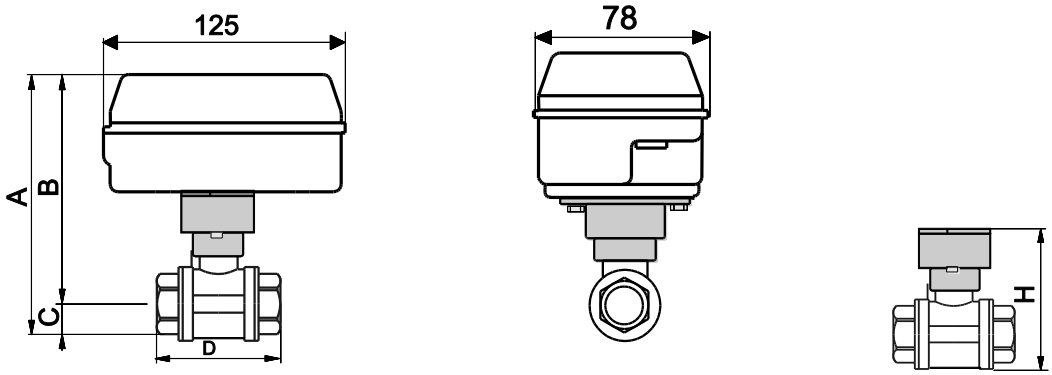

		kv	A	l	C	FR	H
DN 15	G½	17 m³/h	139 mm	121,5 mm	17,5 mm	63 mm	79 mm
DN 20	G¾	41 m³/h	144 mm	145,5 mm	19,5 mm	57 mm	85 mm
DN 25	F1	68 m³/h	153 mm	129,5 mm	23,5 mm	68 mm	93 mm
DN 32	F1¼	123 m³/h	163 mm	134,5 mm	28,5 mm	81 mm	103 mm

Perte de pression

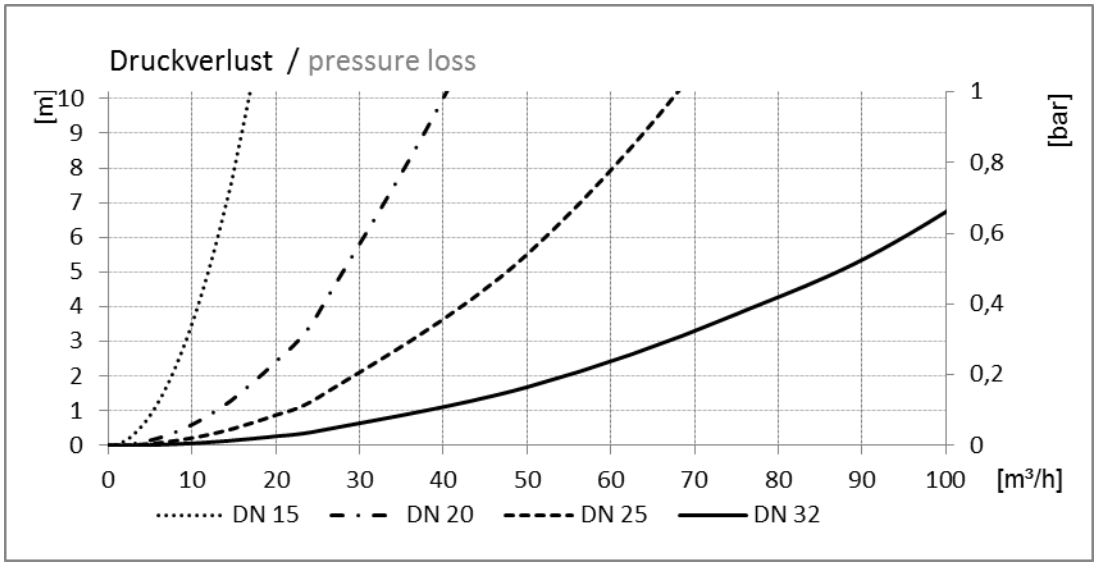

Montage

Information : lors de l'installation de la vanne, la bille dans la vanne est en position « ouverte ».
Si lors de la première mise en service, seule la tension continue (marron) est appliquée, la vanne est en mode « **Veille** » est est considérée comme **fermée hors tension**.
La vanne ne s'ouvre que si, *en plus* de la tension continue, la tension est appliquée également à la phase de commutation (noire).
Pour la modification en « Veille ouverte hors tension », voir au chapitre « Utilisation »

Position de montage
correcte

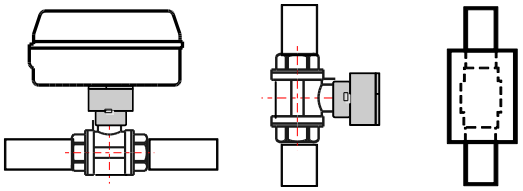

fausse

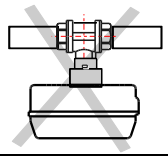

Attention
Le fonctionnement de la stratification de retour n'est assurée que si le servomoteur est monté correctement sur la partie inférieure de la vanne.

Branchement électrique

Les travaux à réaliser sur l'installation électrique ainsi que l'ouverture des boîtiers électriques ne doivent être effectués qu'à l'état hors tension et uniquement par un personnel technique autorisé.
Lors des branchements, veiller à l'affectation exacte des bornes et respecter la bonne polarité.
Protéger les composants électriques contre toute surtension.
Seul le fabricant est habilité à ouvrir le moteur. Il ne contient aucune pièce qui peut être remplacée ou réparée par l'utilisateur.
Il est interdit de retirer le câble.

Danger !

En cas de branchement électrique non conforme, il existe un risque de mort par choc électrique.

- → Faire réaliser le branchement électrique uniquement par un installateur électrique agréé par le fournisseur d'énergie local et conformément aux réglementations locales en vigueur.
- → Couper l'alimentation électrique avant les travaux.

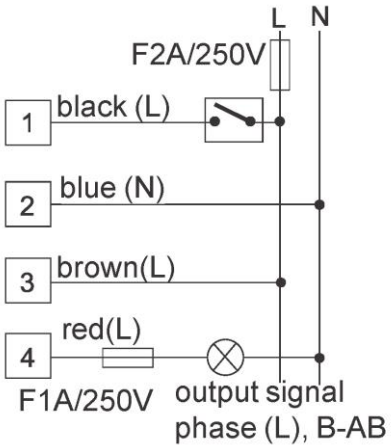

Le type de courant et la tension du raccordement secteur doivent correspondre aux indications de la plaque signalétique ou du carter de moteur.

Branchement secteur :
1 = phase de commutation (noir, black)
2 = conducteur neutre (bleu, blue)
3 = tension continue (marron, brown)
4 = sortie de signal (rouge, red), option

Utilisation

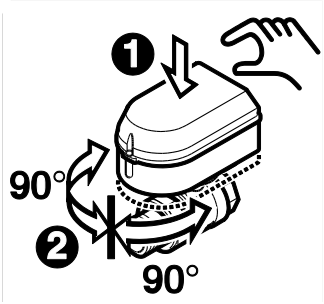

Pour la maintenance ou en absence de tension de secteur, la vanne peut être actionnée manuellement.
Pousser à cet effet le servomoteur vigoureusement vers la vanne (1) et le tourner de 90° (2) jusqu'à ce qu'il s'enclenche.

Pour ouvrir ou rétablir l'état de fonctionnement, appuyer vigoureusement sur le servomoteur et le tourner jusqu'à ce qu'il s'enclenche sur la position parallèle à l'axe d'installation.

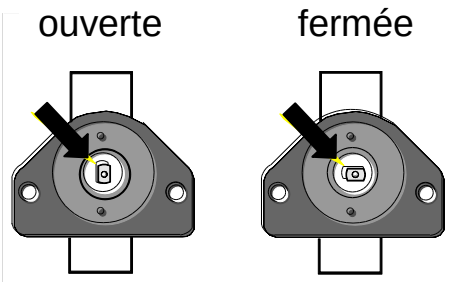

L'indicateur de position du servomoteur affiche aussi toujours la position de la vanne.

Sens longitudinal = ouverte
Sens transversal = fermée

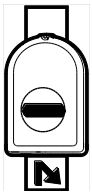
Veille

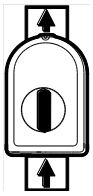
Fonctionnement

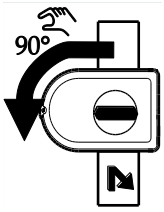

Manuel

Etat à la livraison :
Servomoteur parallèle à la partie inférieure de la vanne
Veille = fermée hors tension
(Tension continue appliquée au conducteur marron)
Fonctionnement = vanne ouverte
(Tension appliquée aux conducteurs marron et noir)

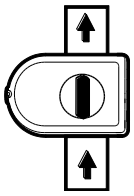
Veille

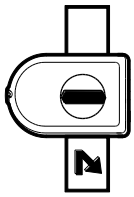
Fonctionnement

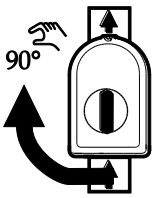

Manuel

Modification par rotation de 90° du servomoteur : servomoteur dans le sens transversal par rapport à la partie inférieure de la vanne
Veille = ouverte hors tension
(Tension continue appliquée au conducteur marron)
Fonctionnement = vanne fermée
(Tension appliquée aux conducteurs marron et noir)

Entretien / service

La vanne 2 voies de stratification de retour ne requiert aucun entretien.
Néanmoins, le fabricant recommande de faire procéder une fois par an à un contrôle fonctionnel par des techniciens spécialisés autorisés.

Siège principal

Meier Tobler AG
Feldstrasse 11
6244 Nebikon

Online

info@meiertobler.ch
meiertobler.ch
eshop.meiertobler.ch

Centres régionaux

Meier Tobler AG
Bahnstrasse 24
8603 Schwerzenbach
T 044 806 41 41

Meier Tobler AG
Steinackerstrasse 10
8902 Urdorf
T 044 735 50 00

Meier Tobler AG
Rossbodenstrasse 47
7000 Chur
T 081 720 41 41

Meier Tobler AG
Ostermundigenstrasse 99
3006 Bern
T 031 868 56 00

Meier Tobler SA
Chemin de la Veyre-d'En-Haut B6
1806 St-Légier-La Chiésaz
T 021 943 02 22

Meier Tobler SA
Chemin du Pont-du-Centenaire 109
1228 Plan-les-Ouates
T 022 706 10 10

Meier Tobler SA
Via Serta 8
6814 Lamone
T 091 935 42 42

Vente

Commandes
0800 800 805

Conseils spécialisés
0848 800 008

Service

ServiceLine Chauffage
0800 846 846

ServiceLine Climatisation
0800 846 844

Service-InfoLine
0800 867 867

mise en service en ligne
meiertobler.ch/mes

Conseils spécialisés
0848 800 008

Marchés

Aarburg, Bachenbülach, Basel, Bern, Biberist, Birmenstorf, Brügg, Bulle, Carouge, Castione, Chur, Corminboeuf, Crissier, Dübendorf, Hinwil, Kriens, Lamone, Lausanne, Liebefeld, Luzern-Littau, Martigny, Mendrisio-Rancate, Neuchâtel, Niederurnen, Oberbüren, Oberentfelden, Oensingen, Pratteln, Rüschlikon, Samedan, Schaffhausen, Sion, St-Légier-La Chiésaz, St. Gallen, St. Margrethen, Steinhausen, Sursee, Tenero, Thun, Trübbach, Urdorf, Villeneuve, Visp, Wil, Winterthur, Zürich-Binz, Zürich-Hard

meier tobler

I

meier tobler



Valvola di ritorno a 2 Vie DN 15 / 20 / 25 / 32

Istruzioni di montaggio e d‘uso

Introduzione
Le presenti istruzioni descrivono il montaggio e l'uso della **Valvola di ritorno a 2 Vie**, il suo impiego e la sua manutenzione.

Leggere attentamente le presenti istruzioni prima di iniziare i lavori di montaggio.
La mancata osservanza di dette istruzioni farà decadere tutti i diritti alle prestazioni di garanzia commerciale o legale.

La presente guida si rivolge a personale specializzato che dispone delle rispettive nozioni del settore, permettendogli l'esecuzione di lavori che interessano impianti di riscaldamento, condotte d'acqua ed installazioni elettriche.

L'installazione e la messa in funzione possono essere effettuate solamente da personale specializzato qualificato.

Il gruppo di rubinetterie può essere montato e azionato solamente in locali asciutti e protetti dal gelo.

Le figure sono esemplificative e possono divergere dal prodotto acquistato.
Con riserva di modifiche tecniche ed errori.

Non è permesso né duplicare né rendere accessibile a terzi la presente guida di montaggio e d'uso (§ 2 della legge sulla tutela dei diritti d'autore federale - abbreviata UrhG, § 823 del codice civile federale - abbreviato BGB).

Scopo d'utilizzo
La Valvola di ritorno a 2 Vie serve esclusivamente per l'apertura o chiusura motorizzata di una tubazione.
Il gruppo di rubinetterie va impiegato esclusivamente con le sostanze indicate nella scheda dati tecnici.
L'utilizzo non conforme alle disposizioni ed eventuali modifiche di montaggio, strutturali o dei componenti possono pregiudicare l'esercizio sicuro dell'impianto e comportare l'esclusione da tutti i diritti alla prestazione di garanzia commerciale o legale.

Avvertenze di sicurezza
Oltre alle direttive proprie di ogni paese e alle norme locali, devono essere osservate le seguenti regole tecniche:
- DIN EN 12828 Sistemi di riscaldamento negli edifici
- DIN EN 12975, DIN EN 12976, DIN EN 12977 Impianti solari termici e componenti
- DIN 18 380 Impianti di riscaldamento e impianti centralizzati di riscaldamento dell'acqua
- VDI 2035 Formazione di detriti in impianti di riscaldamento di acqua potabile ed impianti di riscaldamento ad acqua calda
- VDE 0100 Serie di norme Installazione di impianti elettrici
- BGV Norme antinfortunistiche dell'associazione di categoria professionale



Poiché sull'impianto possono verificarsi temperature > 60°C, sussiste pericolo di scottature ed eventualmente pericolo di ustioni per contatto con i componenti.

Documentazione associata
Rispettare anche le istruzioni di montaggio e d'uso dei componenti utilizzati, come ad es. l'attuatore.

Fornitura e trasporto
Verificare la completezza e l'integrità della merce immediatamente dopo il ricevimento.
Comunicare immediatamente eventuali danni o reclami.

Struttura – Fornitura – Montaggio

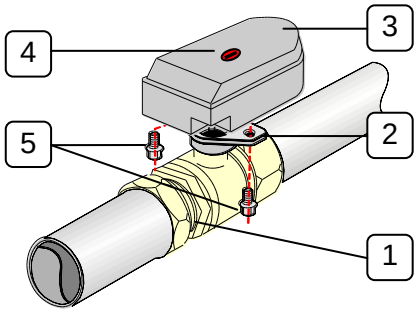

Dopo l'allentamento e la rimozione delle due viti M6x15 [5] il servomotore [3] può essere rimosso verso l'alto dalla valvola.

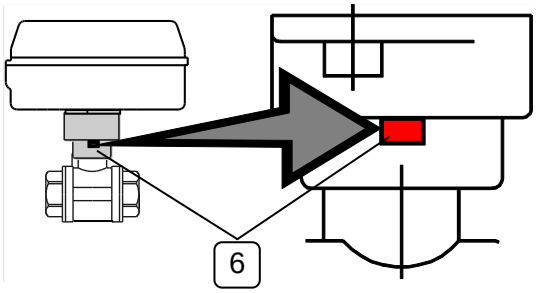

Finestra rossa [6] = valvola aperta

Pos.	Denominazione	Pos.	Denominazione
1	Parte inferiore della valvola	5	Viti
2	Trascinatore	6	Indicatore di posizione meccanico
3	Servomotore		Istruzioni di assemblaggio e d'uso (sn. ill.)
4	Indicatore di posizione		

Descrizione / Tipo		**Valvola di ritorno a 2 Vie**
Max. pressione di esercizio		6 bar
Max. temperatura di esercizio		110°C
Coppia		0,5 Nm
Vettori	Riscaldamento	Acqua sanitaria a norma VDI 2035
	Solare	Acqua con max 50% propilenglicolo
Materiale parte inferiore della valvola		CW617N (2.0401)
Servomotore		
Allacciamento elettrico		230 V / 50 Hz
Potenza assorbita	Standby	3 W
	Funzionamento	7,5 W
Durata di funzionamento/Angolo di rotazione		30 s/ 90°
Coppia max. di avviamento		8 Nm
Temperatura ambientale amm.		0 – 50 °C
Tipo di protezione dell'involucro		IP 44 IEC 529
Classe di protezione		II EN60355-1
Comando		3 cavi SPST, SPDT
Cavo di allacciamento		4 x 0,5 mm²
Materiale dell'alloggiamento del motore		PA 66

Dimensioni

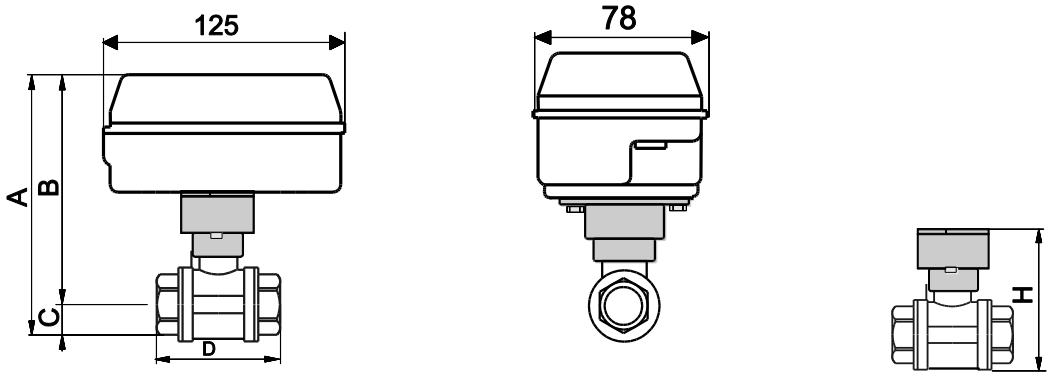

		kv	A	B	C	I	H
DN 15	G½	17 m³/h	139 mm	121,5 mm	17,5 mm	63 mm	79 mm
DN 20	G¾	41 m³/h	144 mm	145,5 mm	19,5 mm	57 mm	85 mm
DN 25	G1	68 m³/h	153 mm	129,5 mm	23,5 mm	68 mm	93 mm
DN 32	G1¼	123 m³/h	163 mm	134,5 mm	28,5 mm	81 mm	103 mm

Caduta di pressione

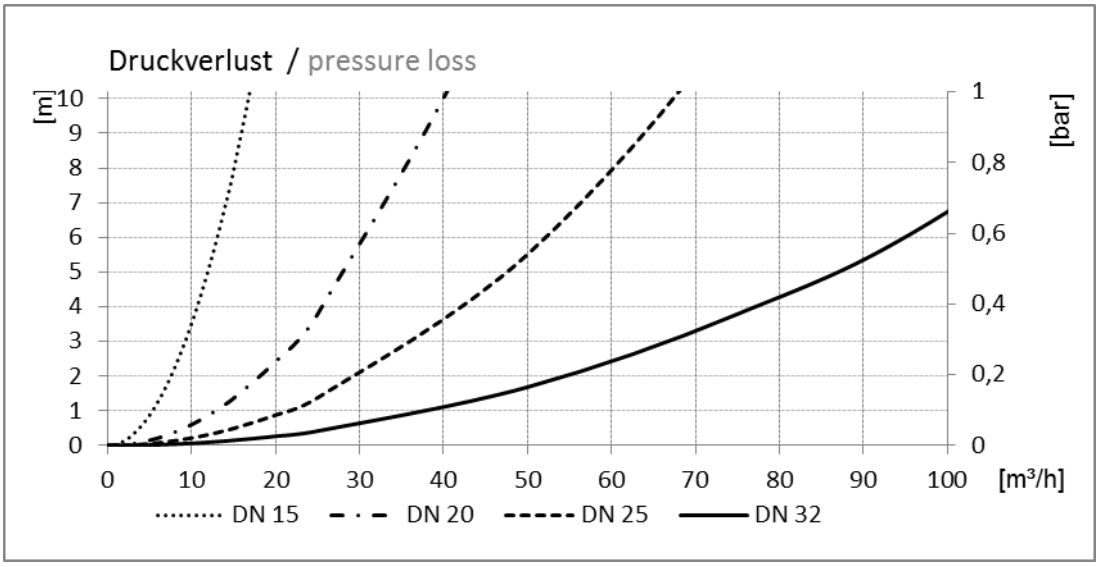

Montaggio

Informazione: Durante l'installazione della valvola la sfera nella valvola si trova in posizione "aperta".
Se durante la prima messa in funzione vi è solamente presente la tensione continua (marrone), la valvola si trova nella modalità di "**Standby**" risultando quindi come **chiusa senza corrente**.
La valvola si apre solo se oltre alla tensione continua vi è *inoltre* presente la tensione alla fase di commutazione (nero).
Passaggio alla modalità Standby aperta senza corrente vedasi nel cap. "Impiego"

Posizione di montaggio
corretta

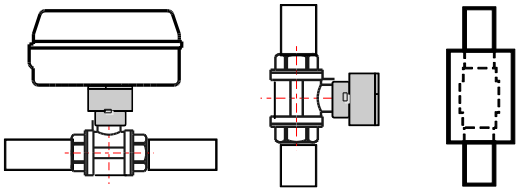

sbagliata

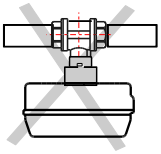

Attenzione
La funzione della Valvola di ritorno a 2 Vie è garantita solo se l'attuatore è correttamente montato sulla parte inferiore della valvola.

Allacciamento elettrico

I lavori sull'impianto elettrico e l'apertura delle custodie dei componenti elettrici possono essere effettuati solamente a corrente elettrica scollegata e solo da personale specializzato opportunamente autorizzato.
Negli attacchi verificare la corretta polarità e il corretto collegamento dei morsetti.
Proteggere i componenti elettrici dalla sovratensione.
Il motore deve essere aperto solo dal costruttore. Il motore non contiene componenti che possono essere sostituiti o riparati dall'utente.
Il cavo non deve essere rimosso.

Pericolo!

In caso di un collegamento elettrico non a regola d'arte sussiste pericolo di vita a causa di una scossa elettrica.

- → Eseguire il collegamento elettrico solo attraverso un perito elettrico autorizzato dal fornitore di energia locale e attenendosi alle norme vigenti "in loco".
- → Prima di eseguire dei lavori, disconnettere dalla fonte di alimentazione elettrica.

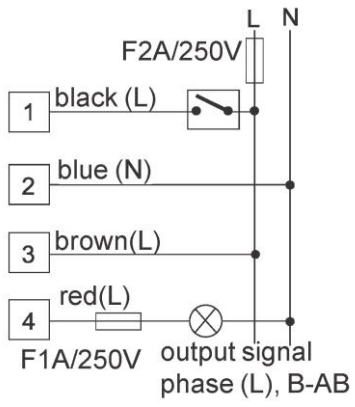

Il tipo di corrente e la tensione della connessione alla rete devono corrispondere alle indicazioni riportati sulla targhetta o sull'alloggiamento del motore.

Collegamento alla rete:
1 = Fase di commutazione (nero, black)
2 = Conduttore neutro (blu, blue)
3 = Tensione continua (marrone, brown)
4 = Uscita segnale (rosso, red), opzionale

Impiego

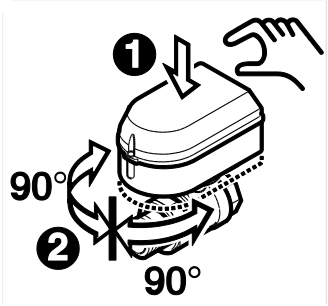

In caso di manutenzione oppure in caso di mancanza della tensione di rete la valvola può essere azionata manualmente.
A tal fine fortemente premere il servomotore in direzione della valvola (1) e girarlo di 90° (2) fino a che esso scatta in posizione.

Per l'apertura risp. per ripristinare le condizioni di esercizio fortemente premere l'attuatore girarlo in posizione parallela all'asse di installazione fino a che scatta in posizione.

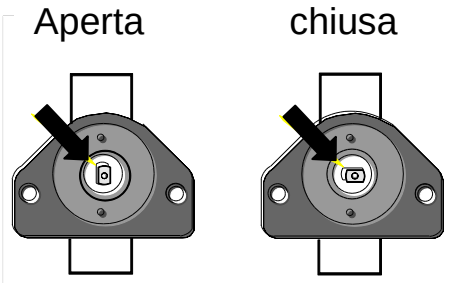

L'indicatore di posizione al servomotore indica sempre la posizione della valvola.

Posizione longitudinale = aperta
Posizione trasversale = chiusa

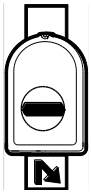
Standby

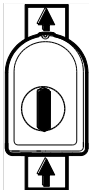
Funzionamento

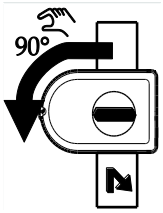

Manualmente

Impostazione di fabbrica:
Servomotore in posizione parallela rispetto alla parte inferiore della valvola
Standby = chiuso, senza corrente
(tensione continua al filo elettrico marrone)
Funzionamento = Valvola aperta
(tensione al filo elettrico marrone ed a quello nero)

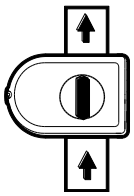
Standby

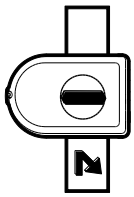
Funzionamento

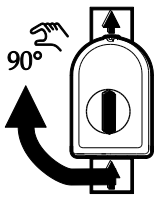

Manualmente

Inversione girando del servomotore di 90°: servomotore in posizione trasversale rispetto alla parte inferiore della valvola.

Standby = aperto, senza corrente
(tensione continua al filo elettrico marrone)

Funzionamento = Valvola chiusa
(tensione al filo elettrico marrone ed a quello nero)

Manutenzione / Servizio

La Valvola di ritorno a 2 Vie non richiede manutenzione.
Nonostante ciò, il produttore consiglia di far effettuare un controllo funzionale ogni anno da personale specializzato opportunamente autorizzato.

Sede principale

Meier Tobler AG
Feldstrasse 11
6244 Nebikon

Online

info@meiertobler.ch
meiertobler.ch
eshop.meiertobler.ch

Centri regionali

Meier Tobler AG
Bahnstrasse 24
8603 Schwerzenbach
T 044 806 41 41

Meier Tobler AG
Steinackerstrasse 10
8902 Urdorf
T 044 735 50 00

Meier Tobler AG
Rossbodenstrasse 47
7000 Chur
T 081 720 41 41

Meier Tobler AG
Ostermundigenstrasse 99
3006 Bern
T 031 868 56 00

Meier Tobler SA
Chemin de la Veyre-d'En-Haut B6
1806 St-Légier-La Chiésaz
T 021 943 02 22

Meier Tobler SA
Chemin du Pont-du-Centenaire 109
1228 Plan-les-Ouates
T 022 706 10 10

Meier Tobler SA
Via Serta 8
6814 Lamone
T 091 935 42 42

Vendita

Ordinazioni
0800 800 805

Consulenza tecnica
0848 800 008

Servizio

ServiceLine Riscaldamento
0800 846 846

ServiceLine Climatizzazione
0800 846 844

Service-InfoLine
0800 867 867

Messa in funzione online
meiertobler.ch/mif

Consulenza tecnica
0848 800 008

Marchés

Aarburg, Bachenbülach, Basel, Bern, Biberist, Birmenstorf, Brügg, Bulle, Carouge, Castione, Chur, Corminboeuf, Crissier, Dübendorf, Hinwil, Kriens, Lamone, Lausanne, Liebefeld, Luzern-Littau, Martigny, Mendrisio-Rancate, Neuchâtel, Niederurnen, Oberbüren, Oberentfelden, Oensingen, Pratteln, Rüschlikon, Samedan, Schaffhausen, Sion, St-Légier-La Chiésaz, St. Gallen, St. Margrethen, Steinhausen, Sursee, Tenero, Thun, Trübbach, Urdorf, Villeneuve, Visp, Wil, Winterthur, Zürich-Binz, Zürich-Hard

meier tobler