D FR I

meier tobler



Rücklaufeinschichtung 3-Weg
Valve de retour à 3 voies
Valvola di ritorno a 3 Vie
DN 20 / 25 / 32

Montage- und Betriebsanleitung
Instructions de montage et d'utilisation
Istruzioni di montaggio e d'uso

DE: Wichtige Hinweise zur Installation/Montage - Nur für das Fachhandwerk - Einschlägigen Normen für Heizungsinstallationen einhalten. Nichtbeachten der Vorgaben kann zu Sach- und/oder Personenschäden führen - Wartung nur nach dieser Anweisung durchführen - Gefahrenhinweise beachten - Lieferumfang auf Unversehrtheit prüfen. Nur einwandfreie Teile einbauen. - Dichtstellen auf Dichtheit prüfen	**I:** Indicazioni importanti per l'installazione/ il montaggio - Solo per installatori specializzati - Osservare le norme per installazioni di impianti di riscaldamento. L'inosservanza delle prescrizioni può comportare danni materiali o lesioni - Effettuare la manutenzione solamente secondo le presenti istruzioni - Osservare le avvertenze di pericolo - Controllare l'integrità del materiale compreso nella fornitura. Installare solo pezzi in condizioni perfette - Controllare i punti di tenuta per eventuali perdite	**FR:** Remarques importantes relatives à l'installation/au montage - Réservé à l'artisanat spécialisé - Respecter les normes en vigueur pour les installations de chauffage. Le non-respect des prescriptions peut entraîner des dommages matériels et / ou des blessures corporelles - Procéder à l'entretien uniquement conformément aux présentes instructions - Tenir compte des avis de danger - Contrôler l'état irréprochable de l'intégralité de la livraison. Monter uniquement des pièces en état irréprochable. - Contrôler l'étanchéité des points étanches

	D, IT, FR
	Sicherheitshinweise, Avvertenze di sicurezza, Consignes de sécurité,
cm	Abmessungen, Dimensioni, Dimensions
	Wartung, Manutenzione, Entretien
	Info/Hinweis, Informazione / Indicazione, Information/Remarque
	Verbrühungsgefahr, Pericolo di scottature, Risque d'ébouillantement
bar	Druckprobe, Prova a pressione, Test de pression

Lieferumfang / portata della consegna / volume de livraison

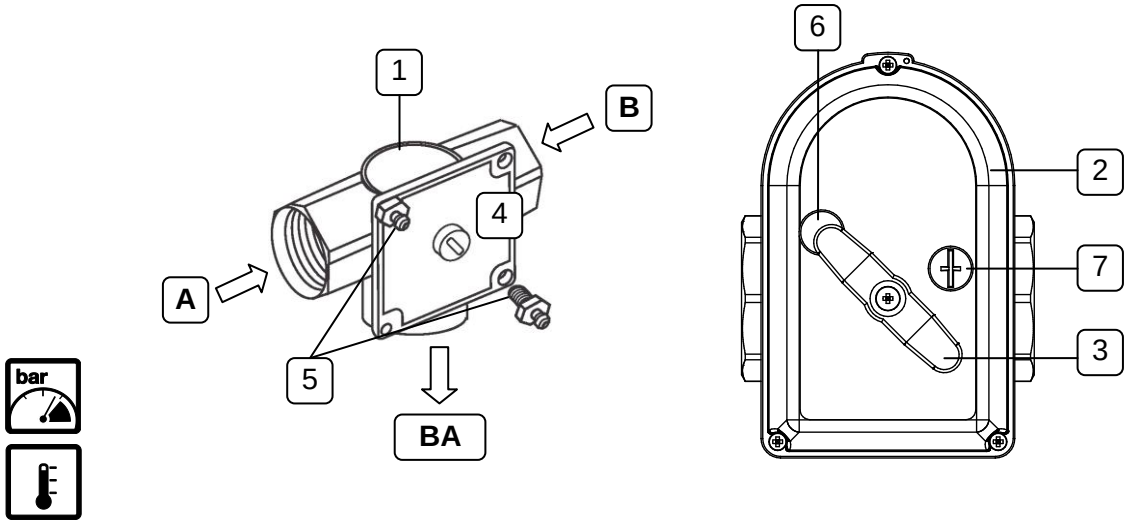

Pos.	Bezeichnung	Denominazione .	Désignation
1	Dreiwege-Umschaltventil	Valvola di commutazione a tre vie	Vanne de commutation trois voies
2	Stellmotor	Servomotore	Servomoteur
3	Handgriff	Impugnatura	Poignée
4	Drehschieber	Saracinesca girevole	Tiroir rotatif
5	Fassonschraube	Vite scanalata	Vis de fixation
6	Verschlusskappe Schraube	Tappo di chiusura vite	Obturateur fileté
7	Entriegelung für Handbetätigung	Sblocco per azionamento manuale	Déverrouillage pour actionnement manuel

Bezeichnung / Typ, Descrizione / Tipo Désignation / type	DN 20	DN 25	DN 32
Artikelnummer, Numero articolo, Réf. art.	674.20.50.00	674.25.50.00	674.32.50.00
Anschlüsse, Collegamenti, Raccords	Rp¾	Rp1	Rp1¼
Durchfluss-Koeffizient $k_{vs,}$ Coefficiente di portata $k_{vs,}$ Coefficient de débit k_{vs}	7 m³/h	11 m³/h	15 m³/h
Max. Betriebsdruck, Max. pressione di esercizio, Pression de service max.	6 bar	6 bar	6 bar
Max. Differenzdruck, Pressione differenziale max., Pression différentielle max.	1 bar	1 bar	1 bar
Max. Betriebstemperatur Ventil, Max. temperatura di esercizio valvola, Température de service max. de la vanne	110 °C	110 °C	110 °C
Drehmoment, Coppia, Couple de rotation	8 Nm	8 Nm	8 Nm

Medien, Vettori, Fluides	Heizung, Riscaldamento, Chauffage	Heizungswasser nach VDI 2035 Acqua sanitaria a norma VDI 2035 Eau de chauffage suivant VDI 2035
	Solar, Solare Solaire	Wasser mit max. 50% Propylenglykol Acqua con max 50% di propilene glicole Eau avec maxi 50 % de propylène glycol
Werkstoff, Materiale, Matériau		CW617N
Stellmotor, Servomotore, Servomoteur		
Elektrischer Anschluss, Allacciamento elettrico, Branchement électrique		230 V, 50 Hz
Leistungsaufnahme, Potenza assorbita, puissance absorbée	Standby, Veille	5 W
	Betrieb, Funzionamento, Fonctionnement	9 W
Moment, Momento, Couple		8 Nm
Laufzeit/ Drehwinkel, Durata di funzionamento/Angolo di rotazione, Durée de fonctionnement / angle de rotation		18 s/ 90°
Stellungsanzeige, Indicatore di posizione, Affichage de position		Antrieb Handgriff, Comando impugnatura, Entraînement poignée
Zul. Umgebungstemperatur, Temperatura ambiente amm., Température ambiante admissible		0 – +55 °C (nicht kondensierend) (non condensante) (sans condensation)
Gehäuseschutzart, Tipo di protezione dell'involucro, Indice de protection du boîtier		IP 44 EN 60529
Schutzklasse, Classe di protezione, Classe de protection		II EN60730-1
Anschlusskabel, Cavo di allacciamento, Câble d'alimentation		L=1m (4 x 0,5 mm²)

cm

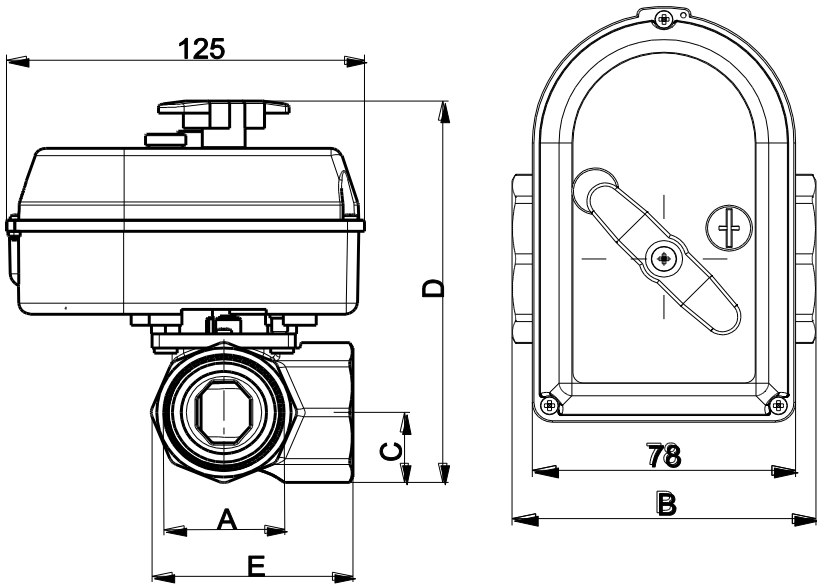

	A	B	C	D	E
DN 20	Rp ¾	72 mm	18,5 mm	130 mm	54 mm
DN 25	Rp 1	90 mm	24 mm	135 mm	69 mm
DN 32	Rp 1¼	90 mm	24 mm	140 mm	69 mm

Δp

Druckverlust, Caduta di pressione, Perte de pression

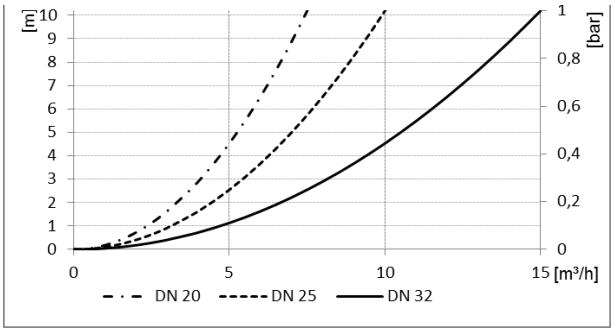

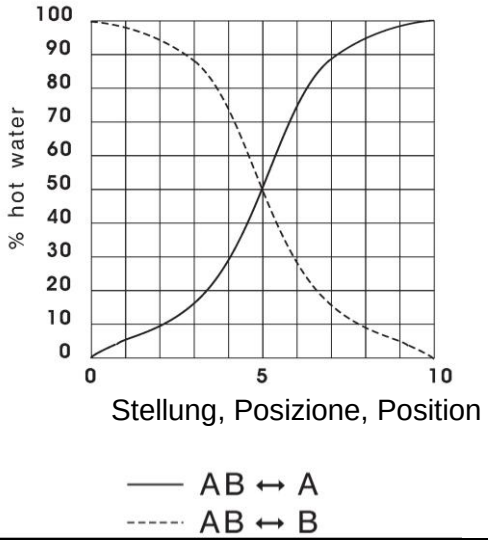

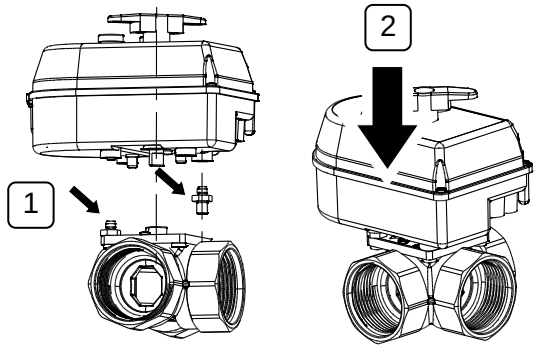

Variant 1:

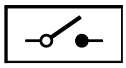 **A – BA**

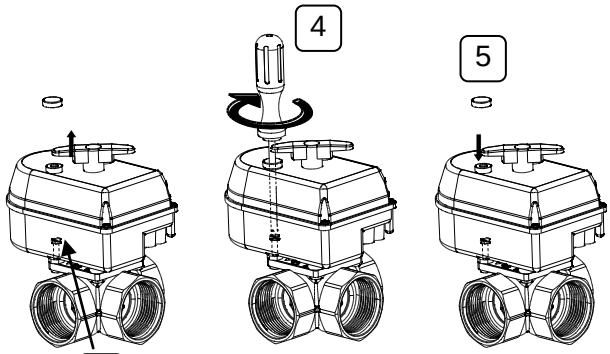

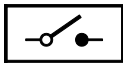 **A – BA**

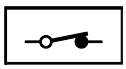 **B - BA**

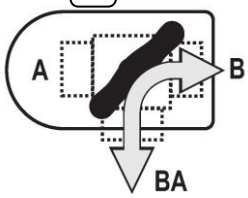

Variant 2:

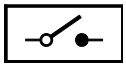 **B – BA**

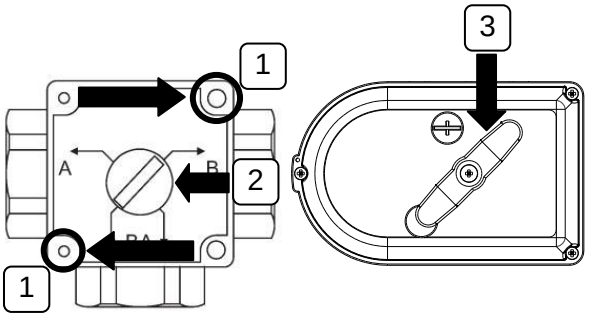

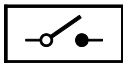 **B – BA**

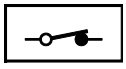 **Durchfluss in Betrieb: A – BA**

Elektrischer Anschluss, Allacciamento elettrico, Branchement électrique

Gefahr!

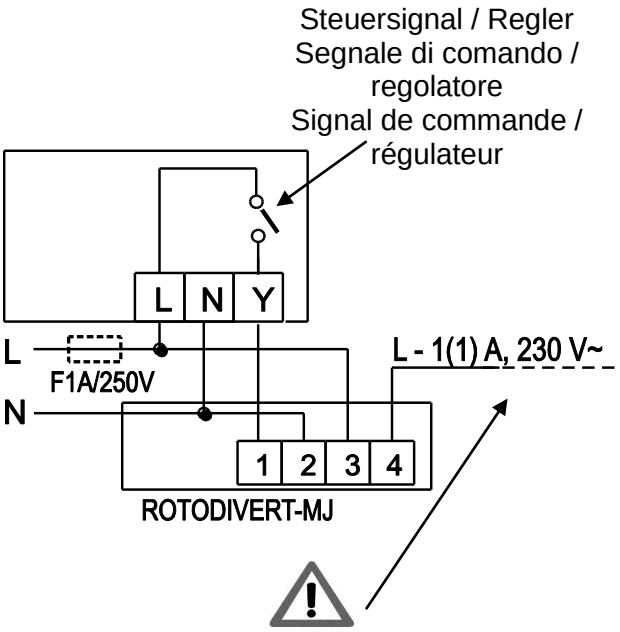

Achtung Lebensgefahr!
Attenzione pericolo di morte!
Attention, danger de mort!

Netzanschluss:
1 = Schaltphase (schwarz, black)
2 = Neutralleiter (blau, blue)
3 = Dauerspannung (braun, brown)
4 = Signalausgang (rot, red), aktiv bei geschaltetem Ventil

Collegamento alla rete:
1 = Fase di commutazione (nero, black)
2 = Conduttore neutro (blu, blue)
3 = Tensione continua (marrone, brown)
4 = Uscita segnale (rosso, red), attivo a valvola attivata

Branchement secteur :
1 = phase de commutation (noir, black)
2 = conducteur neutre (bleu, blue)
3 = tension continue (marron, brown)
4 = sortie de signal (rouge, red), actif lorsque la vanne est commutée

Manuelle Verstellung, Regolazione manuale, Réglage manuel

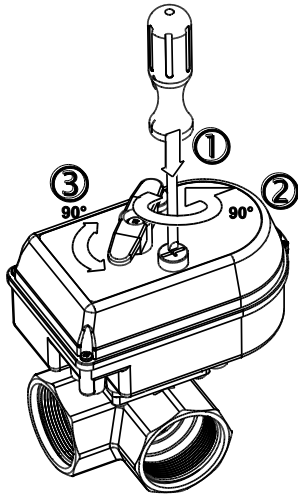

Start- / Endposition, Posizione iniziale / finale, Position initiale / finale

1



2

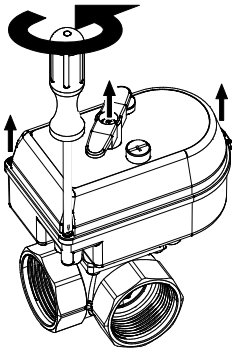

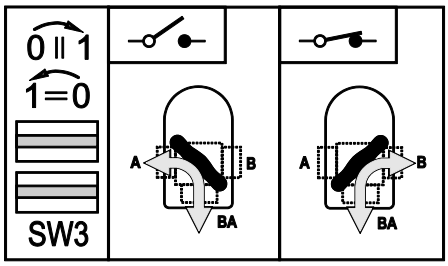

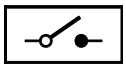

A – BA

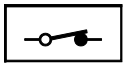

B - BA

3

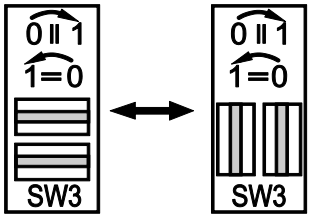

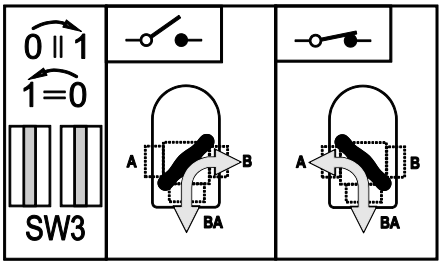

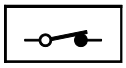

A - BA

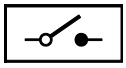

B – BA

4

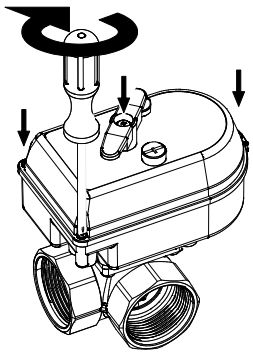



1



P = 0 bar

2

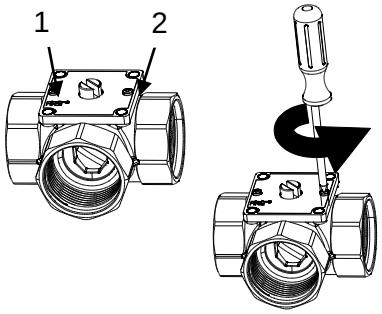

3

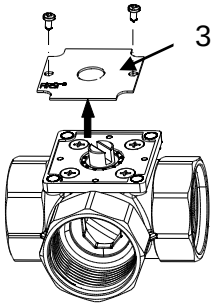

4

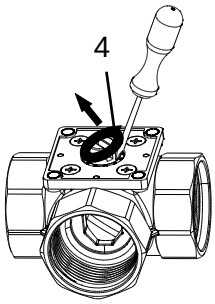

5

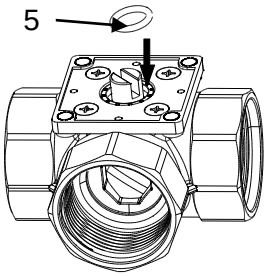

Hauptsitz

Meier Tobler AG
Feldstrasse 11
6244 Nebikon

Online

info@meiertobler.ch
meiertobler.ch
eshop.meiertobler.ch

Regionalcenter

Meier Tobler AG
Bahnstrasse 24
8603 Schwerzenbach
T 044 806 41 41

Meier Tobler AG
Steinackerstrasse 10
8902 Urdorf
T 044 735 50 00

Meier Tobler AG
Rossbodenstrasse 47
7000 Chur
T 081 720 41 41

Meier Tobler AG
Ostermundigenstrasse 99
3006 Bern
T 031 868 56 00

Meier Tobler SA
Chemin de la Veyre-d'En-Haut B6
1806 St-Légier-La Chiésaz
T 021 943 02 22

Meier Tobler SA
Chemin du Pont-du-Centenaire 109
1228 Plan-les-Ouates
T 022 706 10 10

Meier Tobler SA
Via Serta 8
6814 Lamone
T 091 935 42 42

Verkauf

Bestellungen
0800 800 805

Fachberatung
0848 800 008

Service

ServiceLine Heizen
0800 846 846

ServiceLine Klimatisieren
0800 846 844

Service-InfoLine
0800 867 867

Online-Inbetriebnahme
meiertobler.ch/ibn

Fachberatung
0848 800 008

Marchés

Aarburg, Bachenbülach, Basel, Bern, Biberist, Birmenstorf, Brügg, Bulle, Carouge, Castione, Chur, Corminboeuf, Crissier, Dübendorf, Hinwil, Kriens, Lamone, Lausanne, Liebefeld, Luzern-Littau, Martigny, Mendrisio-Rancate, Neuchâtel, Niederurnen, Oberbüren, Oberentfelden, Oensingen, Pratteln, Rüschlikon, Samedan, Schaffhausen, Sion, St-Légier-La Chiésaz, St. Gallen, St. Margrethen, Steinhausen, Sursee, Tenero, Thun, Trübbach, Urdorf, Villeneuve, Visp, Wil, Winterthur, Zürich-Binz, Zürich-Hard

meier tobler

Siège principal

Meier Tobler AG
Feldstrasse 11
6244 Nebikon

Online

info@meiertobler.ch
meiertobler.ch
eshop.meiertobler.ch

Centres régionaux

Meier Tobler AG
Bahnstrasse 24
8603 Schwerzenbach
T 044 806 41 41

Meier Tobler AG
Steinackerstrasse 10
8902 Urdorf
T 044 735 50 00

Meier Tobler AG
Rossbodenstrasse 47
7000 Chur
T 081 720 41 41

Meier Tobler AG
Ostermundigenstrasse 99
3006 Bern
T 031 868 56 00

Meier Tobler SA
Chemin de la Veyre-d'En-Haut B6
1806 St-Légier-La Chiésaz
T 021 943 02 22

Meier Tobler SA
Chemin du Pont-du-Centenaire 109
1228 Plan-les-Ouates
T 022 706 10 10

Meier Tobler SA
Via Serta 8
6814 Lamone
T 091 935 42 42

Vente

Commandes
0800 800 805

Conseils spécialisés
0848 800 008

Service

ServiceLine Chauffage
0800 846 846

ServiceLine Climatisation
0800 846 844

Service-InfoLine
0800 867 867

mise en service en ligne
meiertobler.ch/mes

Conseils spécialisés
0848 800 008

Marchés

Aarburg, Bachenbülach, Basel, Bern, Biberist, Birmenstorf, Brügg, Bulle, Carouge, Castione, Chur, Corminboeuf, Crissier, Dübendorf, Hinwil, Kriens, Lamone, Lausanne, Liebefeld, Luzern-Littau, Martigny, Mendrisio-Rancate, Neuchâtel, Niederurnen, Oberbüren, Oberentfelden, Oensingen, Pratteln, Rüschlikon, Samedan, Schaffhausen, Sion, St-Légier-La Chiésaz, St. Gallen, St. Margrethen, Steinhausen, Sursee, Tenero, Thun, Trübbach, Urdorf, Villeneuve, Visp, Wil, Winterthur, Zürich-Binz, Zürich-Hard

meier tobler

Sede principale

Meier Tobler AG
Feldstrasse 11
6244 Nebikon

Online

info@meiertobler.ch
meiertobler.ch
eshop.meiertobler.ch

Centri regionali

Meier Tobler AG
Bahnstrasse 24
8603 Schwerzenbach
T 044 806 41 41

Meier Tobler AG
Steinackerstrasse 10
8902 Urdorf
T 044 735 50 00

Meier Tobler AG
Rossbodenstrasse 47
7000 Chur
T 081 720 41 41

Meier Tobler AG
Ostermundigenstrasse 99
3006 Bern
T 031 868 56 00

Meier Tobler SA
Chemin de la Veyre-d'En-Haut B6
1806 St-Légier-La Chiésaz
T 021 943 02 22

Meier Tobler SA
Chemin du Pont-du-Centenaire 109
1228 Plan-les-Ouates
T 022 706 10 10

Meier Tobler SA
Via Serta 8
6814 Lamone
T 091 935 42 42

Vendita

Ordinazioni
0800 800 805

Consulenza tecnica
0848 800 008

Servizio

ServiceLine Riscaldamento
0800 846 846

ServiceLine Climatizzazione
0800 846 844

Service-InfoLine
0800 867 867

Messa in funzione online
meiertobler.ch/mif

Consulenza tecnica
0848 800 008

Marchés

Aarburg, Bachenbülach, Basel, Bern, Biberist, Birmenstorf, Brügg, Bulle, Carouge, Castione, Chur, Corminboeuf, Crissier, Dübendorf, Hinwil, Kriens, Lamone, Lausanne, Liebefeld, Luzern-Littau, Martigny, Mendrisio-Rancate, Neuchâtel, Niederurnen, Oberbüren, Oberentfelden, Oensingen, Pratteln, Rüschlikon, Samedan, Schaffhausen, Sion, St-Légier-La Chiésaz, St. Gallen, St. Margrethen, Steinhausen, Sursee, Tenero, Thun, Trübbach, Urdorf, Villeneuve, Visp, Wil, Winterthur, Zürich-Binz, Zürich-Hard

meier tobler