I

meier tobler

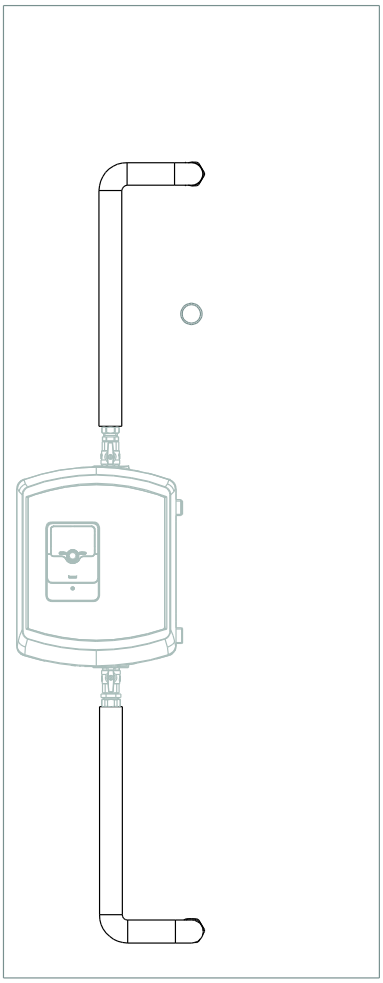

Tubazioni di stoccaggio S25/M35

Istruzioni di installazione e funzionamento

Contenuto

1 Introduzione 3

1.1 Scopo d'utilizzo 3
1.2 Avvertenze di sicurezza 3
1.3 Documentazione associata 3
1.4 Consegna e trasporto 3

2 Struttura - Fornitura 4

3 Dimensioni 5

4 Requisiti per l'installazione 5

5 Montage 6

6 Messa in funzione 7

1 Introduzione

Queste istruzioni descrivono l'installazione delle tubazioni di stoccaggio S25 / M35 per le stazioni di acqua dolce Aquanova S25 / M335 e sono valide solo in relazione alle istruzioni di installazione e funzionamento della stazione di acqua dolce Aquanova S25 / M35.
L'installazione e la messa in servizio possono essere eseguite solo da personale specializzato addestrato.
La stazione di acqua dolce può essere installata e utilizzata solo in locali asciutti e protetti dal gelo.
Leggere attentamente queste istruzioni prima di iniziare i lavori di installazione.
La mancata osservanza invaliderà tutte le garanzie e i reclami in garanzia.
Le immagini sono simboliche e possono differire dal rispettivo prodotto.
Con riserva di modifiche tecniche ed errori.
Queste istruzioni di montaggio e funzionamento non possono essere riprodotte o rese accessibili a terzi senza l'approvazione scritta (§ 2 UrhG, § 823 BGB).

1.1 Scopo d‘utilizzo

La tubazione di stoccaggio S25 / M35 viene utilizzata per montare la stazione di acqua dolce Aquanova S25 / M35 direttamente su un serbatoio di accumulo con tubazioni simultanee sul lato riscaldamento.

1.2 Avvertenze di sicurezza

Oltre alle linee guida specifiche del Paese e alle normative locali, le norme e gli standard sono le istruzioni di montaggio per Aquanova S25 / M35.

1.3 Documentazione associata

Rispettare anche le istruzioni di montaggio e d'uso dei componenti utilizzati, come ad es. il dispositivo di regolazione.

1.4 Consegna e trasporto

Verificare la completezza e l’integrità della merce immediatamente dopo il ricevimento.
Comunicare immediatamente eventuali danni o reclami.

2 Struttura - Fornitura

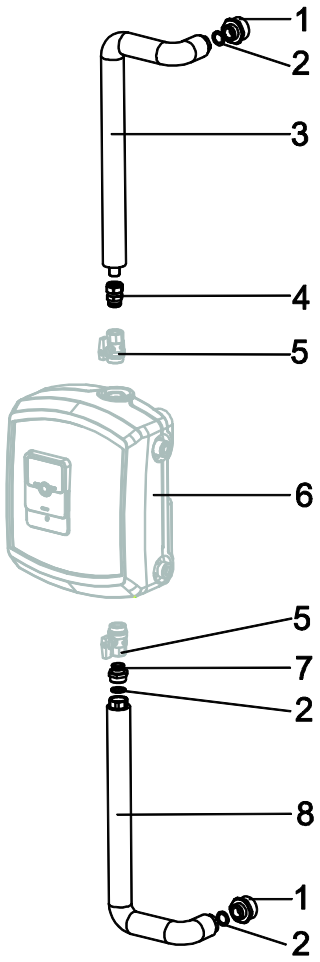

Pos.	Denominazione
1	Nipplo di transizione 1½ “x 1“ guarnizione piatta
2	Guarnizione 1“
3	Flusso di riscaldamento del tubo con isolamento
4	raccordi a compressione
5*	[Set di valvole a sfera S25 / M35]
6*	[Aquanova S25 / M35]
7	Nipplo di transizione sealing “x 1“ guarnizione piatta
8	Ritorno del riscaldamento del tubo con isolamento

* Non compreso nella fornitura del set di connessione

3 Dimensioni

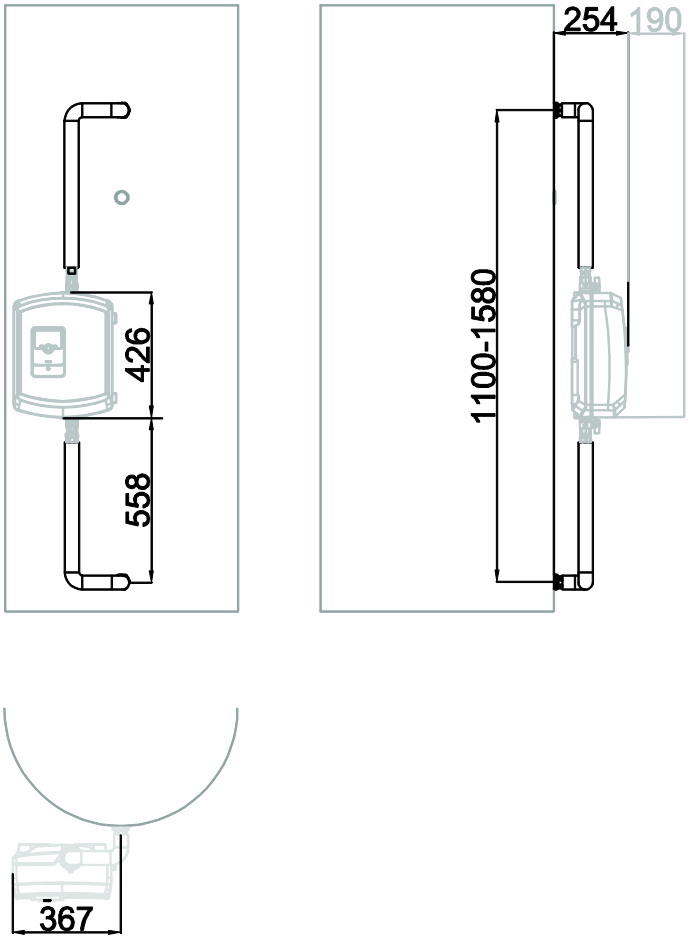

Quando si ripone a una distanza maggiore tra la connessione VL e RL di 1580 mm, il tubo di flusso Cu 22 * 1 deve essere esteso di conseguenza sul sito

4 Requisiti per l'installazione

Il set di connessione è stato preparato per serbatoi di stoccaggio con connessioni IG da 1½ ".
Utilizzare le transizioni corrispondenti per altre connessioni, disponibili opzionalmente.
Per utilizzare il set di connessione, devono essere soddisfatti i seguenti requisiti:

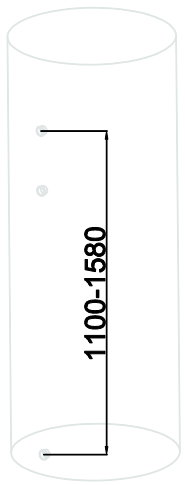

Le connessioni della memoria sono disposte verticalmente una sopra l'altra.

Le distanze tra le connessioni rientrano nell'intervallo mostrato.

5 Montage

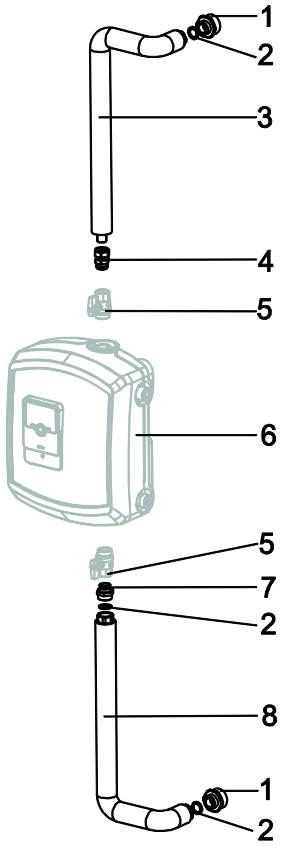

Collegare il set di valvole a sfera alla stazione di acqua dolce.

Avvitare il nipplo di transizione [1] nel serbatoio in alto e in basso.

Avvitare il raccordo a compressione [4] nel flusso di riscaldamento della stazione di acqua dolce.

Avvitare il nipplo di transizione [7] nella valvola a sfera.

Collegare il tubo di ritorno del riscaldamento [8] al serbatoio di stoccaggio e avvitarlo a fondo. Inserire la guarnizione [2].

Posizionare la valvola a sfera sul tubo di ritorno del riscaldamento e avvitarla. Inserire la guarnizione [2]

Accorciare, sbavare e montare la tubazione del flusso di riscaldamento [3] di conseguenza, se necessario. Inserire la guarnizione [2].

Stringere tutti i dadi e le connessioni a vite.

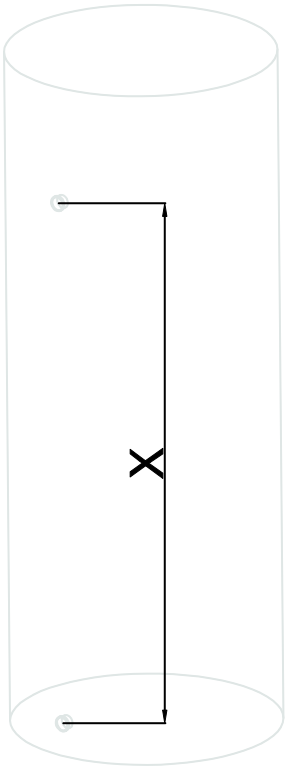

Accorciare e sbavare il tubo del flusso di riscaldamento [3] se necessario.

Il tubo deve essere ridotto di:

dL = 1580 - X mm

6 Messa in funzione

Sarà possibile mettere in funzione l'impianto solamente se tutti componenti idraulici ed elettrici sono stati completamente installati.
Per la messa in funzione girare i rubinetti a sfera in posizione di funzionamento.

Nota:

Seguire le istruzioni di installazione e funzionamento per la stazione di acqua dolce per la messa in servizio

Sede principale

Meier Tobler AG
Feldstrasse 11
6244 Nebikon

Online

info@meiertobler.ch
meiertobler.ch
eshop.meiertobler.ch

Centri regionali

Meier Tobler AG
Bahnstrasse 24
8603 Schwerzenbach
T 044 806 41 41

Meier Tobler AG
Steinackerstrasse 10
8902 Urdorf
T 044 735 50 00

Meier Tobler AG
Rossbodenstrasse 47
7000 Chur
T 081 720 41 41

Meier Tobler AG
Ostermundigenstrasse 99
3006 Bern
T 031 868 56 00

Meier Tobler SA
Chemin de la Veyre-d'En-Haut B6
1806 St-Légier-La Chiésaz
T 021 943 02 22

Meier Tobler SA
Chemin du Pont-du-Centenaire 109
1228 Plan-les-Ouates
T 022 706 10 10

Meier Tobler SA
Via Serta 8
6814 Lamone
T 091 935 42 42

Vendita

Ordinazioni
0800 800 805

Consulenza tecnica
0848 800 008

Servizio

ServiceLine Riscaldamento
0800 846 846

ServiceLine Climatizzazione
0800 846 844

Service-InfoLine
0800 867 867

Messa in funzione online
meiertobler.ch/mif

Consulenza tecnica
0848 800 008

Marchés

Aarburg, Bachenbülach, Basel, Bern, Biberist, Birmenstorf, Brügg, Bulle, Carouge, Castione, Chur, Corminboeuf, Crissier, Dübendorf, Hinwil, Kriens, Lamone, Lausanne, Liebefeld, Luzern-Littau, Martigny, Mendrisio-Rancate, Neuchâtel, Niederurnen, Oberbüren, Oberentfelden, Oensingen, Pratteln, Rüschlikon, Samedan, Schaffhausen, Sion, St-Légier-La Chiésaz, St. Gallen, St. Margrethen, Steinhausen, Sursee, Tenero, Thun, Trübbach, Urdorf, Villeneuve, Visp, Wil, Winterthur, Zürich-Binz, Zürich-Hard

meier tobler