I

meier tobler

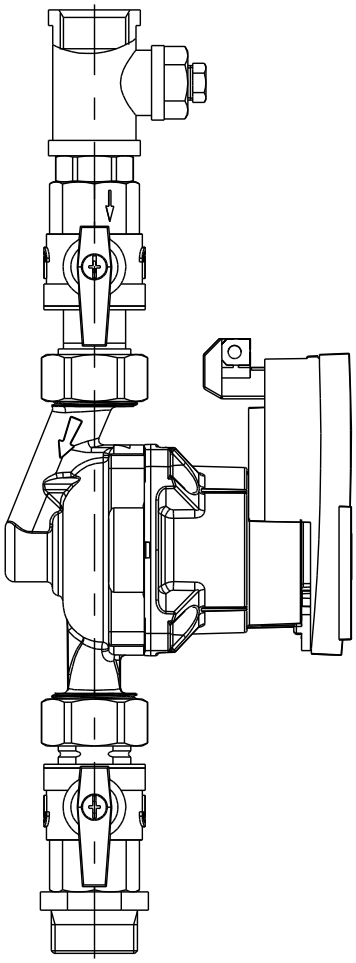

Set di circolazione S25/M35

Istruzioni di assemblaggio e d‘uso

Indice

1 Introduzione 3
1.1 Scopo d'utilizzo 3
1.2 Avvertenze di sicurezza 3
1.3 Documentazione associata 3
1.4 Fornitura e trasporto 3
2 Struttura – Fornitura 4
3 Dati tecnici 5
3.1 Generale 5
3.2 Curva caratteristica della pompa 5
4 Dimensioni 6
5 Montaggio 6
5.1 Attacco idraulico 6
5.2 Allacciamento elettrico 8
6 Impiego 8
6.1 Impostazione della pompa 8
6.2 Impostazione delle funzioni di circolazione 9
7 Messa in funzione 9
7.1 Controllo della tenuta e riempimento dell'impianto 9
7.2 Messa in funzione della pompa di circolazione 9
8 Guasti Eliminazione degli errori 9
9 Manutenzione / Servizio 9
10 Allegato 10

1 Introduzione

Leggere attentamente le presenti istruzioni prima di iniziare i lavori di montaggio.
La mancata osservanza di dette istruzioni farà decadere tutti i diritti alle prestazioni di garanzia commerciale o legale.

Le presenti istruzioni descrivono il montaggio del **Set di circolazione S25/M35**, il suo impiego e la sua manutenzione. **Queste istruzioni valgono solo in combinazione con le istruzioni di montaggio e d'uso di una stazione di acqua dolce Aquanova.**

La presente guida si rivolge a personale specializzato che dispone delle rispettive nozioni del settore, permettendogli l'esecuzione di lavori che interessano impianti di riscaldamento, condotte d'acqua ed installazioni elettriche.

L'installazione e la messa in funzione possono essere effettuate solamente da personale specializzato qualificato.

L'unità di circolazione può essere montata e azionata solamente in locali asciutti e protetti dal gelo.

Le figure sono esemplificative e possono divergere dal prodotto acquistato.
Con riserva di modifiche tecniche ed errori.
Non è permesso né duplicare né rendere accessibile a terzi la presente guida di montaggio e d'uso (§ 2 della legge sulla tutela dei diritti d'autore federale - abbreviata UrhG, § 823 del codice civile federale - abbreviato BGB).

1.1 Scopo d'utilizzo

Il **Set di circolazione S25/M35** serve esclusivamente al ricircolo di acqua potabile.

1.2 Avvertenze di sicurezza

Oltre alle direttive proprie di ogni paese e alle norme locali, devono essere osservate le seguenti regole tecniche:

- DIN 1988 — Regole tecniche per l'installazione di impianti di acqua potabile
- DIN 18 380 — Impianti di riscaldamento e impianti centralizzati di riscaldamento dell'acqua
- VDI 2035 — Formazione di detriti in impianti di riscaldamento di acqua potabile ed impianti di riscaldamento ad acqua calda
- DIN 4753 — Riscaldatori dell'acqua ed impianti di riscaldamento dell'acqua per acqua potabile ed acqua di processo
- VDE 0100 — Serie di norme Installazione di impianti elettrici
- TrinkwV — Regolamento riguardante l'acqua potabile
- DVGW W551 — Impianti di riscaldamento dell'acqua potabile e della rete idrica
- BGV — Norme antinfortunistiche dell'associazione di categoria professionale



Poiché sull'impianto possono verificarsi temperature > 60°C, sussiste pericolo di scottature ed eventualmente pericolo di ustioni per contatto con i componenti.

1.3 Documentazione associata

Rispettare anche le istruzioni di montaggio e d'uso dei componenti utilizzati, come ad es. il dispositivo di regolazione.

1.4 Fornitura e trasporto

Verificare la completezza e l'integrità della merce immediatamente dopo il ricevimento.
Comunicare immediatamente eventuali danni o reclami.

2 Struttura – Fornitura

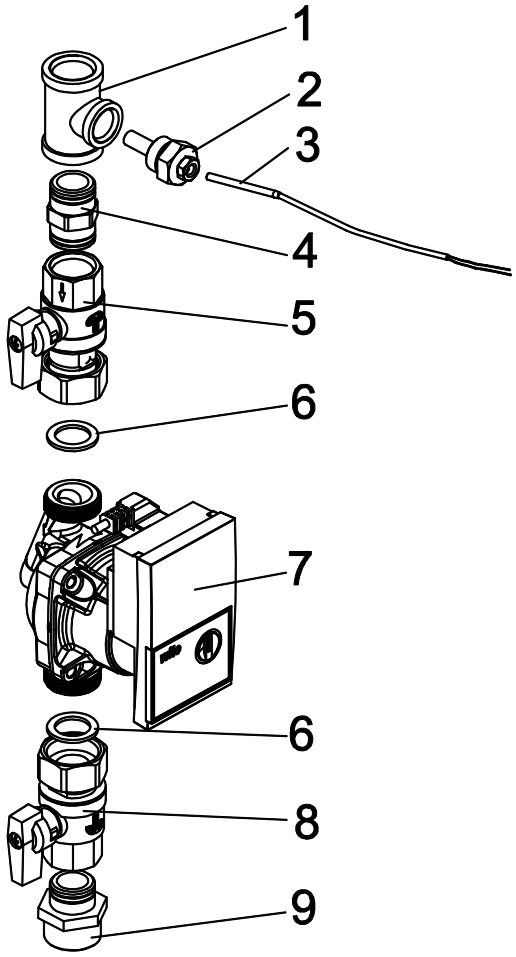

Pos.	Denominazione	N. art.
1	Raccordo a T	
2	Pozzetto ad avvitamento per sensore	
3	Sonda termica	
4	Rubinetto a sfera con valvola di ritegno interna	
5	Rubinetto a sfera	
6	Guarnizione	
7	Pompa di circolazione (secondo il modello)	130.15.38.00.01
8	Rubinetto a sfera	

3 Dati tecnici

3.1 Generale

Descrizione / Tipo		**Set di circolazione S25/M35**
Max. pressione di esercizio		10 bar
Max. temperatura di esercizio		95°C
Sostanze consentite		Acqua potabile secondo il regolamento riguardante l'acqua potabile
Raccordi	Acqua fredda [AF] Circolazione [ZI]]	Rp¾ Rp¾
Pompa di circolazione Potenza assorbita		Wilo Yonos Para Z 15/7.0 RKC 130 3 – 45 W
Allacciamento elettrico		230 V CA/ 50-60 Hz
Materiali	Alloggiamento/ Pezzi di collegamento	CW617N (2.0402)
	Guarnizioni	AFM

3.2 Curva caratteristica della pompa

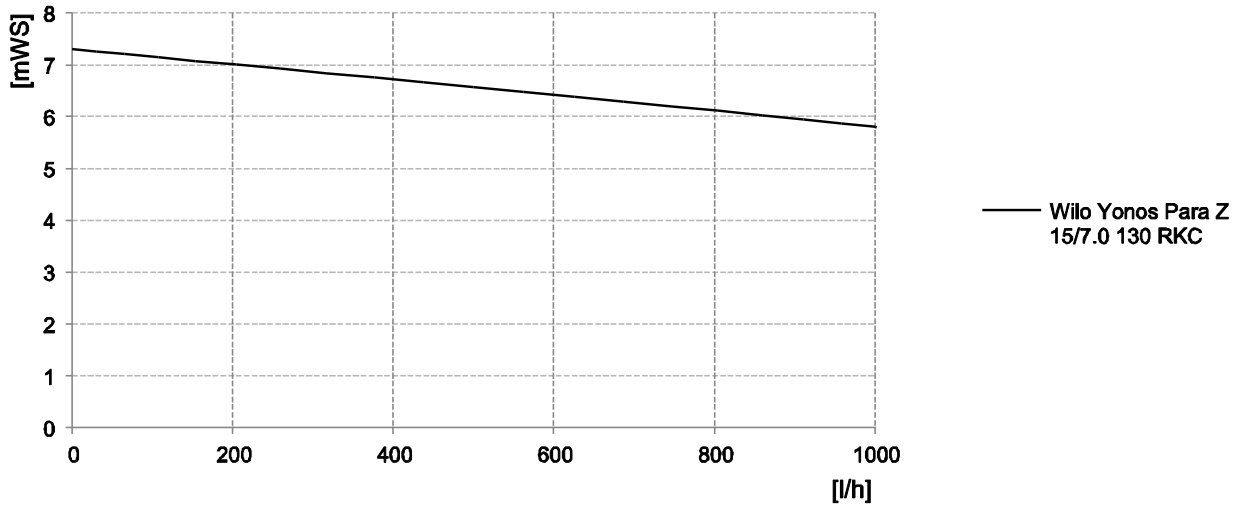

4 Dimensioni

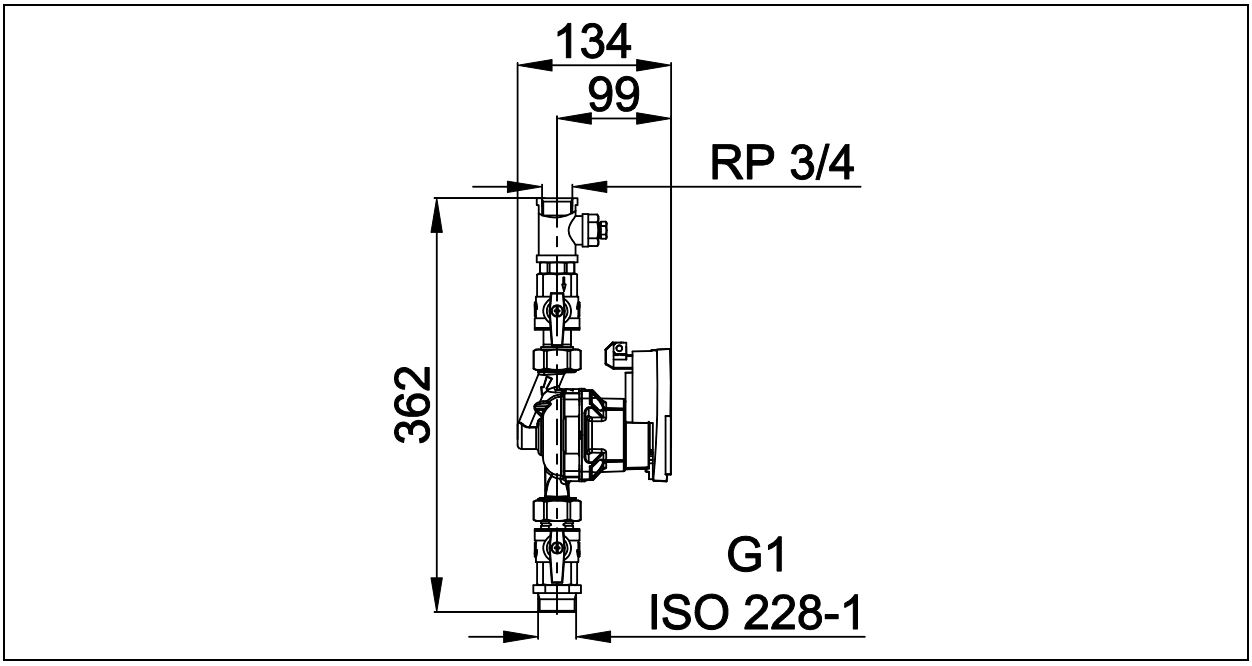

5 Montaggio

5.1 Attacco idraulico

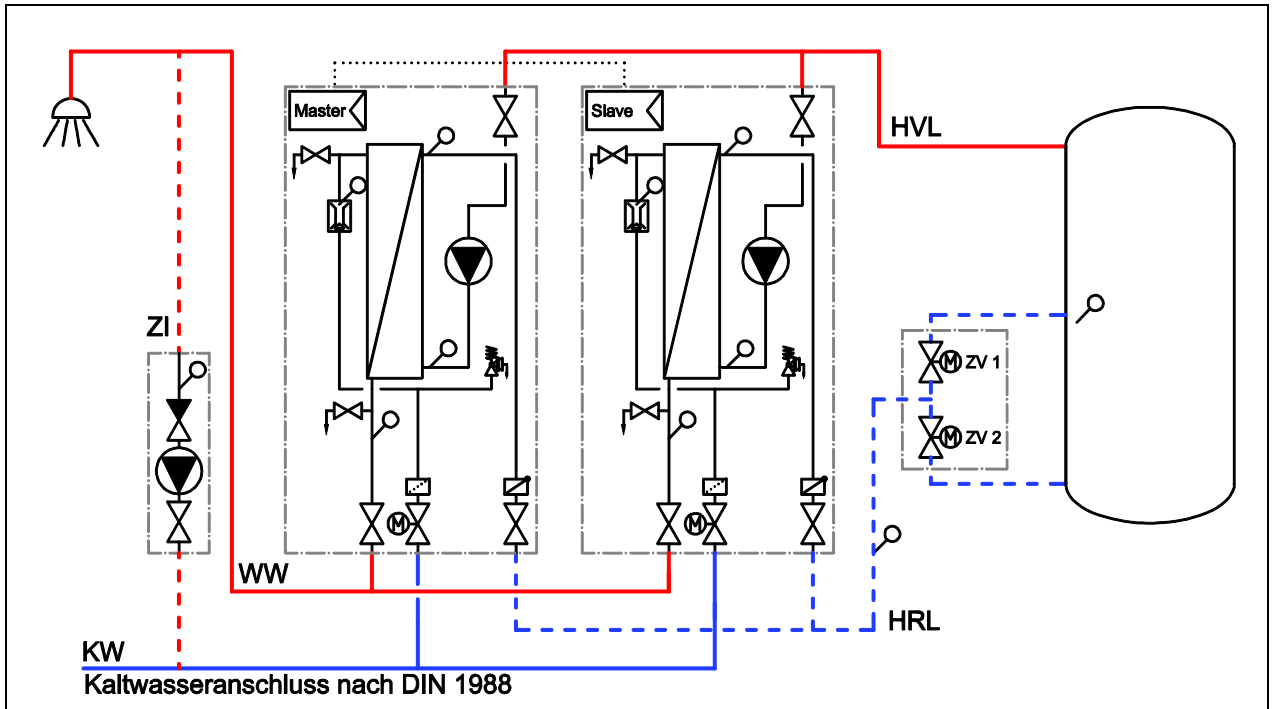

Illustrazione esemplificativa, non ha alcuna pretesa di completezza e non sostituisce la progettazione a regola d'arte.

Denominazione	Descrizione
WW	Acqua calda
KW	Acqua fredda
MANDRISC	Mandata riscaldamento
RITRISC	Ritorno riscaldamento
ZI	Circolazione

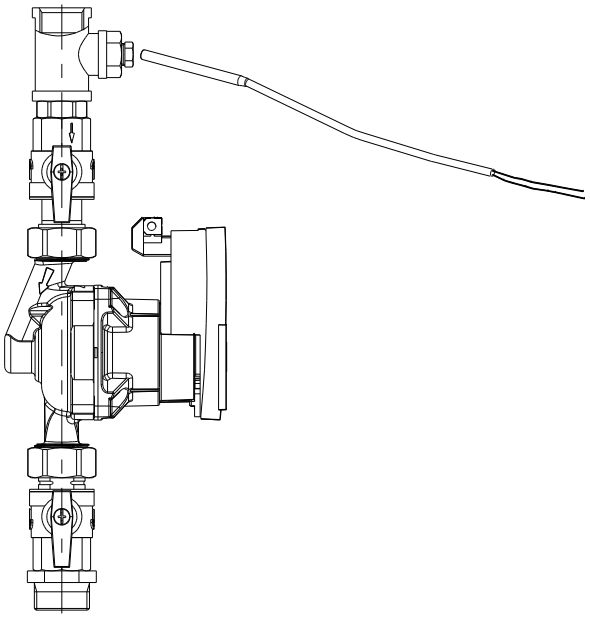

Montare il Zirku-Set in maniera descritta.

Inserire le guarnizioni presso i raccordi a vite.

Allacciare il ritorno circolazione [CI] e l'acqua fredda [AF].

Per avvitare gli attacchi trattenere l'elemento confinante!

Inserire la sonda termica [3] nel pozzetto [2] e leggermente serrare la vite di fissaggio.

5.2 Allacciamento elettrico

I lavori sull'impianto elettrico e l'apertura delle custodie dei componenti elettrici possono essere effettuati solamente a corrente elettrica scollegata e solo da personale specializzato opportunamente autorizzato. Negli attacchi verificare la corretta polarità e il corretto collegamento dei morsetti. Proteggere il dispositivo di regolazione e i componenti elettrici dalla sovratensione.

Pericolo !	In caso di un collegamento elettrico non a regola d'arte sussiste pericolo di vita a causa di una scossa elettrica. → Eseguire il collegamento elettrico solo attraverso un perito elettrico autorizzato dal fornitore di energia locale e attenendosi alle norme vigenti "in loco". → Prima di eseguire dei lavori, disconnettere dalla fonte di alimentazione elettrica.

Nel momento della consegna, la pompa di circolazione è completamente premontata e precablata.

Per la sua messa in funzione, collegare il cavo di rete della pompa e il cavo della sonda termica al dispositivo di regolazione.

Per ulteriori informazioni si rimanda alle istruzioni per l'uso del dispositivo di regolazione ed eventualmente della rispettiva pompa di circolazione.

Allacciamento elettrico pompa 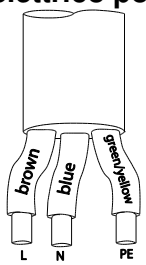	Il tipo di corrente e la tensione della connessione alla rete devono corrispondere alle indicazioni riportati sulla targhetta. L = marrone N = blu PE = verde/giallo Protezione a monte max.: 10 A, ritardato Collegare a terra la pompa.

6 Impiego

6.1 Impostazione della pompa

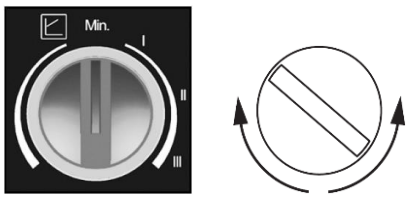	Impostazione della pompa girando l'interruttore di comando.
 Pressione differenziale variabile (Δp-v)	Solo modello Yonos Para RKC: A sinistra della posizione centrale si imposta la modalità di regolazione Δp-v per la pompa.
I, II, III Numero di giri costante	A destra della posizione centrale si imposta la modalità di regolazione ad un numero di giri costante per la pompa. In questa modalità di regolazione la pompa non si regola da sola ma funziona ad un numero di giri fisso preimpostato.

6.2 Impostazione delle funzioni di circolazione

Attenzione!	In caso di circolazione ininterrotta e senza prelievo come anche con una temperatura di magazzino più alta rispetto alla temperatura impostata dell'acqua miscelata è possibile che sarà superata la temperatura dell'acqua miscelata ai punti di spillatura. → Adattare il tempo di ciclo della pompa di circolazione ai tempi di prelievo. → Osservare eventuali durate minime prescritte.

L'impostazione delle funzioni di circolazione avviene attraverso il dispositivo di regolazione. A tal fine seguire le istruzioni per l'uso del dispositivo di regolazione.

7 Messa in funzione

Sarà possibile mettere in funzione l'impianto solamente se tutti componenti idraulici ed elettrici sono stati completamente installati.
Per la messa in funzione girare i rubinetti a sfera in posizione di funzionamento.

7.1 Controllo della tenuta e riempimento dell'impianto

Verificare la tenuta di tutti i componenti dell'impianto inclusi tutti gli elementi e stazioni prefabbricati in stabilimento e in caso di mancanze di tenuta sigillare opportunamente. Durante questa operazione adattare la pressione di prova e la durata della prova al relativo sistema di tubazioni e alla relativa pressione di esercizio.

Riempire il sistema dell'acqua potabile solo con dell'acqua potabile filtrato secondo TrinkwV e DIN 1988 e completamente evacuare l'aria dall'impianto.

7.2 Messa in funzione della pompa di circolazione

In tal caso seguire le istruzioni per l'uso della pompa di circolazione.

8 Guasti Eliminazione degli errori

Per l'eliminazione di disturbi visualizzati sul display del dispositivo di regolazione, seguire le indicazioni del dispositivo di regolazione.

9 Manutenzione / Servizio

Il produttore consiglia di far effettuare la manutenzione ogni anno da personale specializzato opportunamente autorizzato.

10 Allegato

Dichiarazioni di conformità delle pompe di circolazione



wilointec

EC DECLARATION OF CONFORMITY
DECLARATION DE CONFORMITE CE
EG KONFORMITÄTSERKLÄRUNG

The supplier:
Le Fabricant :
Der Hersteller :

WILO INTEC
50 Avenue Eugène CASELLA
18700 AUBIGNY SUR NERE
FRANCE

certifies that the following pumps,
déclare que le type de circulateurs désigné ci-dessous,
erklärt, dass die unten genannten Pumpentypen,

Yonos PARA Z */7*

are meeting the requirements of the European legislation concerning:
sont conformes aux dispositions des directives :
mit folgenden Richtlinien übereinstimmen:

☑ ~ **"Low Voltage" modified (European law Nr 2006/95/EC)**
~ **"Basse Tension"modifiée (Directives 2006/95/CE)**
~ **geänderte "Niederspannung" (Richtlinie 2006/95/EG)**

☑ ~ **"Electromagnetic Compatibility" modified (European law Nr 2004/108/EC)**
~ **"Compatibilité Electromagnétique" modifiée (Directives 2004/108/CE)**
~ **geänderte "elektromagnetische Verträglichkeit" (Richtlinie 2004/108/EG)**

and the national legislations referring to them.
et aux législations nationales les transposant.
und entsprechender nationaler Gesetzgebung.

They are also meeting the following European Standards:
Elles sont également conformes aux dispositions des normes européennes harmonisées suivantes :
Des weiteren entsprechen sie die folgenden harmonisierten europäischen Normen:

NF EN 60.335.1&2.51

If the above mentioned series are technically modified without our approval, this declaration shall no longer be applicable.
Si les séries mentionnées ci-dessus sont techniquement modifiées sans notre approbation, cette déclaration ne sera plus applicable.
Bei einer mit uns nicht abgestimmten technischen Änderung der oben genannten Bauarten, verliert diese Erklärung ihre Gültigkeit.

S.BORDIER
Quality Manager

Aubigny-sur-Nère, the 22nd of November 2013

WILO INTEC

EC DECLARATION OF CONFORMITY
DECLARATION DE CONFORMITE CE
EG KONFORMITÄTSERKLÄRUNG

The supplier:
Le Fabricant :
Der Hersteller:

WILO INTEC
50 Avenue Eugène CASELLA
18700 AUBIGNY SUR NERE
FRANCE

certifies that the following pumps,
déclare que le type de circulateurs désigné ci-dessous,
erklärt, dass der unten genannte Pumpen Typ,

Circulating pump for Sanitary installations
1*; *2*; *4*; *5*;*6*; *7

E.g. : ZRS15/**4**-1 ; Z20/**2**-3 ...

based on VDE certificate Nb. 40021687,

are meeting the requirements of the European legislation concerning:
sont conformes aux dispositions des directives :
mit folgenden Richtlinien übereinstimmen:

☑ ~ **"Low Voltage" modified (European law Nr 2006/95/EC)**
~ **"Basse Tension"modifiée (Directives 2006/95/CE)**
~ **geänderte "Niederspannung" (Richtlinie 2006/95/EG)**

☐ ~ **"Electromagnetic Compatibility" modified (European law Nr 2004/108/EC)**
~ **"Compatibilité Electromagnétique" modifiée (Directives 2004/108/CE)**
~ **geänderte "elektromagnetische Verträglichkeit" (Richtlinie 2004/108/EG)**

and the national legislations referring to them.
et aux législations nationales les transposant.
und mit entsprechenden nationalen Gesetzgebung.

They are also meeting the following European Standards:
Elles sont également conformes aux dispositions des normes européennes harmonisées suivantes :
Des weiteren entsprechen sie die folgenden harmonisierten europäischen Normen:

NF EN 60.335.1&2.51

If the above mentioned series are technically modified without our approval, this declaration shall no longer be applicable.
Si les séries mentionnées ci-dessus sont techniquement modifiées sans notre approbation, cette déclaration ne sera plus applicable.
Bei einer mit uns abgestimmten technischen Änderung der oben genannten Bauarten, verliest diese Erklärung ihre Gültigkeit.

M.PERROT
Quality Manager

Aubigny-sur-Nère, the 3rd of May 2012

Sede principale

Meier Tobler AG
Feldstrasse 11
6244 Nebikon

Online

info@meiertobler.ch
meiertobler.ch
eshop.meiertobler.ch

Centri regionali

Meier Tobler AG
Bahnstrasse 24
8603 Schwerzenbach
T 044 806 41 41

Meier Tobler AG
Steinackerstrasse 10
8902 Urdorf
T 044 735 50 00

Meier Tobler AG
Rossbodenstrasse 47
7000 Chur
T 081 720 41 41

Meier Tobler AG
Ostermundigenstrasse 99
3006 Bern
T 031 868 56 00

Meier Tobler SA
Chemin de la Veyre-d'En-Haut B6
1806 St-Légier-La Chiésaz
T 021 943 02 22

Meier Tobler SA
Chemin du Pont-du-Centenaire 109
1228 Plan-les-Ouates
T 022 706 10 10

Meier Tobler SA
Via Serta 8
6814 Lamone
T 091 935 42 42

Vendita

Ordinazioni
0800 800 805

Consulenza tecnica
0848 800 008

Servizio

ServiceLine Riscaldamento
0800 846 846

ServiceLine Climatizzazione
0800 846 844

Service-InfoLine
0800 867 867

Messa in funzione online
meiertobler.ch/mif

Consulenza tecnica
0848 800 008

Marchés

Aarburg, Bachenbülach, Basel, Bern, Biberist, Birmenstorf, Brügg, Bulle, Carouge, Castione, Chur, Corminboeuf, Crissier, Dübendorf, Hinwil, Kriens, Lamone, Lausanne, Liebefeld, Luzern-Littau, Martigny, Mendrisio-Rancate, Neuchâtel, Niederurnen, Oberbüren, Oberentfelden, Oensingen, Pratteln, Rüschlikon, Samedan, Schaffhausen, Sion, St-Légier-La Chiésaz, St. Gallen, St. Margrethen, Steinhausen, Sursee, Tenero, Thun, Trübbach, Urdorf, Villeneuve, Visp, Wil, Winterthur, Zürich-Binz, Zürich-Hard

meier tobler