

ANWENDUNGSBEISPIEL

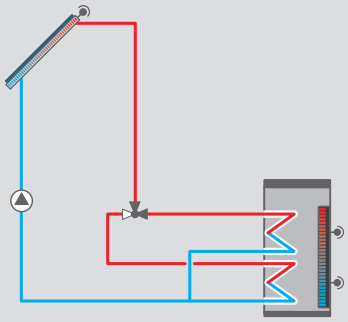

RESOL®
REGELUNGSTECHNIK

Umschalt-Motorventil VA33

Das VA33 ist ein motorisiertes 3-Wege-Ventil für die Anwendung in Heiz-, Kühl- und Brauchwassersystemen. Mit dem Indikator am Gehäuse lässt sich schnell erkennen, welcher Ventilanschluss geöffnet ist.

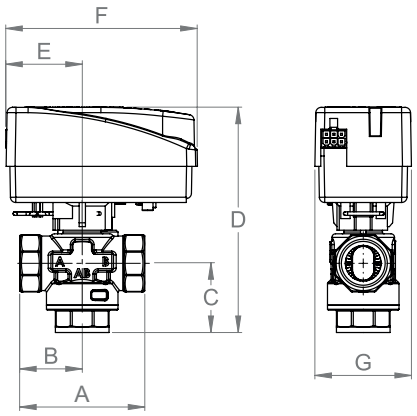

DN (Rp)	20 (IG ¾")	25 (IG 1")	32 (AG 1¼")
A	70	74	80
B	35	37	40
C	104	107	40
D	126	127	120
E	43	43	43
F	107	107	107
G	54	54	54

(mm)

TECHNISCHE DATEN

Betriebstemperatur: 5 … 80°C (kurzzeitig 90°C)
Umgebungstemperatur: 1 … 60°C
Max. Arbeitsdruck: 10 bar (1,0 MPa)
Max. Differenzdruck: 1 bar (100 kPa)
Leckage: < 0,1% vom Kvs bei 1 bar (100 kPa)
Drehwinkel: 60°/360°
Medium: Wasser mit max. 50 % Glykol, max. 30% Ethanol
Anschlussgewinde: IG ¾", 1" / AG 1¼"
Stellmotor: 230 V~, 50 Hz
Stellzeit: 8 s (60°)
Ansteuerung: 2-Punkt-Signal (ein/aus)
Standby:
Ruhestellung: 0 W
Endstellung: 5 W
Schutzart: IP 44
Material:
Gehäuse: Messing EN 12165 CW617N
Innenteile / Welle: PPS-Komposit
Leitung: 3 x 0,75 mm² (Isolierung: PVC)



ZUBEHÖR

Solaradapter

Der Adapter vergrößert den Abstand zwischen dem Ventilkörper und dem Stellantrieb und schützt diesen somit vor Überhitzung bei hoher Mediumstemperatur.

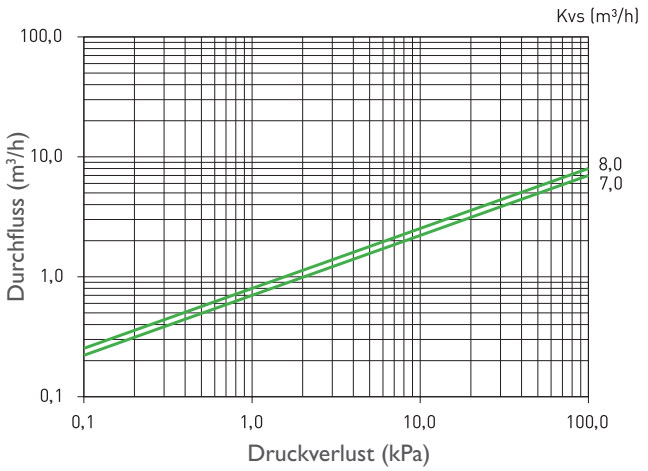

Artikelnummer	Bezeichnung	Preisgruppe
270 011 10	VA33-DN 20 IG ¾" – Umschalt-Motorventil	B
270 011 20	VA33-DN 25 IG 1" – Umschalt-Motorventil	B
270 011 50	VA33-DN 32 AG 1¼" – Umschalt-Motorventil	B
270 011 40	Stellantrieb für VA33	B
270 011 00	Solaradapter	B

© RESOL – Elektronische Regelungen GmbH ▪ info@resol.de ▪ www.resol.de