Ersatzteil Kugelhahn DN25

Replacement ball valve DN25

Kugelhahn, Stabilisator und Einsatz entfernen
Remove ball valve, stabiliser and insert

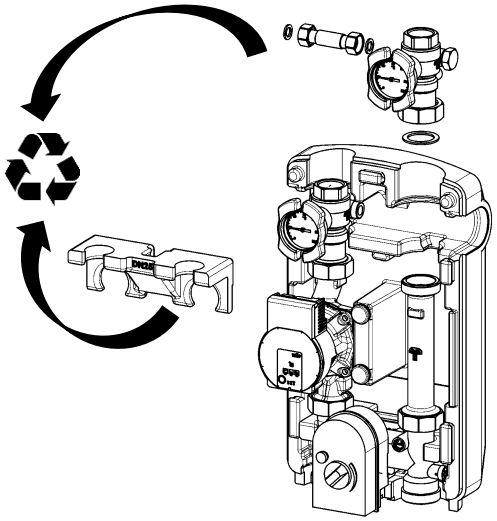

Kappe montieren
Fitting the cap

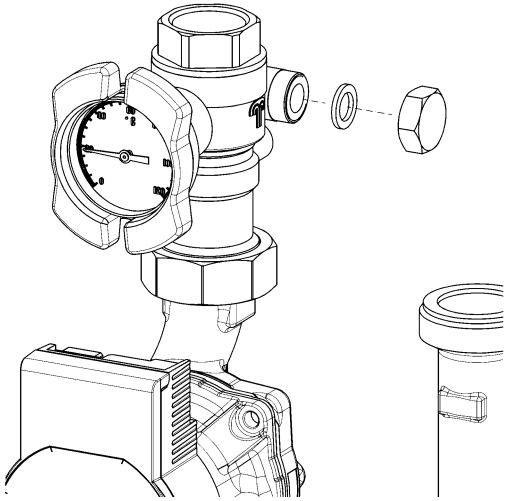

Ersatz-Kugelhahn mit Adapter montieren
Install replacement ball valve with adapter

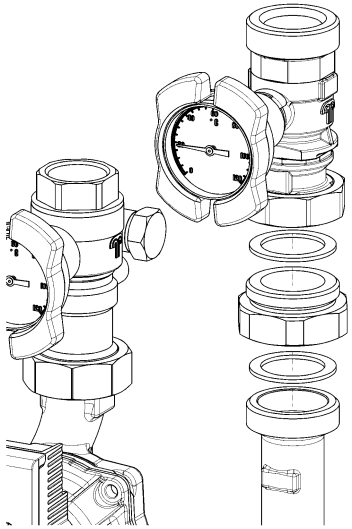

Je nach Ausführung muss die Dämmung nachgeschnitten werden
Depending on the design, the insulation may need to be recut

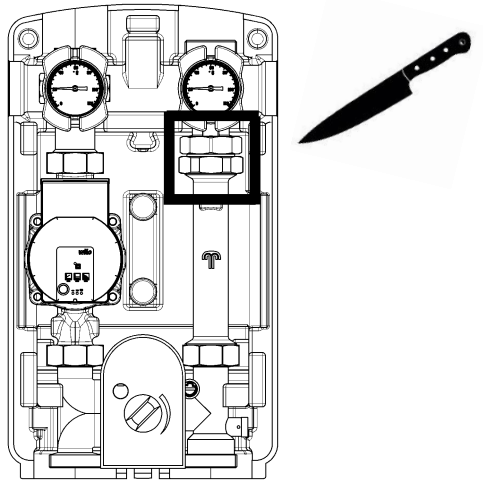

Art.-Nr. 665.24.20.00.97

Stand 2025/03/12

Ersatzteil Kugelhahn DN32

Replacement ball valve DN32

Kugelhahn, Stabilisator und Einsatz entfernen
Remove ball valve, stabiliser and insert

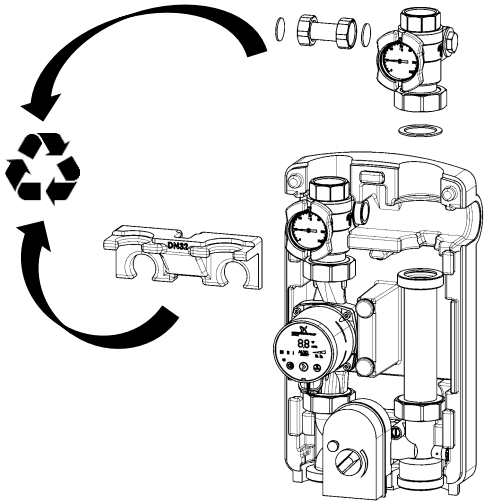

Kappe montieren
Fitting the cap

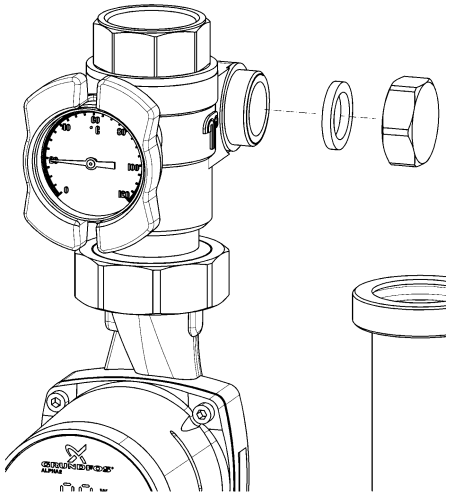

Ersatz-Kugelhahn mit Adaptern montieren
Install replacement ball valve with adapters

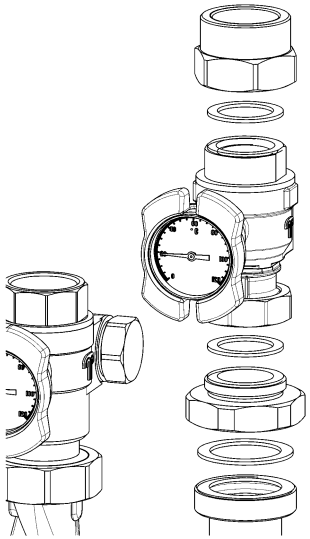

Je nach Ausführung muss die Dämmung nachgeschnitten werden
Depending on the design, the insulation may need to be recut

