4.8 Umbau von Vorlauf links auf Vorlauf rechts

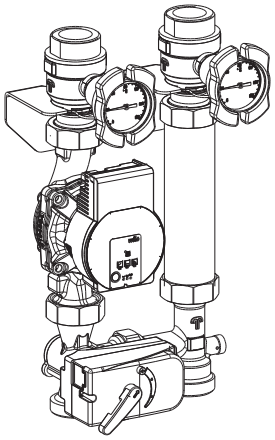	Überwurfmuttern lösen.
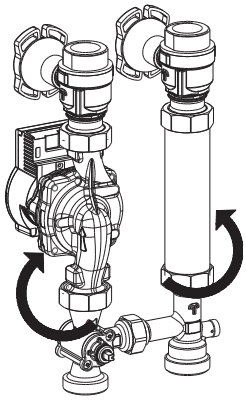	Vorlauf- und Rücklaufstrang jeweils nach hinten drehen.
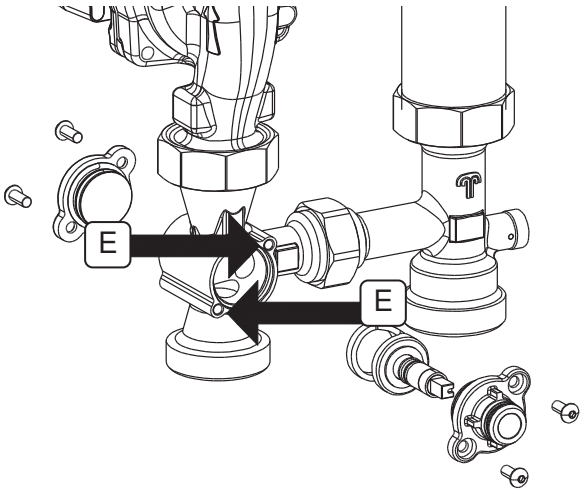	Stellmotor [9] demontieren. Den vorderen und hinteren Verschlussdeckel vom Drehschieber demontieren. Drehschieber herausnehmen und von vorne wieder montieren. Beide Verschlussdeckel wieder montieren. Kerbe des Drehschiebers steht auf 9 Uhr. (siehe 4.4) Befestigungsschrauben [E] mit Innensechskant

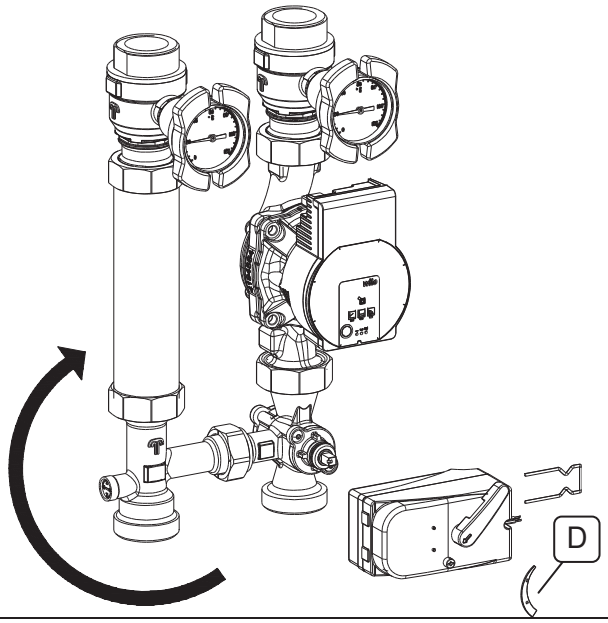	Gesamte Pumpengruppe drehen. Der Vorlaufstrang ist jetzt rechts, die Pumpe zeigt nach vorn. Alle Überwurfmuttern festdrehen. Richtungspfeil [D] abnehmen und um180° gedreht wieder an bringen. Stellmotor in neue Stellung „max“ drehen.
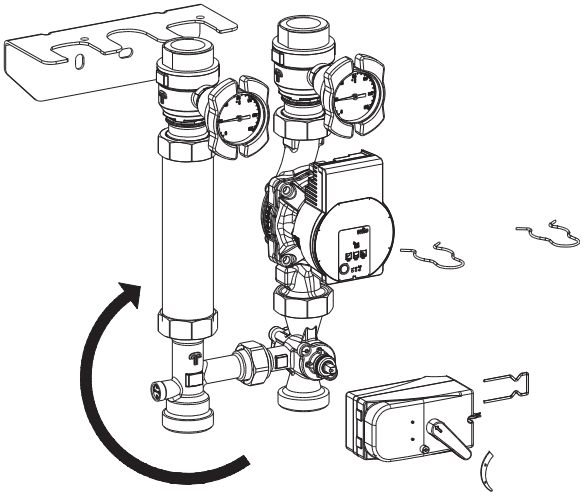	Stellmotor [9] mit montiertem Clip auf den Mischer aufstecken. Baugruppe wieder in den Montagewinkel einhängen und mit den Sicherungsfedern fixieren.
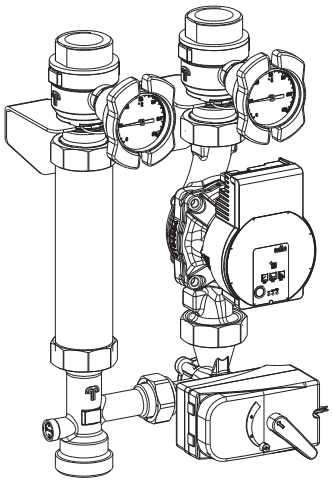	Die Pumpengruppe ist jetzt von Vorlauf links auf Vorlauf rechts umgebaut. Geänderte Drehrichtung des Stellmotors beachten.